MKスリット側溝

製品CADデータ

東北・関東版

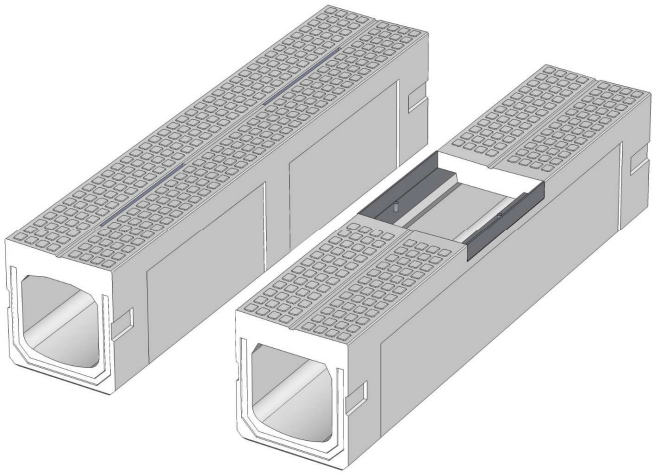

製品名	種類
MKスリット側溝縦断用	300×300～500
MKスリット側溝調整用	300×300～500
MKスリット側溝縦断用 グレーチング付	300×300～500
MKスリット側溝泥溜桝	300×300～500

MATSUSAKA KOSAN

松阪興産株式会社

2021.6版

MKスリット側溝縦断用
(B)300×(H)300　S=1:10

平面図

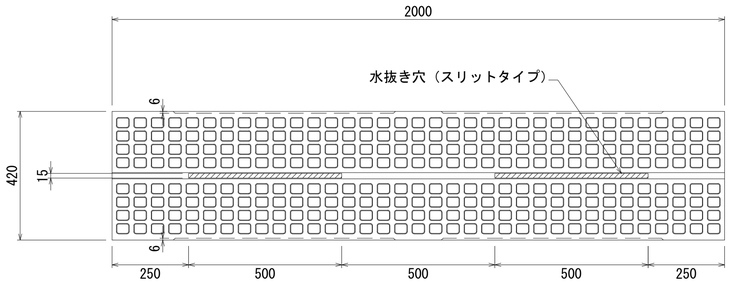

断面図

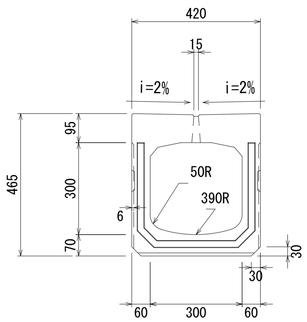

側面図

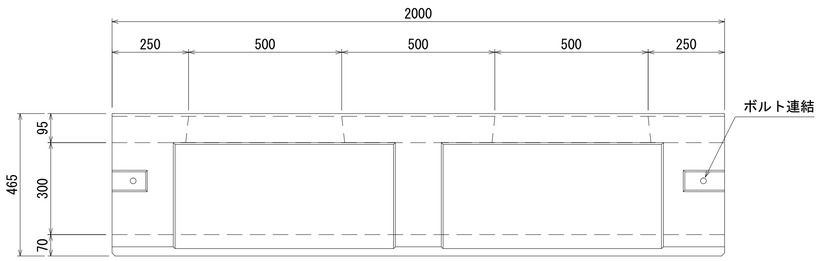

MKスリット側溝縦断用
(B)300×(H)500　S=1:10

平面図

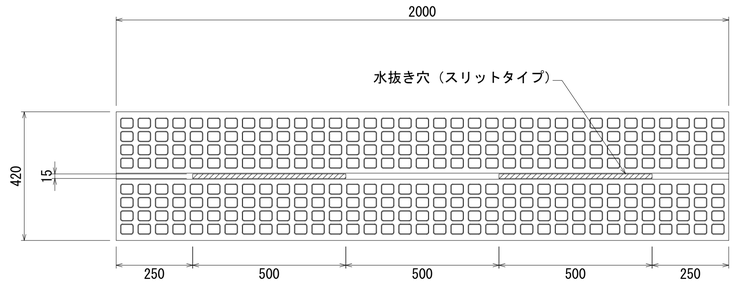

断面図

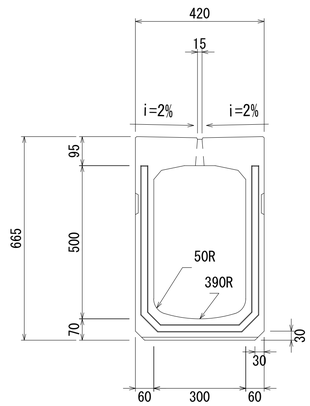

側面図

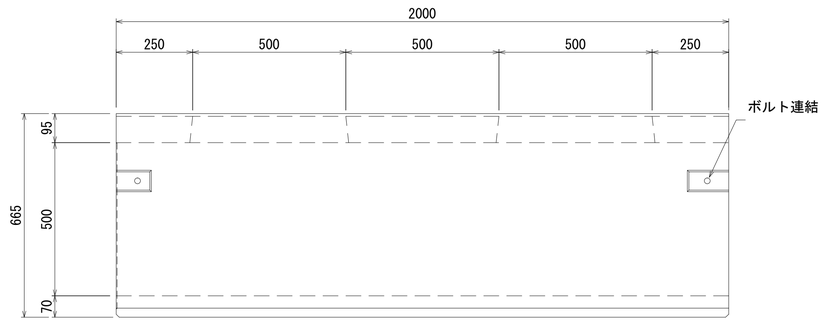

MKスリット側溝縦断用
(B)300×(H)400　S=1:10

平面図

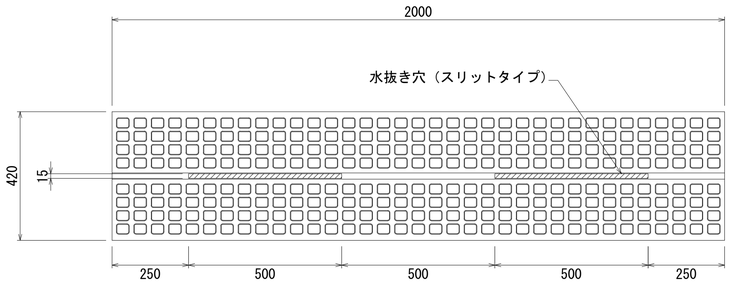

断面図

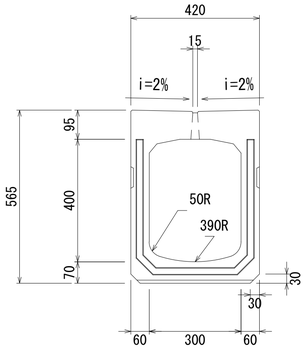

側面図

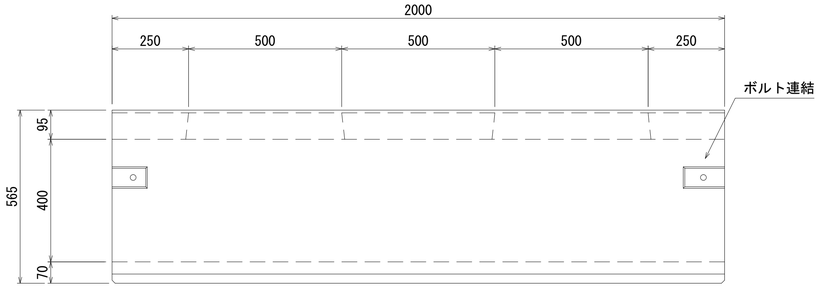

図面名称	MKスリット側溝縦断用	
縮　尺	A1 1/10	2021.6版

MKスリット側溝調整用
(B)300×(H)300　S=1:10

平面図

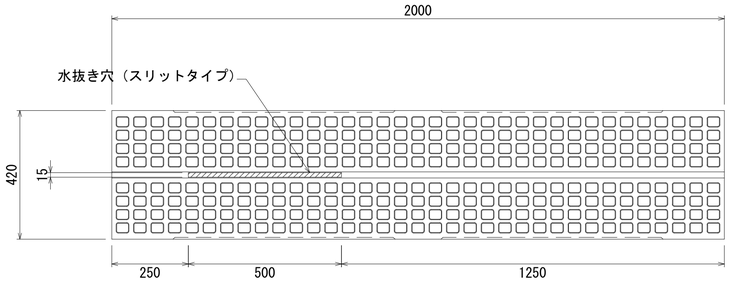

断面図

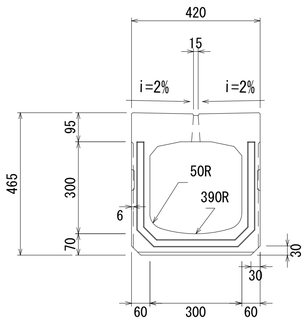

側面図

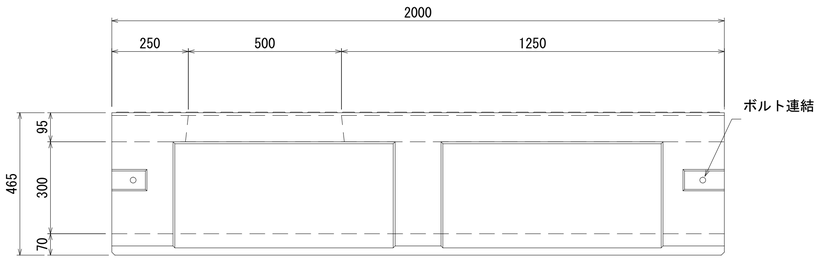

MKスリット側溝調整用
(B)300×(H)500　S=1:10

平面図

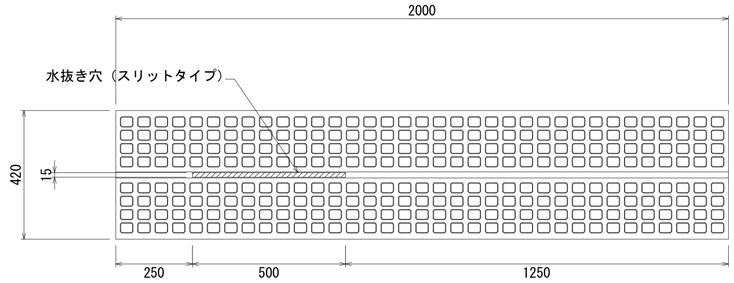

断面図

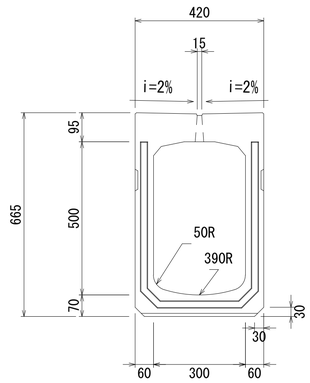

側面図

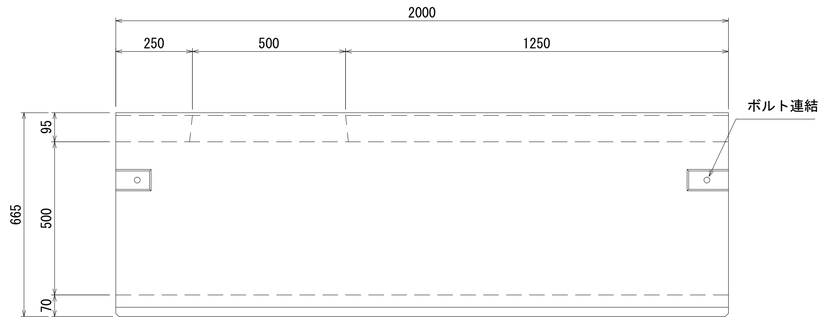

MKスリット側溝調整用
(B)300×(H)400

平面図

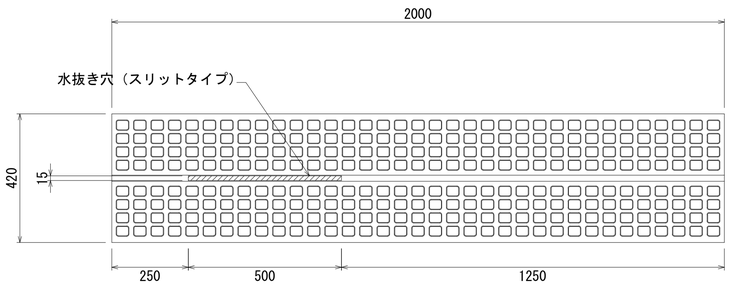

断面図

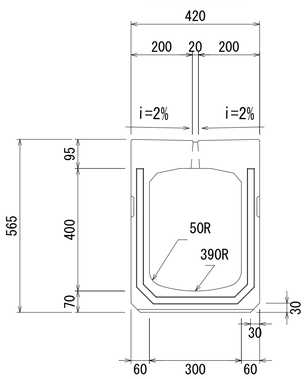

側面図

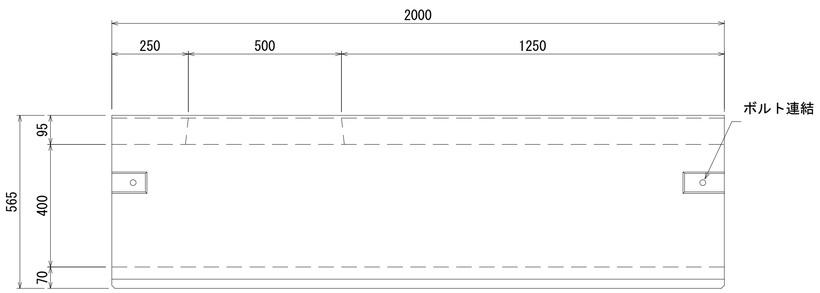

図面名称	MKスリット側溝調整用	
縮　尺	A1 1/10	2021.6版

MKスリット側溝縦断用G付
(B)300×(H)300　S=1:10

平面図

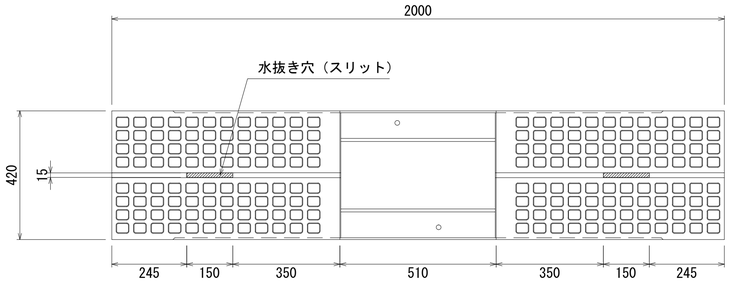

断面図

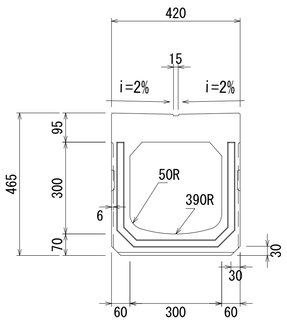

側面図

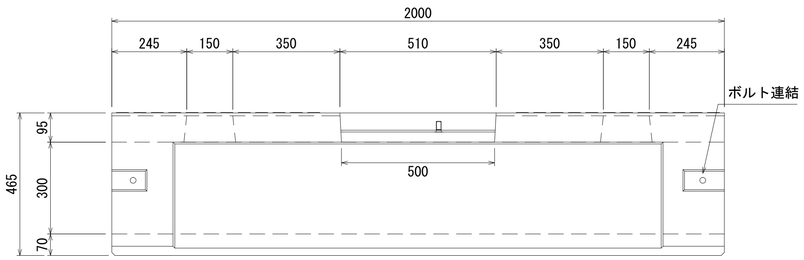

MKスリット側溝縦断用G付
(B)300×(H)500　S=1:10

平面図

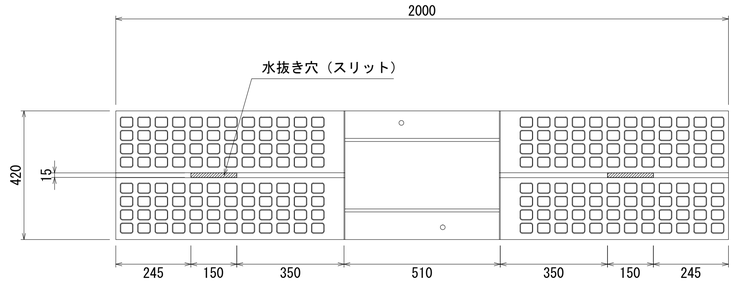

断面図

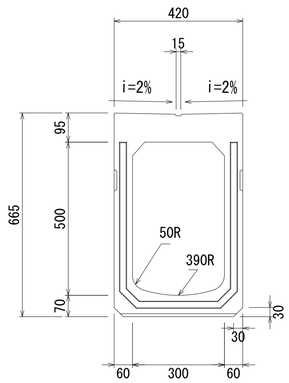

側面図

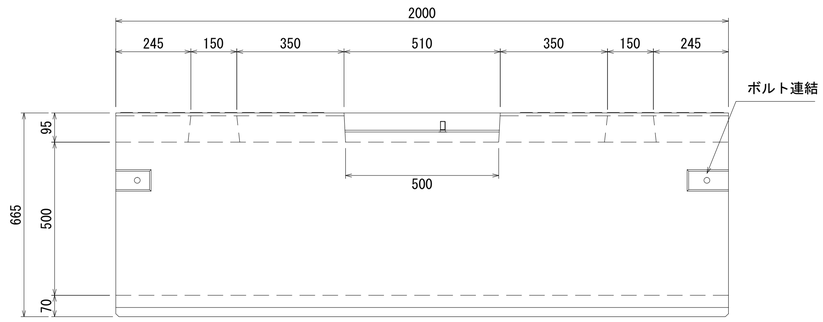

MKスリット側溝縦断用G付
(B)300×(H)400

平面図

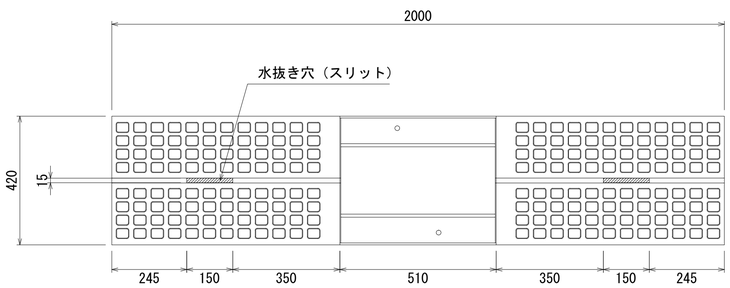

断面図

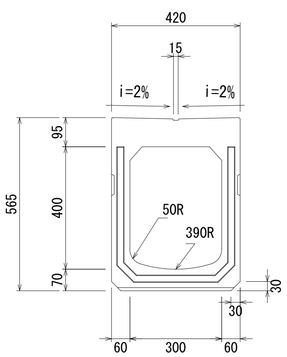

側面図

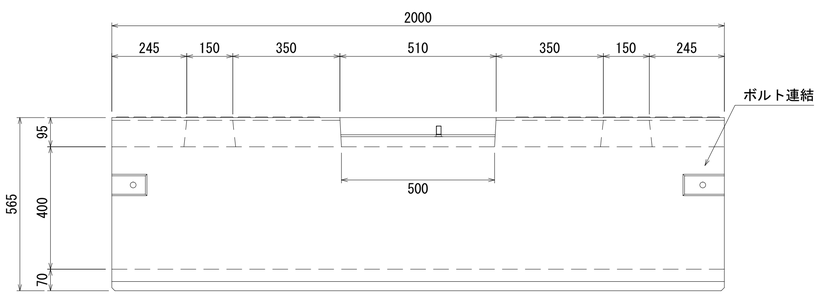

グレーチング蓋　（普通目）

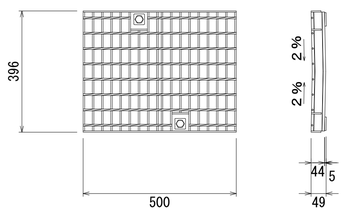

図面名称	MKスリット側溝縦断用グレーチング付	
縮　尺	A1 1/10	2021.6版

MKスリット側溝泥溜桝
(B)300×(H)300　S=1:10

平面図

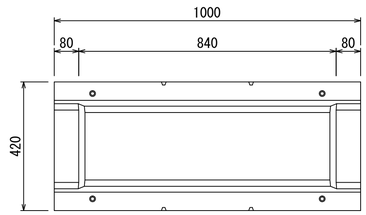

断面図

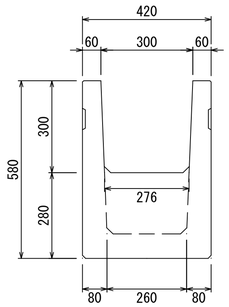

側面図

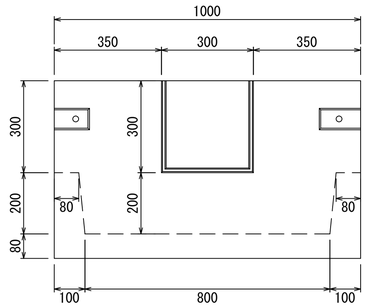

MKスリット側溝泥溜桝
(B)300×(H)400　S=1:10

平面図

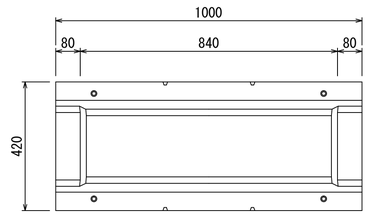

断面図

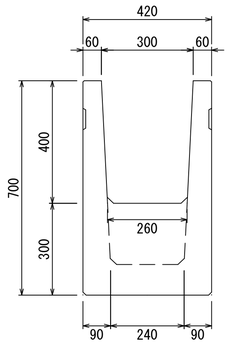

側面図

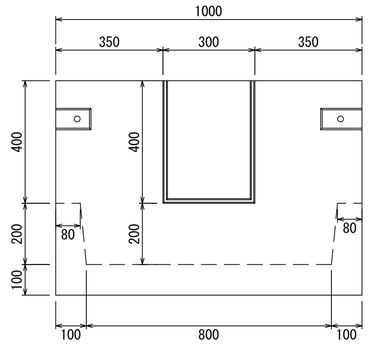

MKスリット側溝泥溜桝
(B)300×(H)500　S=1:10

平面図

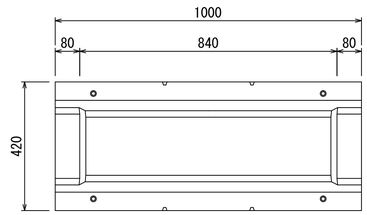

断面図

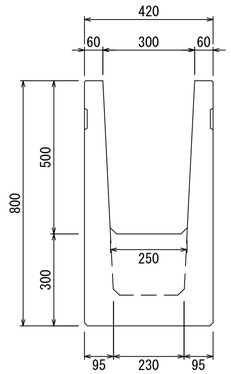

側面図

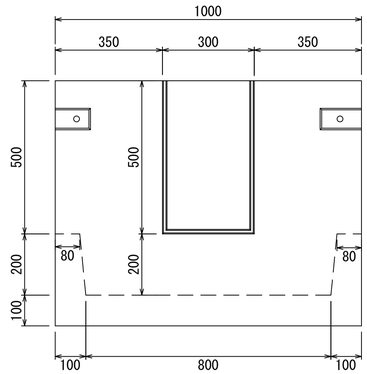

グレーチングおよび受枠
965×400×55　S=1:10

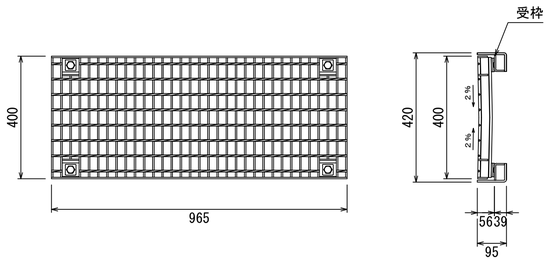

図面名称	MKスリット側溝泥溜桝	
縮　尺	A1 1/10	2021.6版

横断図用断面

8. 歩車道境界ブロック両2種の場合

MKスリット側溝縦断用	MKスリット側溝縦断用	MKスリット側溝縦断用		MKスリット側溝縦断用付	MKスリット側溝縦断用付	MKスリット側溝縦断用付		MKスリット側溝泥溜桝	MKスリット側溝泥溜桝	MKスリット側溝泥溜桝	
300×300	300×400	300×500		300×300	300×400	300×500		300×300	300×400	300×500	

7. 歩車道境界ブロック両1種の場合

MKスリット側溝縦断用	MKスリット側溝縦断用	MKスリット側溝縦断用		MKスリット側溝縦断用付	MKスリット側溝縦断用付	MKスリット側溝縦断用付		MKスリット側溝泥溜桝	MKスリット側溝泥溜桝	MKスリット側溝泥溜桝	
300×300	300×400	300×500		300×300	300×400	300×500		300×300	300×400	300×500	

6. 歩車道境界ブロック片1種の場合

MKスリット側溝縦断用	MKスリット側溝縦断用	MKスリット側溝縦断用		MKスリット側溝縦断用付	MKスリット側溝縦断用付	MKスリット側溝縦断用付		MKスリット側溝泥溜桝	MKスリット側溝泥溜桝	MKスリット側溝泥溜桝	
300×300	300×400	300×500		300×300	300×400	300×500		300×300	300×400	300×500	

6. 歩車道境界ブロック片5種の場合

MKスリット側溝縦断用	MKスリット側溝縦断用	MKスリット側溝縦断用		MKスリット側溝縦断用付	MKスリット側溝縦断用付	MKスリット側溝縦断用付		MKスリット側溝泥溜桝	MKスリット側溝泥溜桝	MKスリット側溝泥溜桝	
300×300	300×400	300×500		300×300	300×400	300×500		300×300	300×400	300×500	

5. 歩車道境界ブロック片4種の場合

MKスリット側溝縦断用	MKスリット側溝縦断用	MKスリット側溝縦断用		MKスリット側溝縦断用付	MKスリット側溝縦断用付	MKスリット側溝縦断用付		MKスリット側溝泥溜桝	MKスリット側溝泥溜桝	MKスリット側溝泥溜桝	
300×300	300×400	300×500		300×300	300×400	300×500		300×300	300×400	300×500	

4. 基礎コンクリート（片側境界）の場合

MKスリット側溝縦断用	MKスリット側溝縦断用	MKスリット側溝縦断用		MKスリット側溝縦断用付	MKスリット側溝縦断用付	MKスリット側溝縦断用付		MKスリット側溝泥溜桝	MKスリット側溝泥溜桝	MKスリット側溝泥溜桝	
300×300	300×400	300×500		300×300	300×400	300×500		300×300	300×400	300×500	

3. 基礎コンクリートの場合

MKスリット側溝縦断用	MKスリット側溝縦断用	MKスリット側溝縦断用		MKスリット側溝縦断用付	MKスリット側溝縦断用付	MKスリット側溝縦断用付		MKスリット側溝泥溜桝	MKスリット側溝泥溜桝	MKスリット側溝泥溜桝	
300×300	300×400	300×500		300×300	300×400	300×500		300×300	300×400	300×500	

2. 砕石基礎（片側境界）の場合

MKスリット側溝縦断用	MKスリット側溝縦断用	MKスリット側溝縦断用		MKスリット側溝縦断用付	MKスリット側溝縦断用付	MKスリット側溝縦断用付		MKスリット側溝泥溜桝	MKスリット側溝泥溜桝	MKスリット側溝泥溜桝	
300×300	300×400	300×500		300×300	300×400	300×500		300×300	300×400	300×500	

1. 砕石基礎の場合

MKスリット側溝縦断用	MKスリット側溝縦断用	MKスリット側溝縦断用		MKスリット側溝縦断用付	MKスリット側溝縦断用付	MKスリット側溝縦断用付		MKスリット側溝泥溜桝	MKスリット側溝泥溜桝	MKスリット側溝泥溜桝	
300×300	300×400	300×500		300×300	300×400	300×500		300×300	300×400	300×500	

標準横断図例

標準横断図300×300

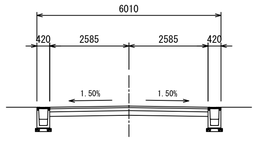

標準横断図300×400

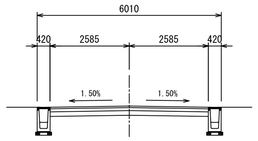

標準横断図300×500

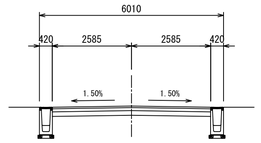

標準横断図300×300

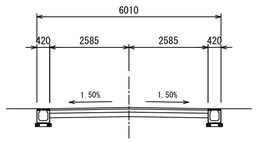

標準横断図300×400

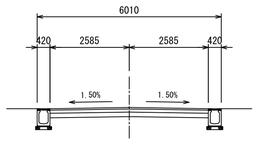

標準横断図300×500

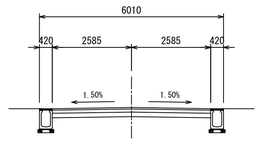

標準横断図300×300

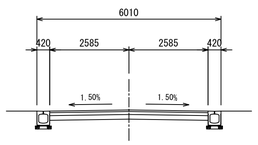

標準横断図300×400

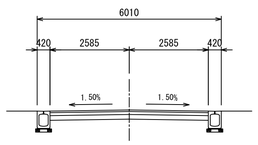

標準横断図300×500

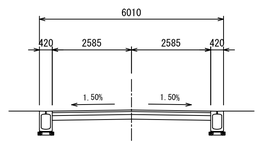

図面名称	MKスリット側溝横断図	
縮　尺	A1 1/100	2021.6版

※砕石基礎の場合

MKスリット側溝縦断用
(B)300×(H)300　S=1:10

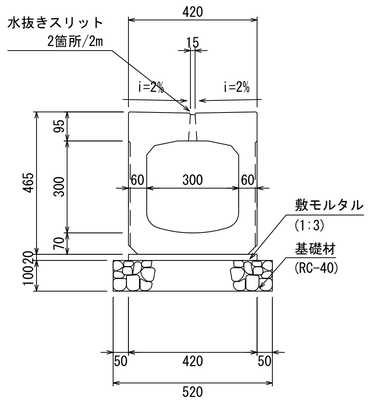

製品数量表　10m当り

名称	規格	単位	数量	摘要
MKスリット側溝	(B)300×(H)300	個	5.0	縦断用
敷モルタル	1:3	m^3	0.08	
基礎材	RC-40　t=100	m^2	5.20	

MKスリット側溝縦断用
(B)300×(H)400　S=1:10

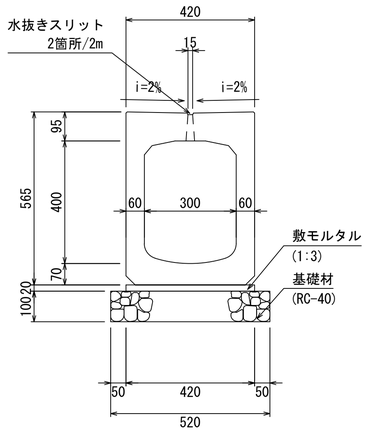

製品数量表　10m当り

名称	規格	単位	数量	摘要
MKスリット側溝	(B)300×(H)400	個	5.0	縦断用
敷モルタル	1:3	m^3	0.08	
基礎材	RC-40　t=100	m^2	5.20	

MKスリット側溝縦断用
(B)300×(H)500　S=1:10

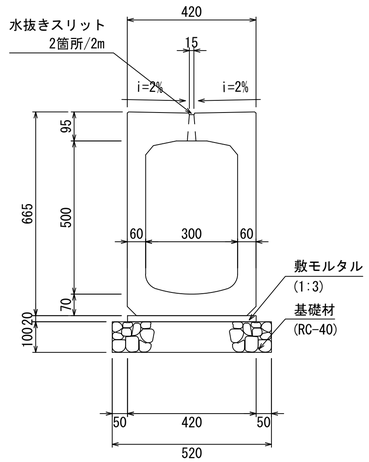

製品数量表　10m当り

名称	規格	単位	数量	摘要
MKスリット側溝	(B)300×(H)500	個	5.0	縦断用
敷モルタル	1:3	m^3	0.08	
基礎材	RC-40　t=100	m^2	5.20	

※基礎コンクリートの場合

MKスリット側溝縦断用
(B)300×(H)300　S=1:10

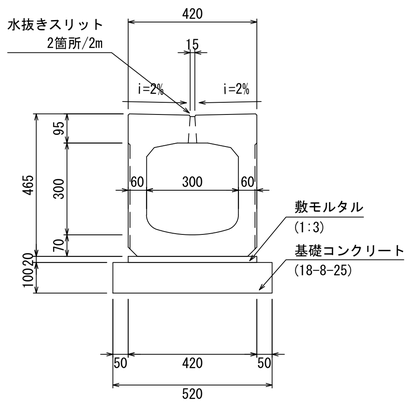

製品数量表　10m当り

名称	規格	単位	数量	摘要
MKスリット側溝	(B)300×(H)300	個	5.0	縦断用
敷モルタル	1:3	m^3	0.08	
基礎コンクリート	18-8-25	m^3	0.52	
型枠		m^2	2.00	

MKスリット側溝縦断用
(B)300×(H)400　S=1:10

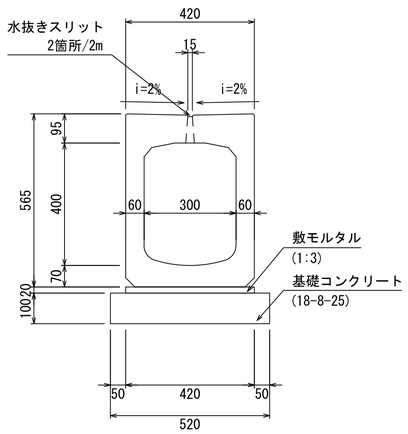

製品数量表　10m当り

名称	規格	単位	数量	摘要
MKスリット側溝	(B)300×(H)400	個	5.0	縦断用
敷モルタル	1:3	m^3	0.08	
基礎コンクリート	18-8-25	m^3	0.52	
型枠		m^2	2.00	

MKスリット側溝縦断用
(B)300×(H)500　S=1:10

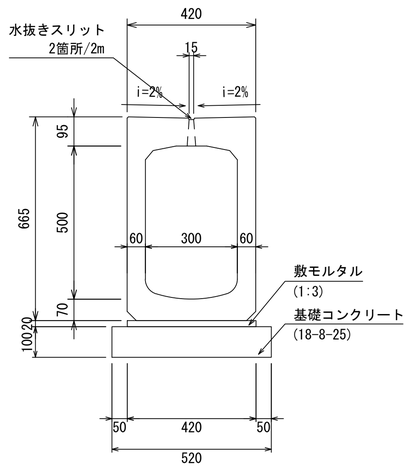

製品数量表　10m当り

名称	規格	単位	数量	摘要
MKスリット側溝	(B)300×(H)500	個	5.0	縦断用
敷モルタル	1:3	m^3	0.08	
基礎コンクリート	18-8-25	m^3	0.52	
型枠		m^2	2.00	

図面名称	MKスリット側溝縦断用	
縮　尺	A1 1/10	2021.6版

※砕石基礎の場合

MKスリット側溝縦断用G付
(B)300×(H)300　S=1:10

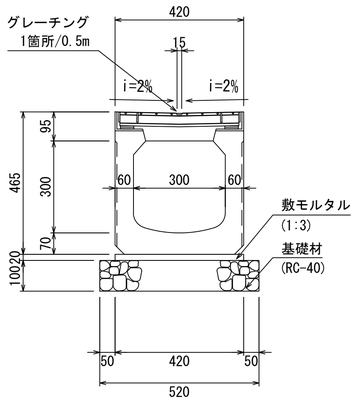

製品数量表　10m当り

名称	規格	単位	数量	摘要
MKスリット側溝	(B)300×(H)300	個	5.0	縦断用G付
敷モルタル	1:3	m^3	0.08	
基礎材	RC-40　t=100	m^2	5.20	

MKスリット側溝縦断用G付
(B)300×(H)400　S=1:10

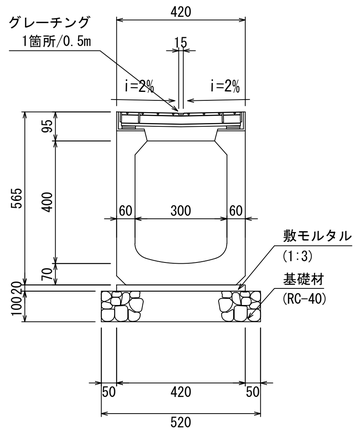

製品数量表　10m当り

名称	規格	単位	数量	摘要
MKスリット側溝	(B)300×(H)400	個	5.0	縦断用G付
敷モルタル	1:3	m^3	0.08	
基礎材	RC-40　t=100	m^2	5.20	

MKスリット側溝縦断用G付
(B)300×(H)500　S=1:10

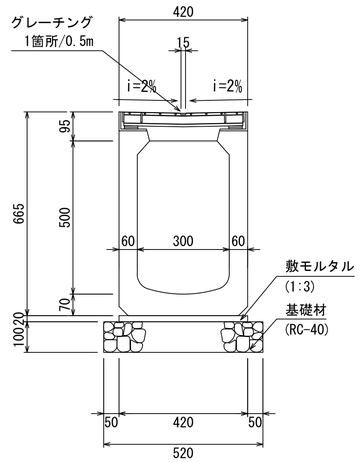

製品数量表　10m当り

名称	規格	単位	数量	摘要
MKスリット側溝	(B)300×(H)500	個	5.0	縦断用G付
敷モルタル	1:3	m^3	0.08	
基礎材	RC-40　t=100	m^2	5.20	

※基礎コンクリートの場合

MKスリット側溝縦断用G付
(B)300×(H)300　S=1:10

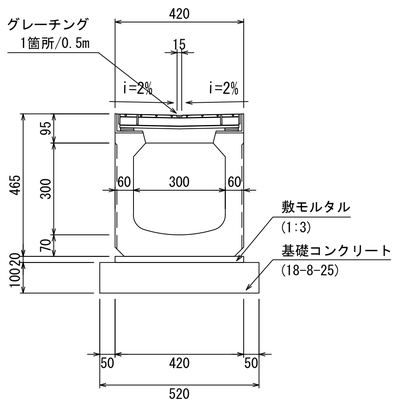

製品数量表　10m当り

名称	規格	単位	数量	摘要
MKスリット側溝	(B)300×(H)300	個	5.0	縦断用G付
敷モルタル	1:3	m^3	0.08	
基礎コンクリート	18-8-25	m^3	0.52	
型枠		m^2	2.00	

MKスリット側溝縦断用G付
(B)300×(H)400　S=1:10

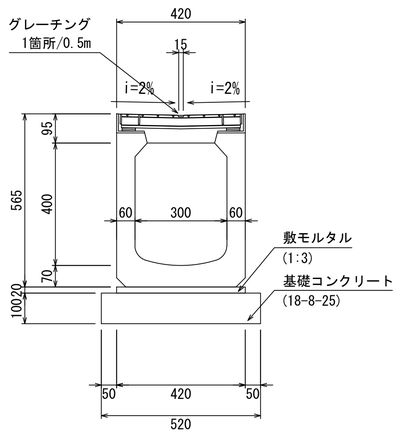

製品数量表　10m当り

名称	規格	単位	数量	摘要
MKスリット側溝	(B)300×(H)400	個	5.0	縦断用G付
敷モルタル	1:3	m^3	0.08	
基礎コンクリート	18-8-25	m^3	0.52	
型枠		m^2	2.00	

MKスリット側溝縦断用G付
(B)300×(H)500　S=1:10

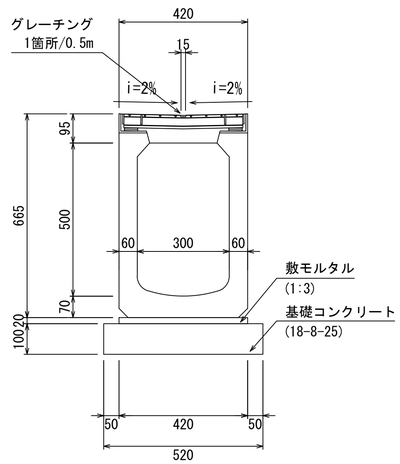

製品数量表　10m当り

名称	規格	単位	数量	摘要
MKスリット側溝	(B)300×(H)500	個	5.0	縦断用G付
敷モルタル	1:3	m^3	0.08	
基礎コンクリート	18-8-25	m^3	0.52	
型枠		m^2	2.00	

図面名称	MKスリット側溝縦断用G付	
縮　尺	A1 1/10	2021.6版

※砕石基礎の場合

MKスリット側溝泥溜桝
(B)300×(H)300　S=1:10

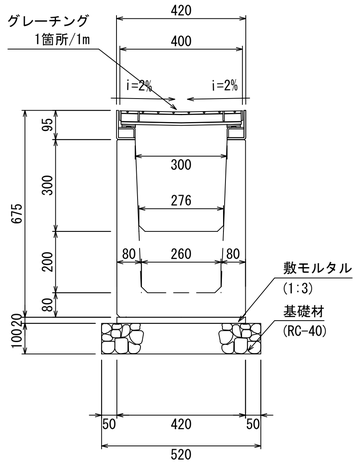

製品数量表　10m当り

名称	規格	単位	数量	摘要
MKスリット側溝	(B)300×(H)300	個	10.0	泥溜桝
敷モルタル	1:3	m^3	0.08	
基礎材	RC-40　t=100	m^2	5.20	

MKスリット側溝泥溜桝
(B)300×(H)400　S=1:10

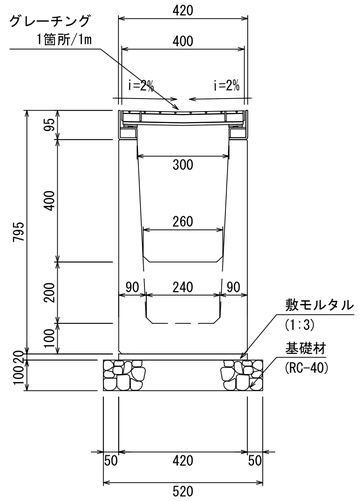

製品数量表　10m当り

名称	規格	単位	数量	摘要
MKスリット側溝	(B)300×(H)400	個	10.0	泥溜桝
敷モルタル	1:3	m^3	0.08	
基礎材	RC-40　t=100	m^2	5.20	

MKスリット側溝泥溜桝
(B)300×(H)500　S=1:10

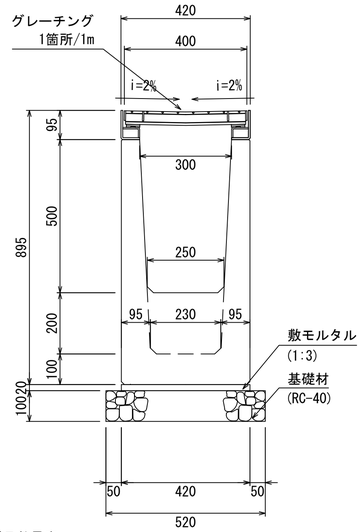

製品数量表　10m当り

名称	規格	単位	数量	摘要
MKスリット側溝	(B)300×(H)500	個	10.0	泥溜桝
敷モルタル	1:3	m^3	0.08	
基礎材	RC-40　t=100	m^2	5.20	

※基礎コンクリートの場合

MKスリット側溝泥溜桝
(B)300×(H)300　S=1:10

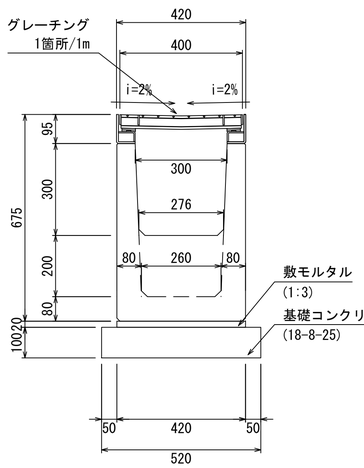

製品数量表　10m当り

名称	規格	単位	数量	摘要
MKスリット側溝	(B)300×(H)300	個	10.0	泥溜桝
敷モルタル	1:3	m^3	0.08	
基礎コンクリート	18-8-25	m^3	0.52	
型枠		m^2	2.00	

MKスリット側溝泥溜桝
(B)300×(H)400　S=1:10

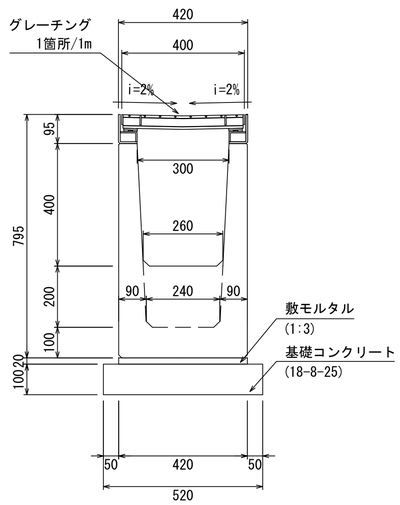

製品数量表　10m当り

名称	規格	単位	数量	摘要
MKスリット側溝	(B)300×(H)400	個	10.0	泥溜桝
敷モルタル	1:3	m^3	0.08	
基礎コンクリート	18-8-25	m^3	0.52	
型枠		m^2	2.00	

MKスリット側溝泥溜桝
(B)300×(H)500　S=1:10

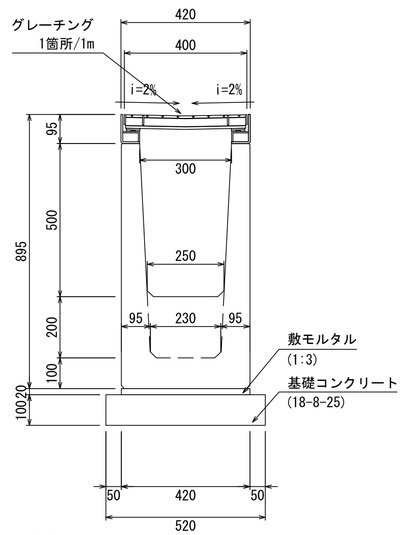

製品数量表　10m当り

名称	規格	単位	数量	摘要
MKスリット側溝	(B)300×(H)500	個	10.0	泥溜桝
敷モルタル	1:3	m^3	0.08	
基礎コンクリート	18-8-25	m^3	0.52	
型枠		m^2	2.00	

図面名称	MKスリット側溝泥溜桝	
縮　尺	A1 1/10	2021.6版