車止めブロック類

製品CADデータ

近畿・東海版

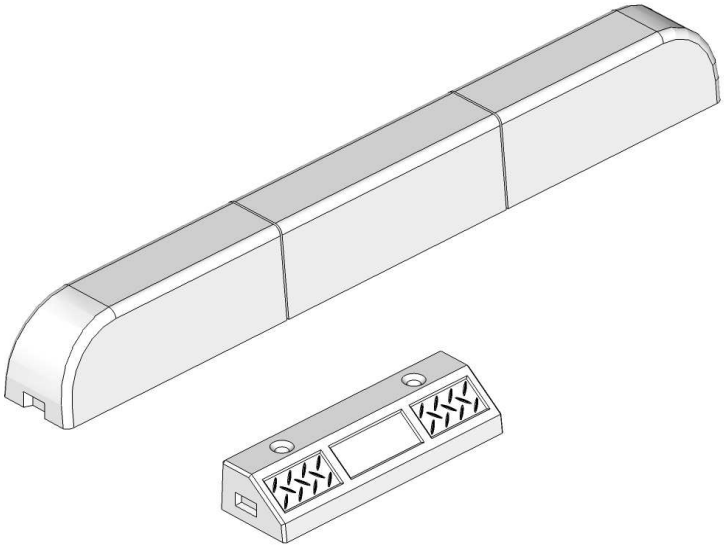

製品名	製品サイズ
車止丸（しゃとまる）	80/185×110×600
駐車ブロック(SE型)	A種、C種

・駐車場に使用するコンクリート製の車止めブロック
・駐車ブロック（SE型）はコンビニ用の駐車ブロック

MATSUSAKA KOSAN
松阪興産株式会社
2023.2版

車止丸（しゃとまる）

■製品図　　参考重量　22kg

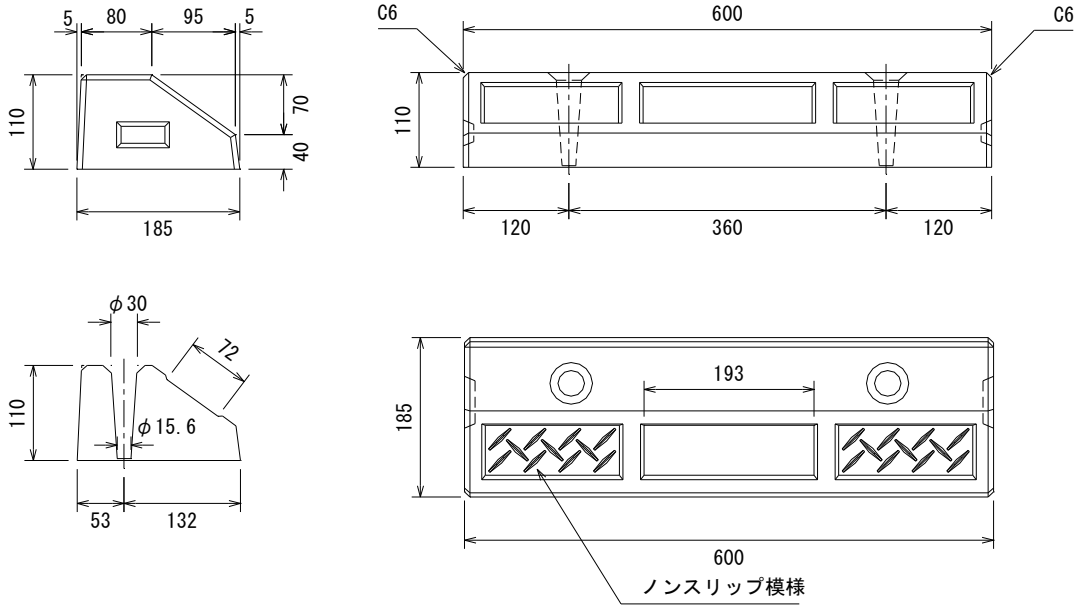

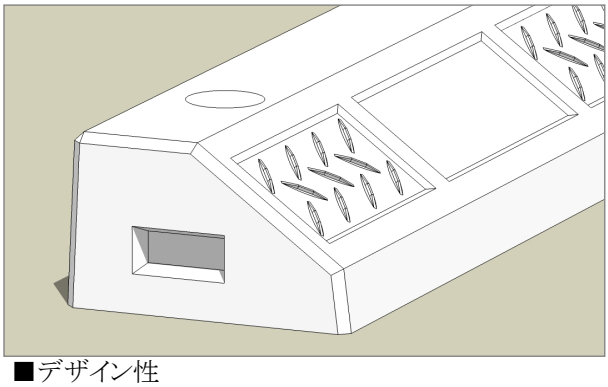

■デザイン性
　製品は、タイヤをソフトに受け止める台形構造になっており、表面にはこだわりのノンスリップ模様が入っています。また、中央のくぼみの部分には、70×190mm程度のプレートを付けることも可能です。

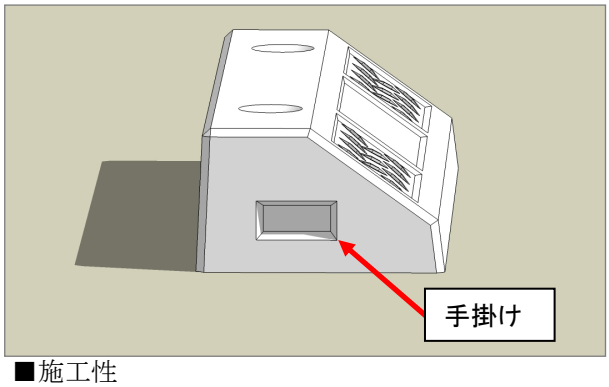

■施工性
　製品の両側には手掛けが付いており、据付時に持ちやすくなっています。また、ご要望に応じてブロック用接着剤、アンカーピン（φ13）、化粧キャップ等もオプション販売いたしております。

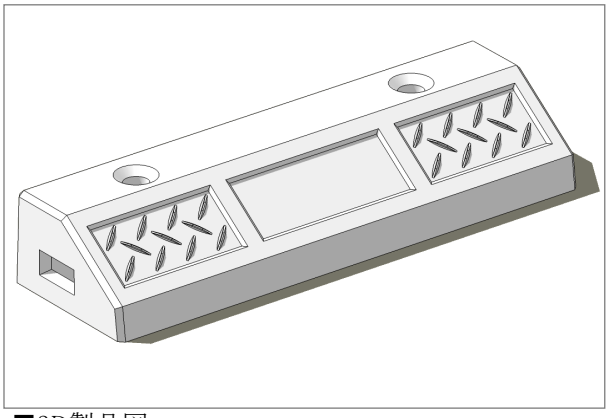

■3D製品図

■オプション販売
　ブロック用接着剤、アンカーピン、化粧キャップ

2023.2版

■施工手順

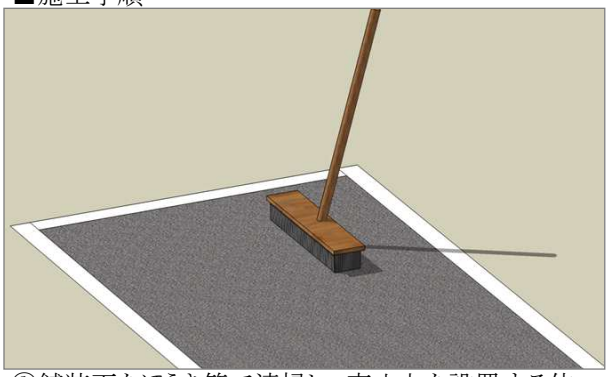

①舗装面をほうき等で清掃し、車止丸を設置する位置にマーキングをします。

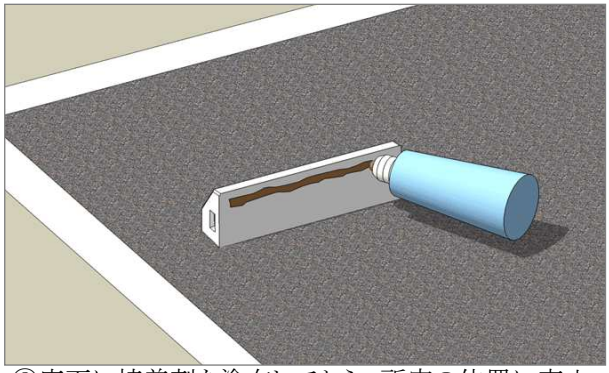

②底面に接着剤を塗布してから、所定の位置に車止丸を設置します。

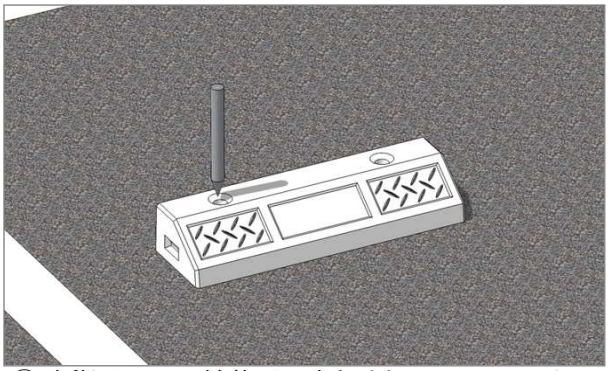

③電動ドリルにて舗装面に穴あけをし、アンカーピンを打ち込みます。

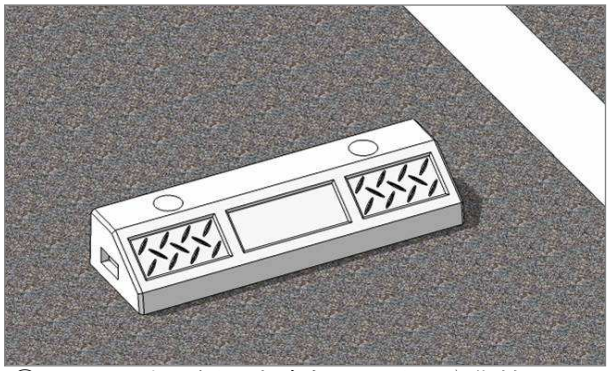

④アンカーピンが入った穴を、モルタルや化粧キャップにて穴埋めをして完成です。

■参考設置写真

■完成写真（反射板付きの化粧キャップ）

■車止丸施工単価表　　駐車スペース1台分当たり

名　称	規　格	単　位	数　量	単　価	金　額	摘　要
普通作業員		人	0.05			1日約20台分
車止めブロック	車止丸	本	2			
接着剤	ナルシルバー	本	0.33			1kg入り
アンカーピン		本	4			φ13 L=250
モルタル		m^3	0.002			
化粧キャップ		個	4			製品1本に付き2個
合計						

（注）1. この歩掛は自社参考歩掛です。
2. この歩掛表は、施工に必要な材料と普通作業員の数値であり、諸経費は含まれておりません。
3. 製品の単価については、お近くの営業所にお問い合わせください。

コンビニ用駐車ブロック

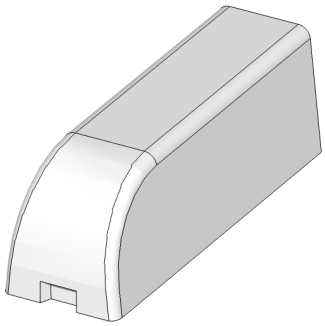

コンビニや店舗などに使用される駐車ブロックにおいて、使用頻度が多いことから、コンクリートボンドやピンが劣化して駐車ブロックがずれてしまっている事例をよく見かけます。
そこで、ボンドやピンを使用しない駐車ブロックを新たに生産開始いたしました。耐久性と施工性にこだわった製品が駐車ブロック(SE型)です。
製品種類としては、普通車用A種と大型車用C種の2種類をご用意しております。

■耐久性
基礎コンクリート(t=100)と一体化するので、車両の衝撃に強く、駐車ブロックがずれる心配がありません。(写真は据付後に着色しています)

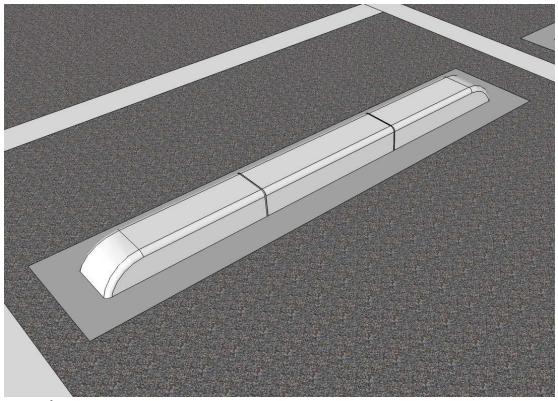

■施工性
製品の両端に手掛けがついており、据付時に持ちやすくなっています。また、両面歩車道境界ブロックと同じ形状なので見栄えがよく、店舗等の使用に適しています。

■製品図
駐車ブロック(SE型)A種　参考重量　44kg

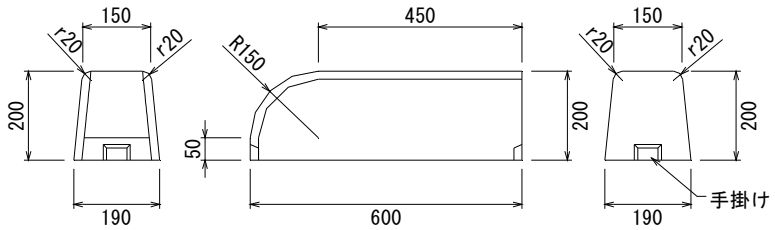

※中央部のブロックは、両面歩車道境界ブロックA種を使用します。

駐車ブロック(SE型)C種　参考重量　77kg

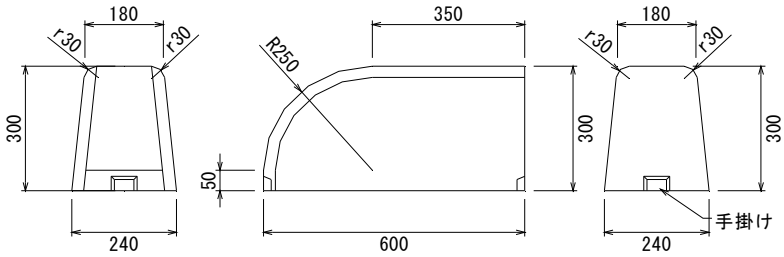

※中央部のブロックは、両面歩車道境界ブロックC種を使用します。

2023.2版

車止めブロック

車止丸　S=1:20

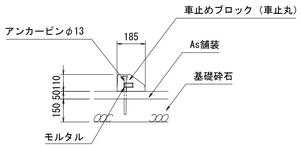

車止丸製品図

S=1:20

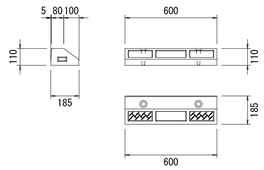

車止めブロック平面図

普通車用　S=1:40

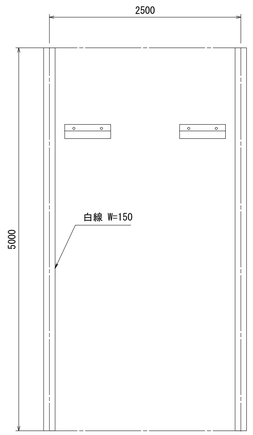

材料表　　駐車場1台分当り

名　　称	規　　格	単位	数　　量	摘　　要
車止めブロック	車止丸	個	2.0	22kg/本
接着剤	ナルシルバー	本	0.33	1kg入り
アンカーピン	φ13 L=250	本	4.0	
モルタル		m^3	0.002	
化粧キャップ		個	4.0	

1.ブロックの設置位置を決めてから、舗装面に電動ドリル等でアンカーピン用の穴をあけてください。
2.ブロック据付時には底面に接着剤を塗ってください。
3.アンカーピンを入れた後、穴をモルタルや接着剤で埋め戻してください。

図面名称	車止丸（しゃとまる）	
縮　尺	A1 1/20	2023.02版

駐車ブロック(SE型)
A種　S=1:20

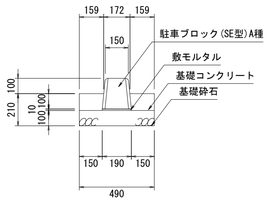

歩車道境界ブロック
A種(両面)　S=1:20

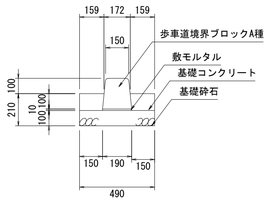

コンビニ用駐車ブロック構造図
普通車用　S=1:20

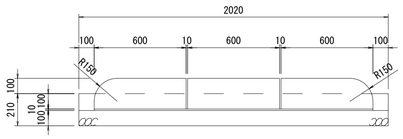

コンビニ用駐車ブロック平面図
普通車用　S=1:40

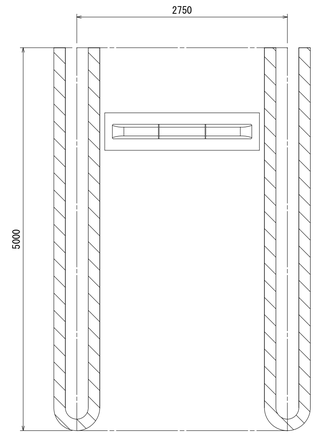

コンビニ用駐車ブロック平面図
大型車用　S=1:40

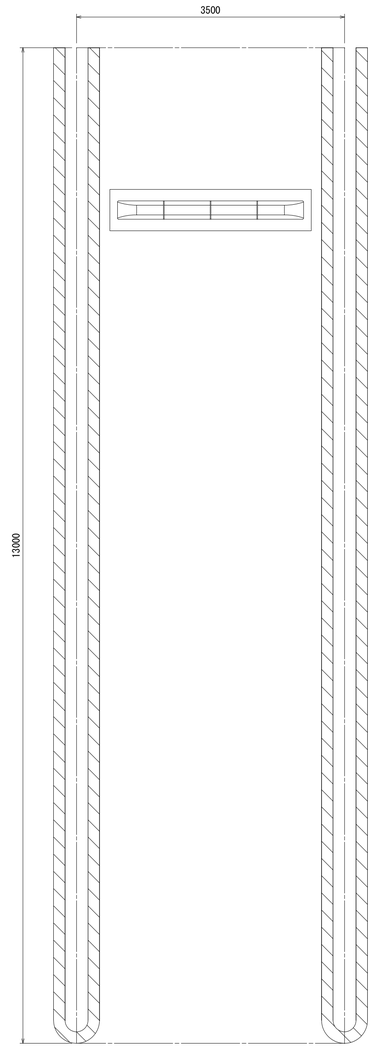

材料表　　駐車場1台分当り

名　　称	規　　格	単位	数　　量	摘　　要
駐車ブロック (SE型)	A種	個	2.0	
歩車道境界ブロック	A種(両面)	個	1.0	
敷モルタル	1:3BB	㎥	0.003	
基礎コンクリート	18-8-25BB	㎥	0.072	
型枠		㎡	0.50	
基礎材	RC-40　t=100	㎡	0.99	

駐車ブロック(SE型)
C種　S=1:20

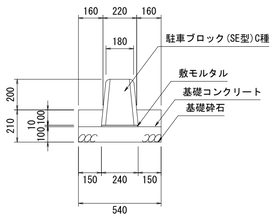

歩車道境界ブロック
C種(両面)　S=1:20

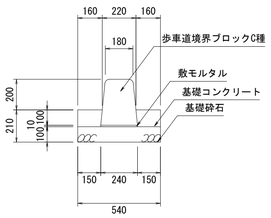

コンビニ用駐車ブロック構造図
大型車用　S=1:20

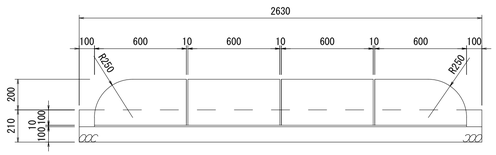

材料表　　駐車場1台分当り

名　　称	規　　格	単位	数　　量	摘　　要
駐車ブロック (SE型)	C種	個	2.0	
歩車道境界ブロック	C種(両面)	個	2.0	
敷モルタル	1:3BB	㎥	0.006	
基礎コンクリート	18-8-25BB	㎥	0.092	
型枠		㎡	0.63	
基礎材	RC-40　t=100	㎡	1.40	

図面名称	コンビニ用駐車ブロック	
縮　尺	A1 1/20	H30.1版