PC-G桝(底無) 500×500×500

参考重量430kg　　桝番号:

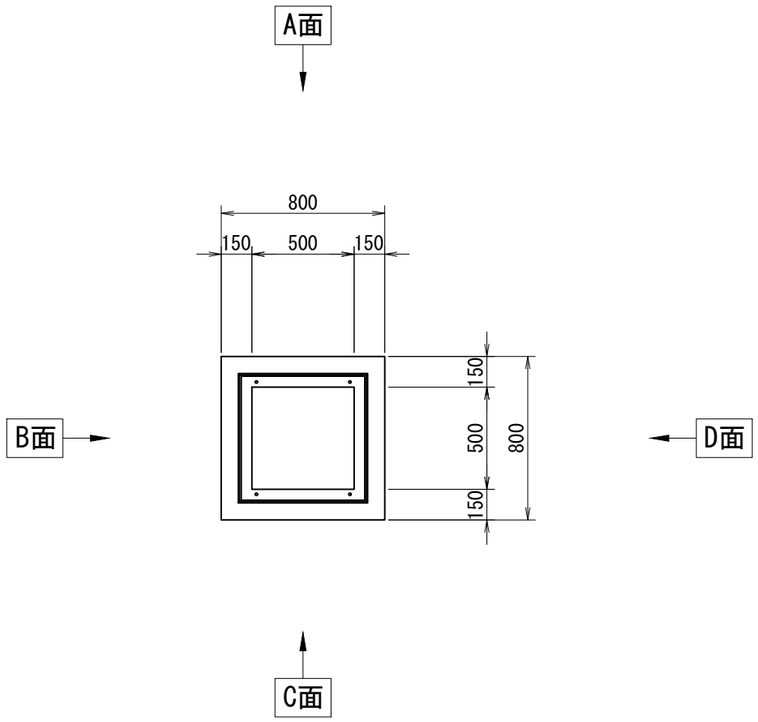

削孔面	削孔寸法
A面	-
B面	-
C面	-
D面	-

受付日	-	担当営業	-
施工業者名	-		
工事場所	-		
工事名（無しでも可）	-		
製品寸法(A×B×H)	500×500×500	-	ステップ　有　・　無
グレーチング品番	-		
グレーチングの荷重	T-2　・　T-14　・　T-25	種類	普通目・細目・普通目NS・細目NS
グレーチングの分割数	1枚　・　2枚割り		
受枠構造	ﾎﾞﾙﾄ固定・110°開閉式・落し込み ①　②	グレーチングバーの方向	A-C　・　B-D

①ボルト固定の場合は、ボルトの位置を丸で記入すること
②110°開閉式の場合は、ヒンジの位置を丸で記入すること

※グレーチングの荷重、種類、分割数、受枠については、○をつけること
※ボルトの位置、ヒンジの位置を記入すること
※受枠は特注の際、特注と記入すること
※受枠開口の上限は、厚み(75+6)まで
※H1100以上の高さでの利用や重量の軽減として桝を重ねて使用可能

側面図

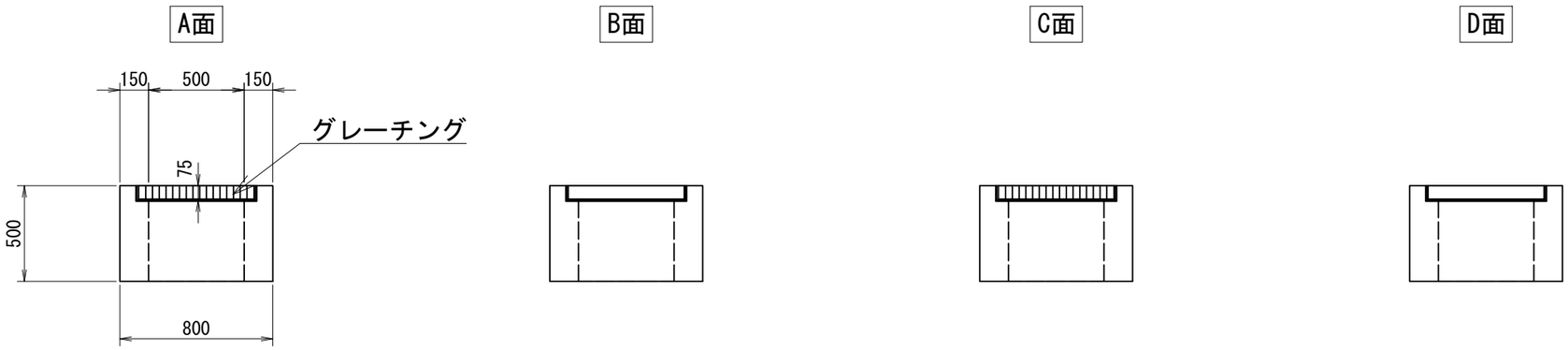

TITLE:	PC-G桝(底無) 500×500×500
SCALE: 1:30	CAD NO. P0000

PC-G桝(底無) 500×500×600

参考重量522kg　　桝番号:

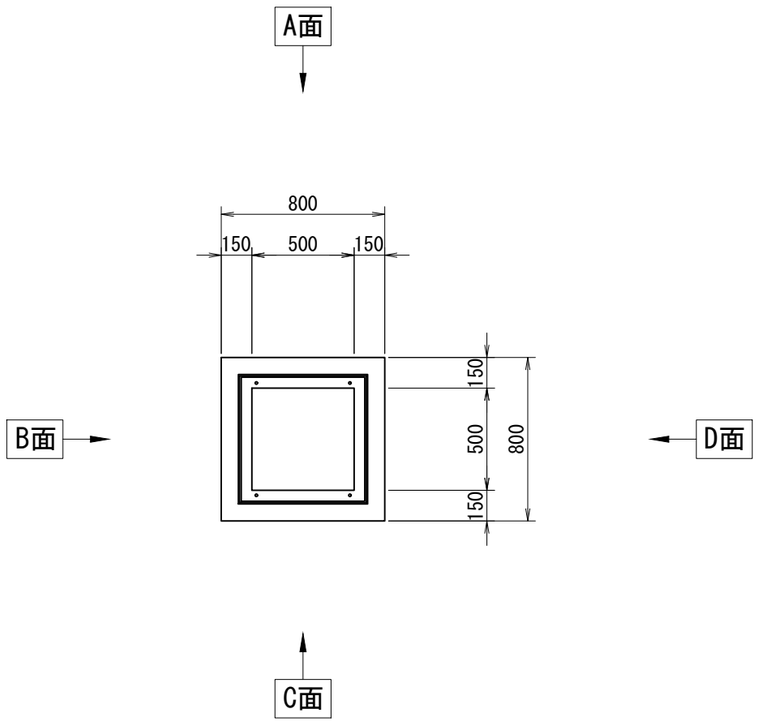

削孔面	削孔寸法
A面	-
B面	-
C面	-
D面	-

受付日	-	担当営業	-
施工業者名	-		
工事場所	-		
工事名（無しでも可）	-		
製品寸法(A×B×H)	500×500×600 / -	ステップ	有　・　無
グレーチング品番	-		
グレーチングの荷重	T-2　・　T-14　・　T-25	種類	普通目・細目・普通目NS・細目NS
グレーチングの分割数	1枚　・　2枚割り		
受枠構造	ﾎﾞﾙﾄ固定・110°開閉式・落し込み ①　②	グレーチングバーの方向	A-C　・　B-D

①ボルト固定の場合は、ボルトの位置を丸で記入すること
②110°開閉式の場合は、ヒンジの位置を丸で記入すること

※グレーチングの荷重、種類、分割数、受枠については、○をつけること
※ボルトの位置、ヒンジの位置を記入すること
※受枠は特注の際、特注と記入すること
※受枠開口の上限は、厚み(75+6)まで
※H1100以上の高さでの利用や重量の軽減として桝を重ねて使用可能

側面図

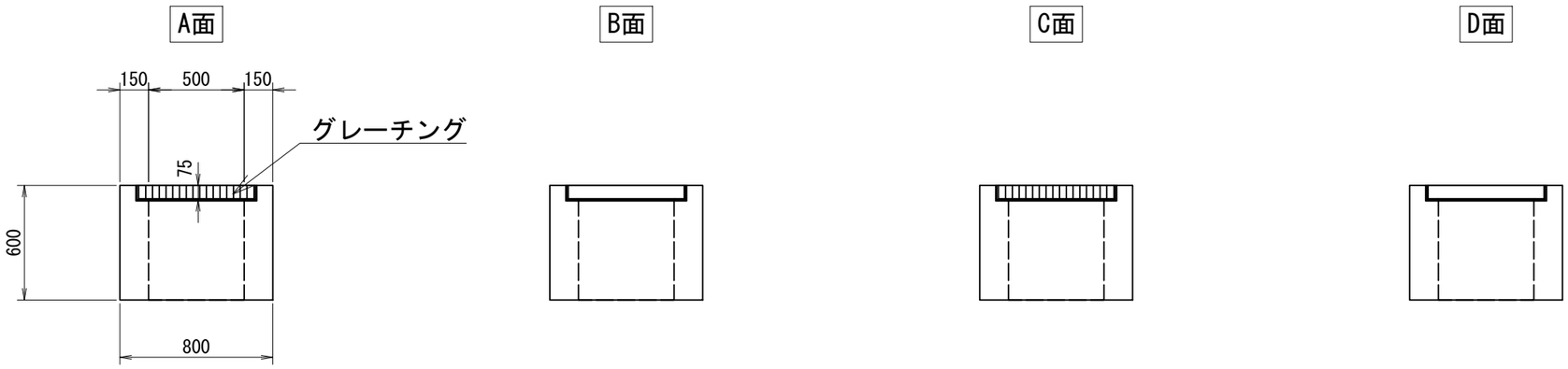

TITLE:	PC-G桝(底無) 500×500×600
SCALE: 1:30	CAD NO. P0000

PC-G桝(底無) 500×500×700

参考重量613kg　　桝番号:

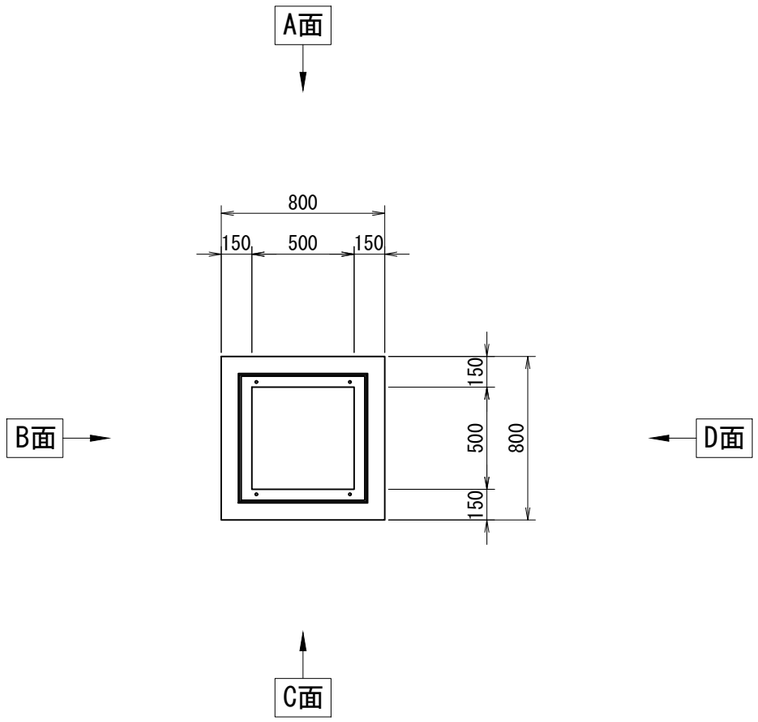

削孔面	削孔寸法
A面	-
B面	-
C面	-
D面	-

受付日	-	担当営業	-
施工業者名	-		
工事場所	-		
工事名（無しでも可）	-		
製品寸法(A×B×H)	500×500×700 / -	ステップ	有　・　無
グレーチング品番	-		
グレーチングの荷重	T-2　・　T-14　・　T-25	種類	普通目・細目・普通目NS・細目NS
グレーチングの分割数	1枚　・　2枚割り		
受枠構造	ﾎﾞﾙﾄ固定・110°開閉式・落し込み ①　②	グレーチングバーの方向	A-C　・　B-D

①ボルト固定の場合は、ボルトの位置を丸で記入すること
②110°開閉式の場合は、ヒンジの位置を丸で記入すること

※グレーチングの荷重、種類、分割数、受枠については、○をつけること
※ボルトの位置、ヒンジの位置を記入すること
※受枠は特注の際、特注と記入すること
※受枠開口の上限は、厚み(75+6)まで
※H1100以上の高さでの利用や重量の軽減として桝を重ねて使用可能

側面図

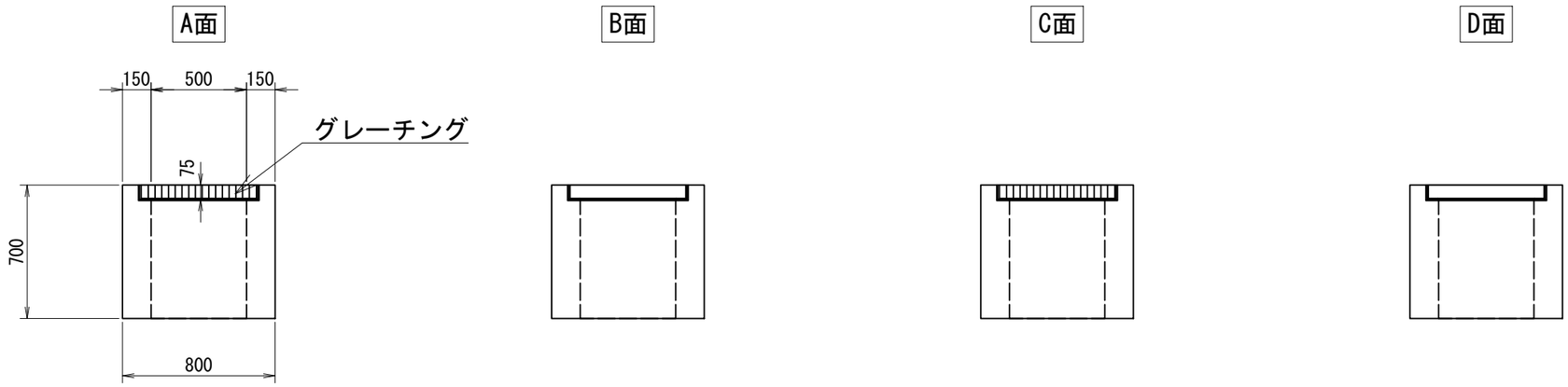

TITLE:	PC-G桝(底無) 500×500×700
SCALE: 1:30	CAD NO. P0000

PC-G桝(底無) 500×500×800

参考重量705kg　　桝番号:

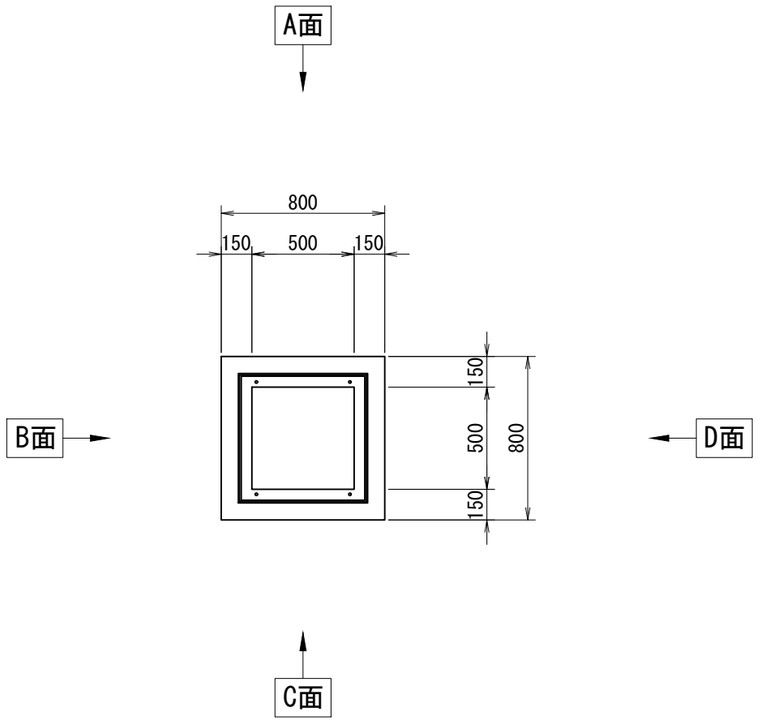

削孔面	削孔寸法
A面	-
B面	-
C面	-
D面	-

受付日	-	担当営業	-
施工業者名	-		
工事場所	-		
工事名（無しでも可）	-		
製品寸法(A×B×H)	500×500×800	-	ステップ　有　・　無
グレーチング品番	-		
グレーチングの荷重	T-2　・　T-14　・　T-25	種類	普通目・細目・普通目NS・細目NS
グレーチングの分割数	1枚　・　2枚割り		
受枠構造	ﾎﾞﾙﾄ固定・110°開閉式・落し込み ①　②	グレーチングバーの方向	A-C　・　B-D

①ボルト固定の場合は、ボルトの位置を丸で記入すること
②110°開閉式の場合は、ヒンジの位置を丸で記入すること

※グレーチングの荷重、種類、分割数、受枠については、○をつけること
※ボルトの位置、ヒンジの位置を記入すること
※受枠は特注の際、特注と記入すること
※受枠開口の上限は、厚み(75+6)まで
※H1100以上の高さでの利用や重量の軽減として桝を重ねて使用可能

側面図

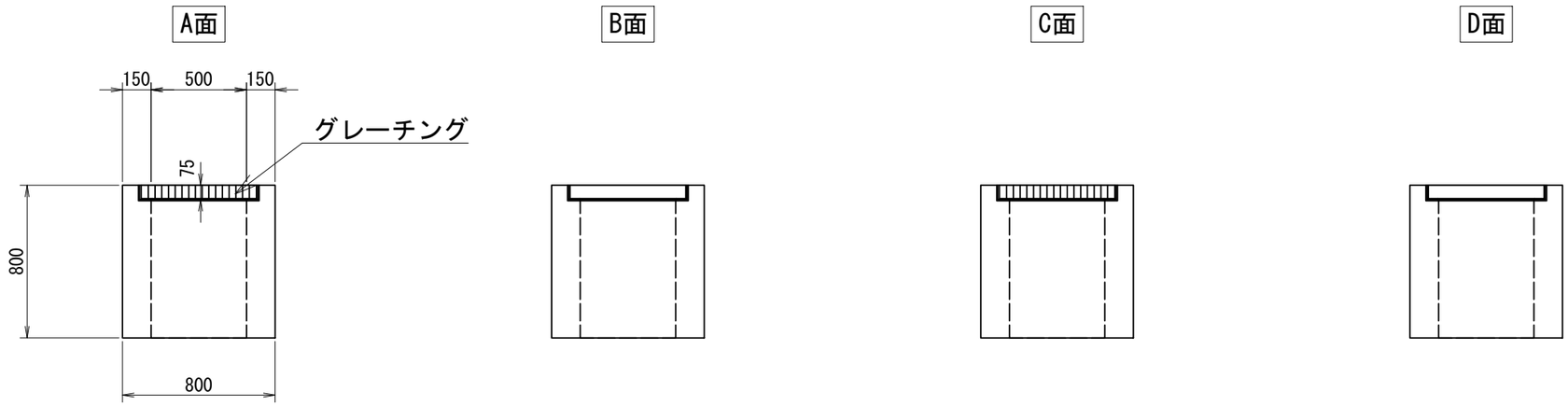

TITLE:	PC-G桝(底無) 500×500×800
SCALE: 1:30	CAD NO. P0000

PC-G桝(底無) 500×500×900

参考重量797kg　　桝番号:

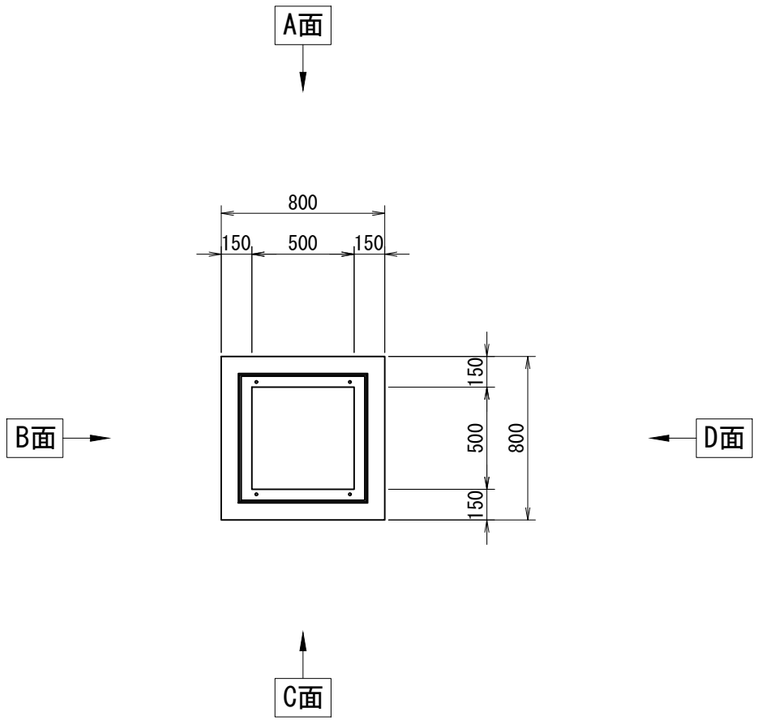

削孔面	削孔寸法
A面	
B面	
C面	
D面	

受付日	-	担当営業	-
施工業者名	-		
工事場所	-		
工事名（無しでも可）	-		
製品寸法(A×B×H)	500×500×900	-	ステップ　有　・　無
グレーチング品番	-		
グレーチングの荷重	T-2　・　T-14　・　T-25	種類	普通目・細目・普通目NS・細目NS
グレーチングの分割数	1枚　・　2枚割り		
受枠構造	ﾎﾞﾙﾄ固定・110°開閉式・落し込み ①　②	グレーチングバーの方向	A-C　・　B-D

①ボルト固定の場合は、ボルトの位置を丸で記入すること
②110°開閉式の場合は、ヒンジの位置を丸で記入すること

※グレーチングの荷重、種類、分割数、受枠については、○をつけること
※ボルトの位置、ヒンジの位置を記入すること
※受枠は特注の際、特注と記入すること
※受枠開口の上限は、厚み(75+6)まで
※H1100以上の高さでの利用や重量の軽減として桝を重ねて使用可能

側面図

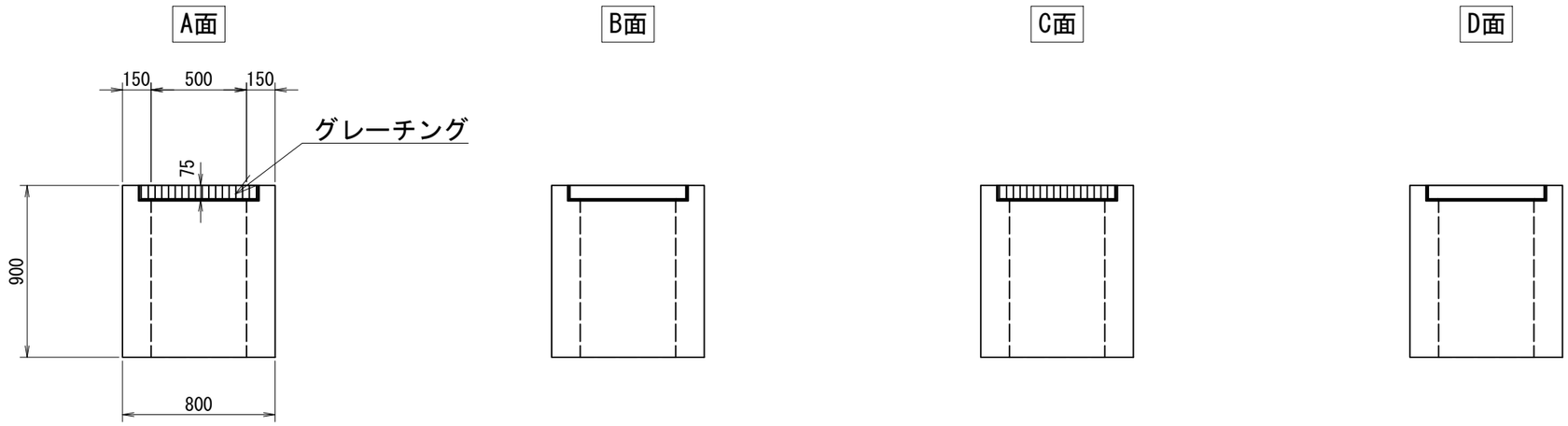

TITLE:	PC-G桝(底無) 500×500×900
SCALE: 1:30	CAD NO. P0000

PC-G桝(底無) 500×500×1000

参考重量888kg　　桝番号:

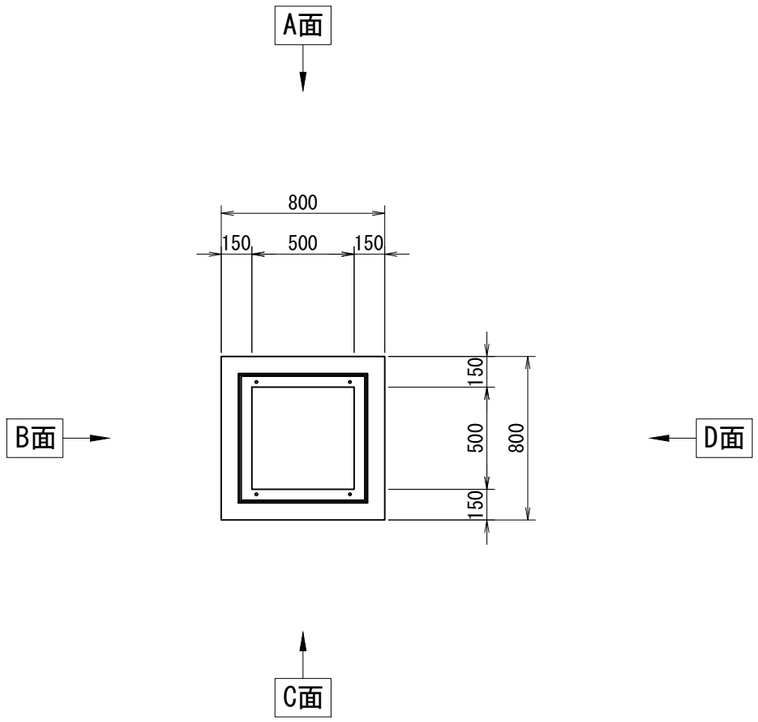

削孔面	削孔寸法
A面	-
B面	-
C面	-
D面	-

受付日	-	担当営業	-
施工業者名	-		
工事場所	-		
工事名（無しでも可）	-		
製品寸法(A×B×H)	500×500×1000 / -	ステップ	有　・　無
グレーチング品番	-		
グレーチングの荷重	T-2　・　T-14　・　T-25	種類	普通目・細目・普通目NS・細目NS
グレーチングの分割数	1枚　・　2枚割り		
受枠構造	ﾎﾞﾙﾄ固定・110°開閉式・落し込み ①　②	グレーチングバーの方向	A-C　・　B-D

①ボルト固定の場合は、ボルトの位置を丸で記入すること
②110°開閉式の場合は、ヒンジの位置を丸で記入すること

※グレーチングの荷重、種類、分割数、受枠については、○をつけること
※ボルトの位置、ヒンジの位置を記入すること
※受枠は特注の際、特注と記入すること
※受枠開口の上限は、厚み(75+6)まで
※H1100以上の高さでの利用や重量の軽減として桝を重ねて使用可能

側面図

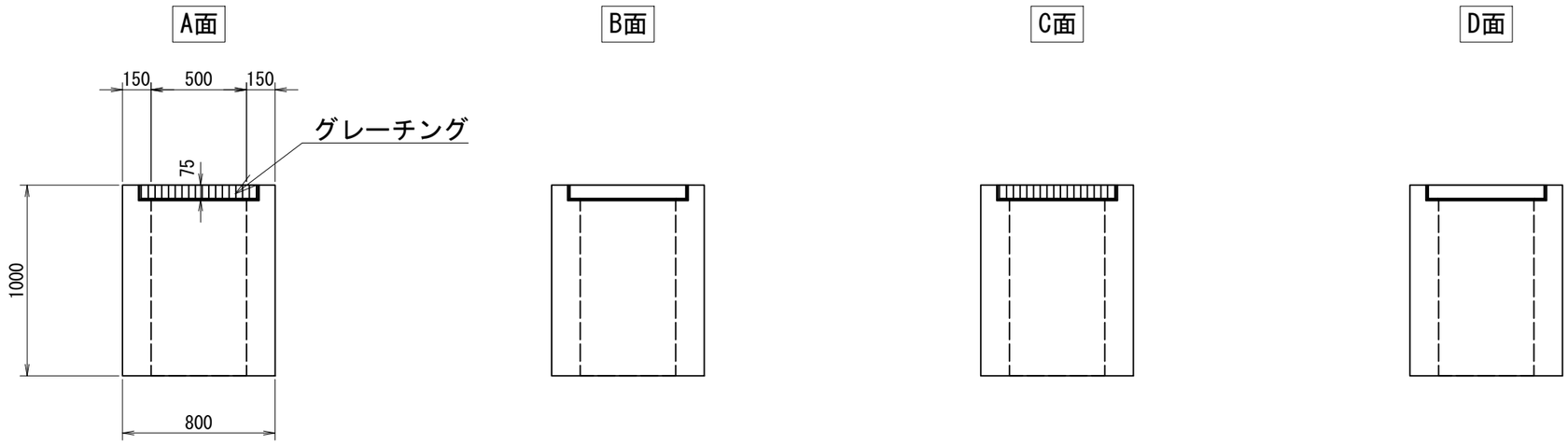

TITLE: PC-G桝(底無) 500×500×1000	
SCALE: 1:30	CAD NO. P0000

PC-G桝(底無) 500×500×1100

参考重量522/458kg　　桝番号:

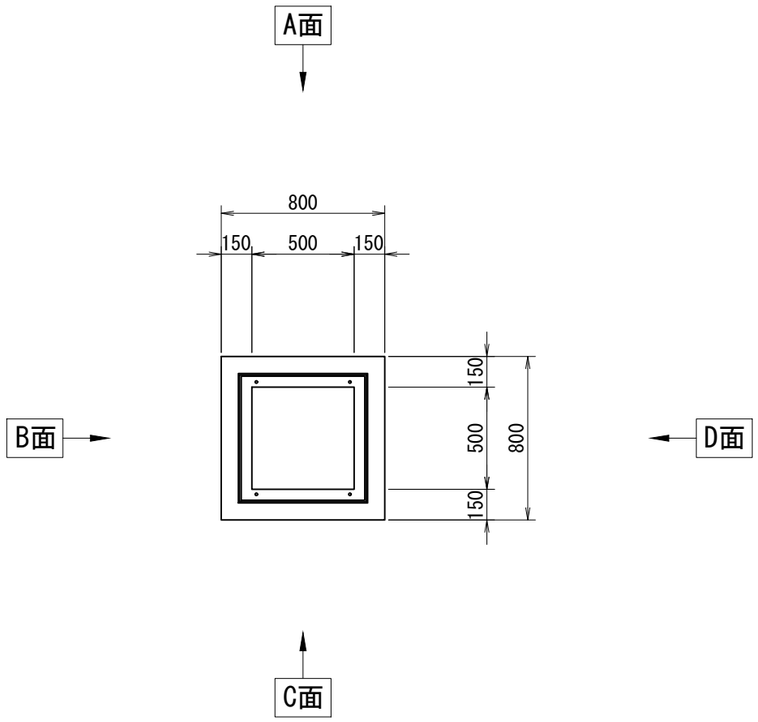

削孔面	削孔寸法
A面	-
B面	-
C面	-
D面	-

受付日	-	担当営業	-
施工業者名	-		
工事場所	-		
工事名（無しでも可）	-		
製品寸法(A×B×H)	500×500×600　500×500×500	ステップ	有　・　無
グレーチング品番	-		
グレーチングの荷重	T-2　・　T-14　・　T-25	種類	普通目・細目・普通目NS・細目NS
グレーチングの分割数	1枚　・　2枚割り		
受枠構造	ﾎﾞﾙﾄ固定・110°開閉式・落し込み ①　②	グレーチングバーの方向	A-C　・　B-D

①ボルト固定の場合は、ボルトの位置を丸で記入すること
②110°開閉式の場合は、ヒンジの位置を丸で記入すること

※グレーチングの荷重、種類、分割数、受枠については、○をつけること
※ボルトの位置、ヒンジの位置を記入すること
※受枠は特注の際、特注と記入すること
※受枠開口の上限は、厚み(75+6)まで
※H1100以上の高さでの利用や重量の軽減として桝を重ねて使用可能

側面図

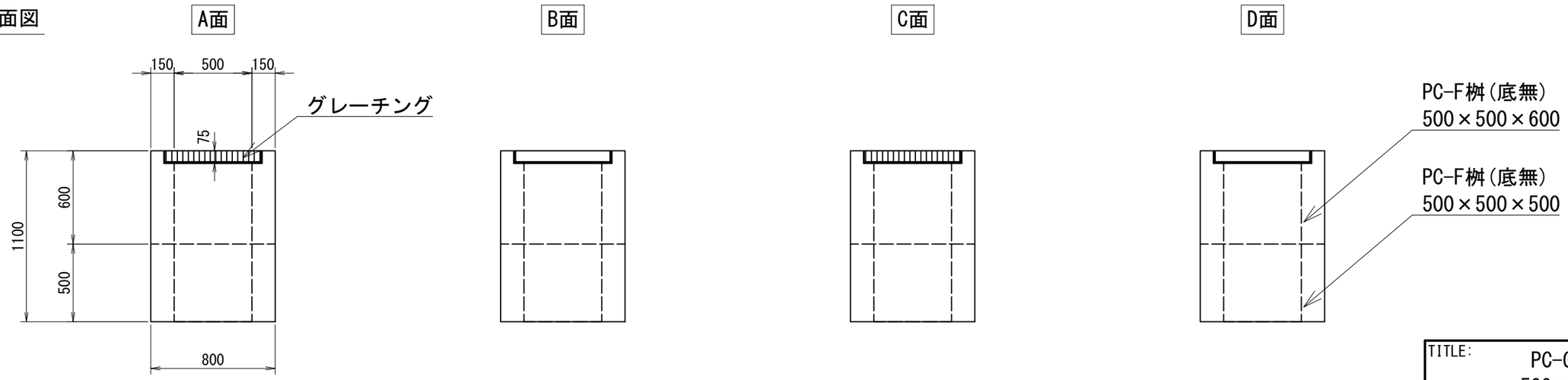

TITLE: PC-G桝(底無) 500×500×1100	
SCALE: 1:30	CAD NO. P0000

PC-G桝(底無) 500×500×1200

参考重量613/458kg　　桝番号:

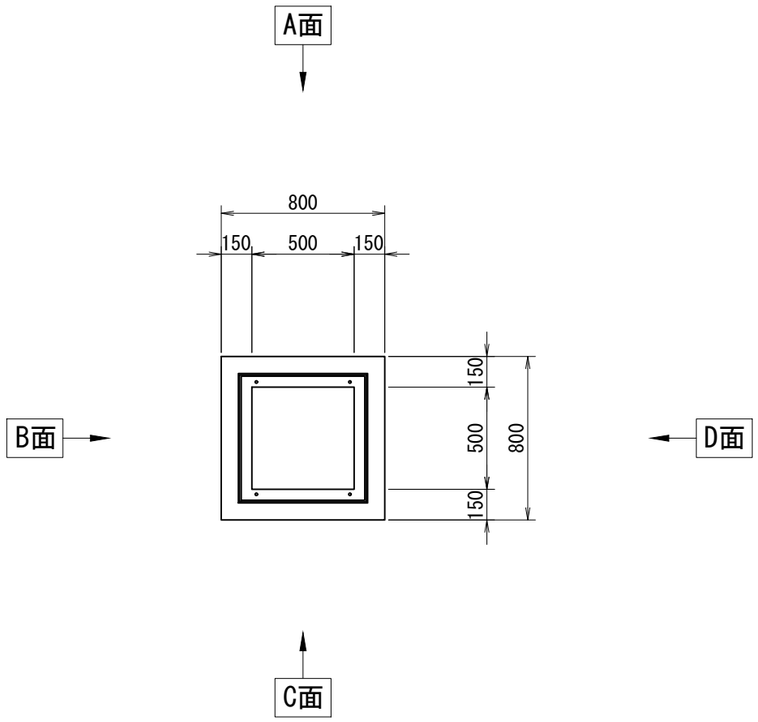

削孔面	削孔寸法
A面	-
B面	-
C面	-
D面	-

受付日	-	担当営業	-
施工業者名	-		
工事場所	-		
工事名（無しでも可）	-		
製品寸法(A×B×H)	500×500×700　500×500×500	ステップ	有　・　無
グレーチング品番	-		
グレーチングの荷重	T-2　・　T-14　・　T-25	種類	普通目・細目・普通目NS・細目NS
グレーチングの分割数	1枚　・　2枚割り		
受枠構造	ﾎﾞﾙﾄ固定・110°開閉式・落し込み ①　②	グレーチングバーの方向	A-C　・　B-D

①ボルト固定の場合は、ボルトの位置を丸で記入すること
②110°開閉式の場合は、ヒンジの位置を丸で記入すること

※グレーチングの荷重、種類、分割数、受枠については、○をつけること
※ボルトの位置、ヒンジの位置を記入すること
※受枠は特注の際、特注と記入すること
※受枠開口の上限は、厚み(75+6)まで
※H1100以上の高さでの利用や重量の軽減として桝を重ねて使用可能

側面図

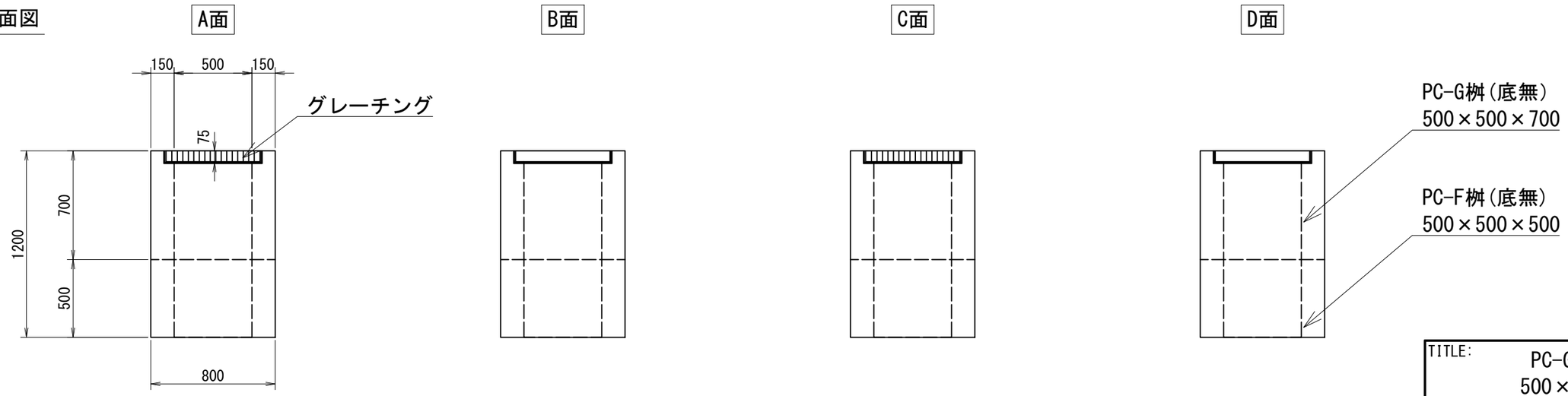

TITLE: PC-G桝(底無) 500×500×1200	
SCALE: 1:30	CAD NO. P0000

PC-G桝(底無) 500×500×1300

参考重量705/458kg　　桝番号:

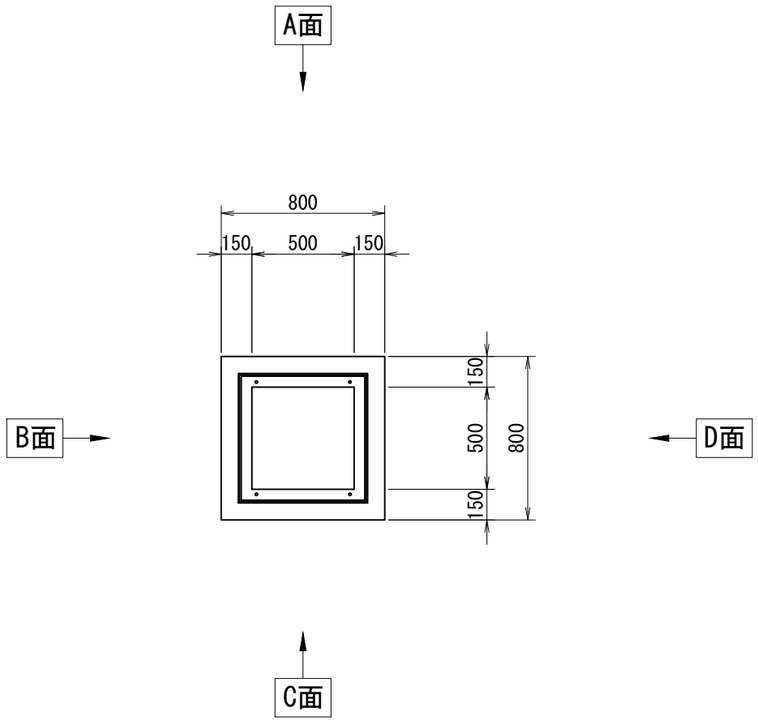

削孔面	削孔寸法
A面	-
B面	-
C面	-
D面	-

受付日	-	担当営業	-
施工業者名	-		
工事場所	-		
工事名（無しでも可）	-		
製品寸法(A×B×H)	500×500×800　500×500×500	ステップ	有　・　無
グレーチング品番	-		
グレーチングの荷重	T-2　・　T-14　・　T-25	種類	普通目・細目・普通目NS・細目NS
グレーチングの分割数	1枚　・　2枚割り		
受枠構造	ﾎﾞﾙﾄ固定・110°開閉式・落し込み ①　②	グレーチングバーの方向	A-C　・　B-D

①ボルト固定の場合は、ボルトの位置を丸で記入すること
②110°開閉式の場合は、ヒンジの位置を丸で記入すること

※グレーチングの荷重、種類、分割数、受枠については、○をつけること
※ボルトの位置、ヒンジの位置を記入すること
※受枠は特注の際、特注と記入すること
※受枠開口の上限は、厚み(75+6)まで
※H1100以上の高さでの利用や重量の軽減として桝を重ねて使用可能

側面図

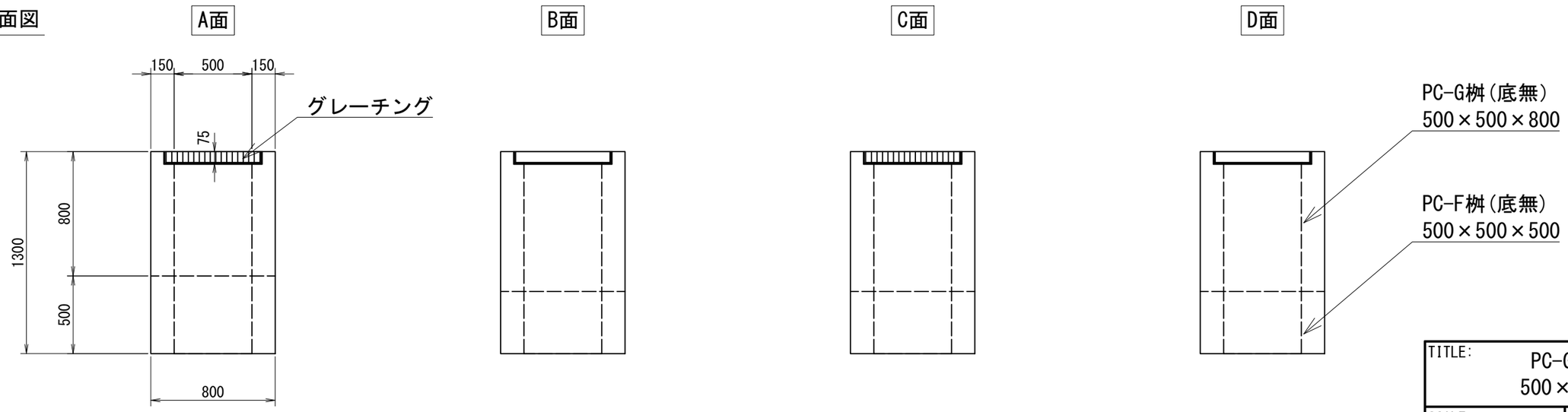

TITLE: PC-G桝(底無) 500×500×1300	
SCALE: 1:30	CAD NO. P0000

PC-G桝(底無) 500×500×1400

参考重量797/458kg　　桝番号:

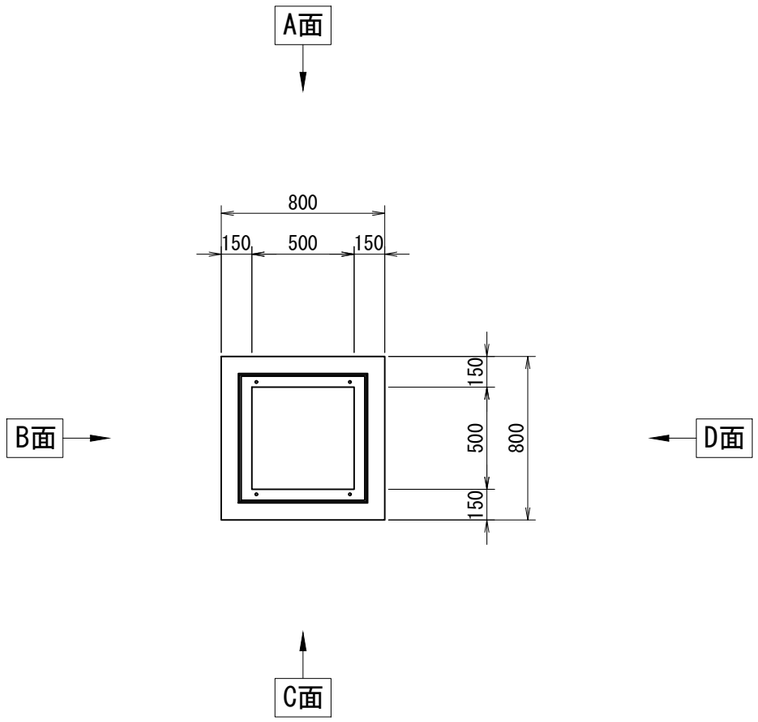

削孔面	削孔寸法
A面	-
B面	-
C面	-
D面	-

受付日	-		担当営業	-
施工業者名	-			
工事場所	-			
工事名（無しでも可）	-			
製品寸法(A×B×H)	500×500×900	500×500×500	ステップ	有　・　無
グレーチング品番	-			
グレーチングの荷重	T-2　・　T-14　・　T-25		種類	普通目・細目・普通目NS・細目NS
グレーチングの分割数	1枚　・　2枚割り			
受枠構造	ﾎﾞﾙﾄ固定・110°開閉式・落し込み ①　②		グレーチングバーの方向	A-C　・　B-D

①ボルト固定の場合は、ボルトの位置を丸で記入すること
②110°開閉式の場合は、ヒンジの位置を丸で記入すること

※グレーチングの荷重、種類、分割数、受枠については、○をつけること
※ボルトの位置、ヒンジの位置を記入すること
※受枠は特注の際、特注と記入すること
※受枠開口の上限は、厚み(75+6)まで
※H1100以上の高さでの利用や重量の軽減として桝を重ねて使用可能

側面図

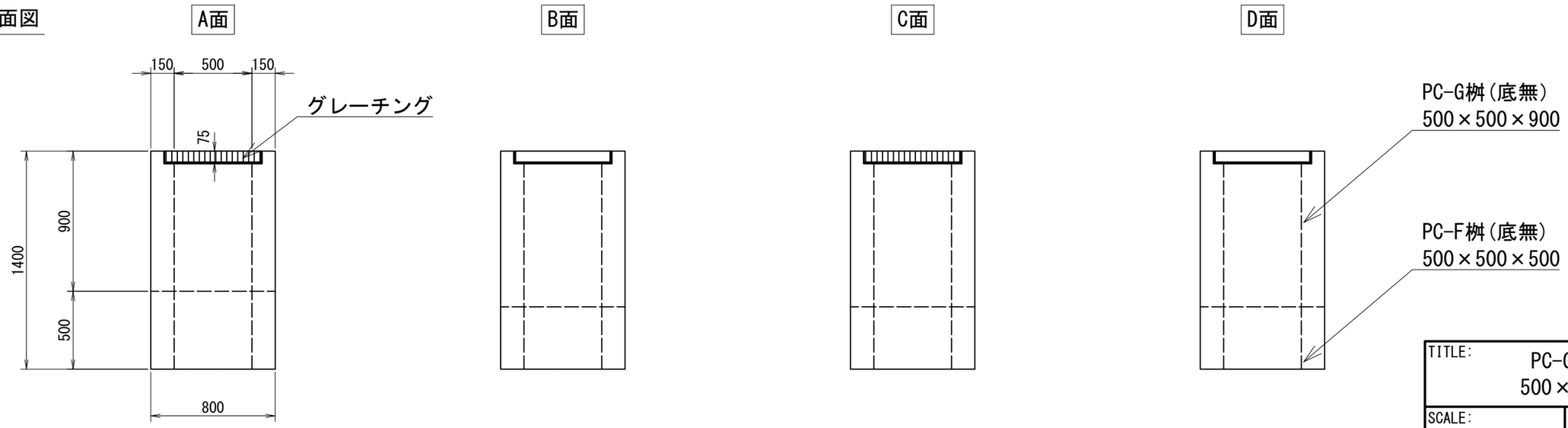

TITLE: PC-G桝(底無) 500×500×1400	
SCALE: 1:30	CAD NO. P0000

PC-G桝(底無) 500×500×1500

参考重量888/458kg　　桝番号:

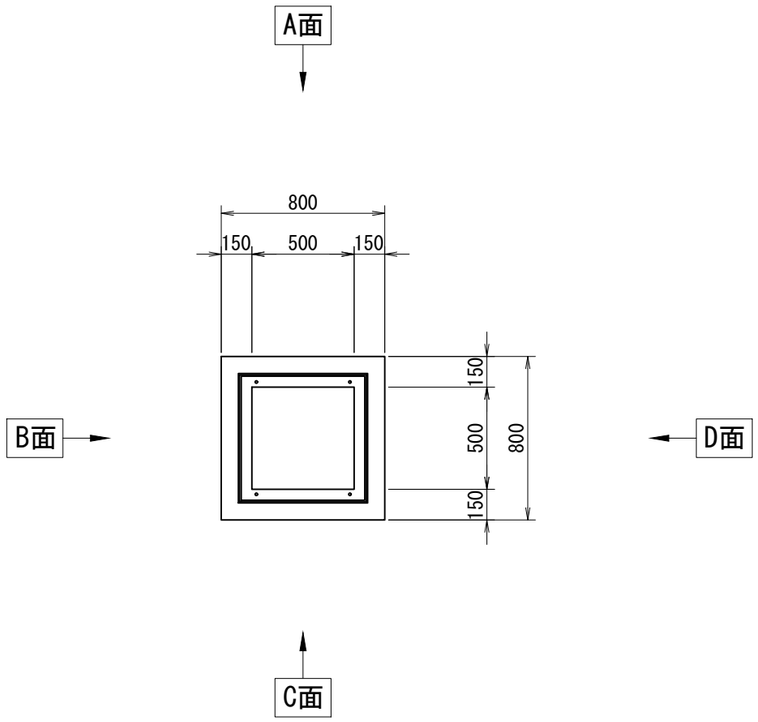

削孔面	削孔寸法
A面	-
B面	-
C面	-
D面	-

受付日	-	担当営業	-
施工業者名	-		
工事場所	-		
工事名（無しでも可）	-		
製品寸法(A×B×H)	500×500×1000　500×500×500	ステップ	有　・　無
グレーチング品番	-		
グレーチングの荷重	T-2　・　T-14　・　T-25	種類	普通目・細目・普通目NS・細目NS
グレーチングの分割数	1枚　・　2枚割り		
受枠構造	ﾎﾞﾙﾄ固定・110°開閉式・落し込み ①　②	グレーチングバーの方向	A-C　・　B-D

①ボルト固定の場合は、ボルトの位置を丸で記入すること
②110°開閉式の場合は、ヒンジの位置を丸で記入すること

※グレーチングの荷重、種類、分割数、受枠については、○をつけること
※ボルトの位置、ヒンジの位置を記入すること
※受枠は特注の際、特注と記入すること
※受枠開口の上限は、厚み(75+6)まで
※H1100以上の高さでの利用や重量の軽減として桝を重ねて使用可能

側面図

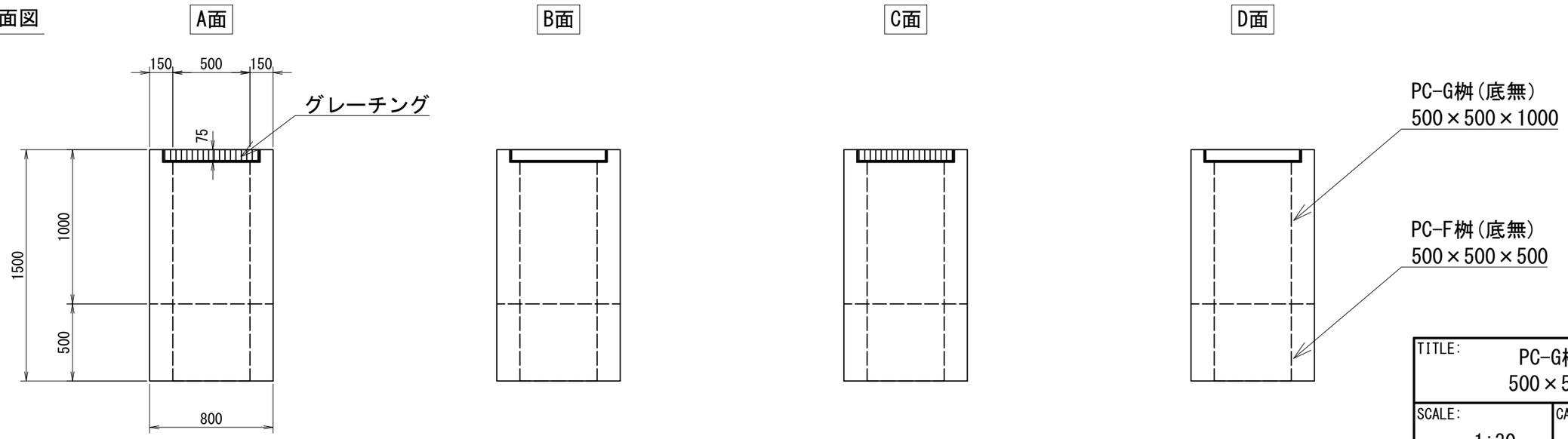

TITLE: PC-G桝(底無) 500×500×1500	
SCALE: 1:30	CAD NO. P0000

PC-G桝(底無) 500×500×1600

参考重量888/550kg　　桝番号:

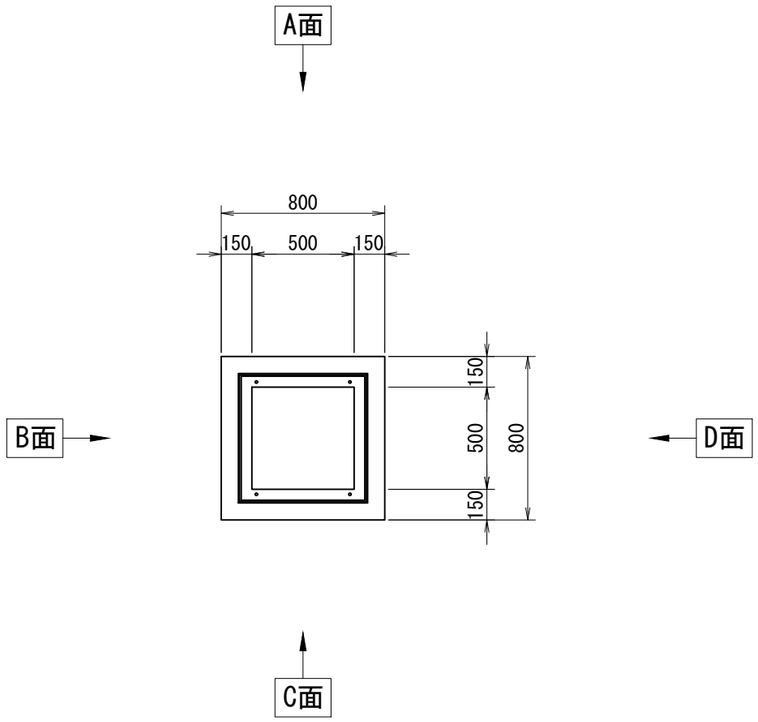

削孔面	削孔寸法
A面	-
B面	-
C面	-
D面	-

受付日	-		担当営業	-
施工業者名	-			
工事場所	-			
工事名（無しでも可）	-			
製品寸法(A×B×H)	500×500×1000	500×500×600	ステップ	有　・　無
グレーチング品番	-			
グレーチングの荷重	T-2　・　T-14　・　T-25		種類	普通目・細目・普通目NS・細目NS
グレーチングの分割数	1枚　・　2枚割り			
受枠構造	ﾎﾞﾙﾄ固定・110°開閉式・落し込み ①　②		グレーチングバーの方向	A-C　・　B-D

①ボルト固定の場合は、ボルトの位置を丸で記入すること
②110°開閉式の場合は、ヒンジの位置を丸で記入すること

※グレーチングの荷重、種類、分割数、受枠については、○をつけること
※ボルトの位置、ヒンジの位置を記入すること
※受枠は特注の際、特注と記入すること
※受枠開口の上限は、厚み(75+6)まで
※H1100以上の高さでの利用や重量の軽減として桝を重ねて使用可能

側面図

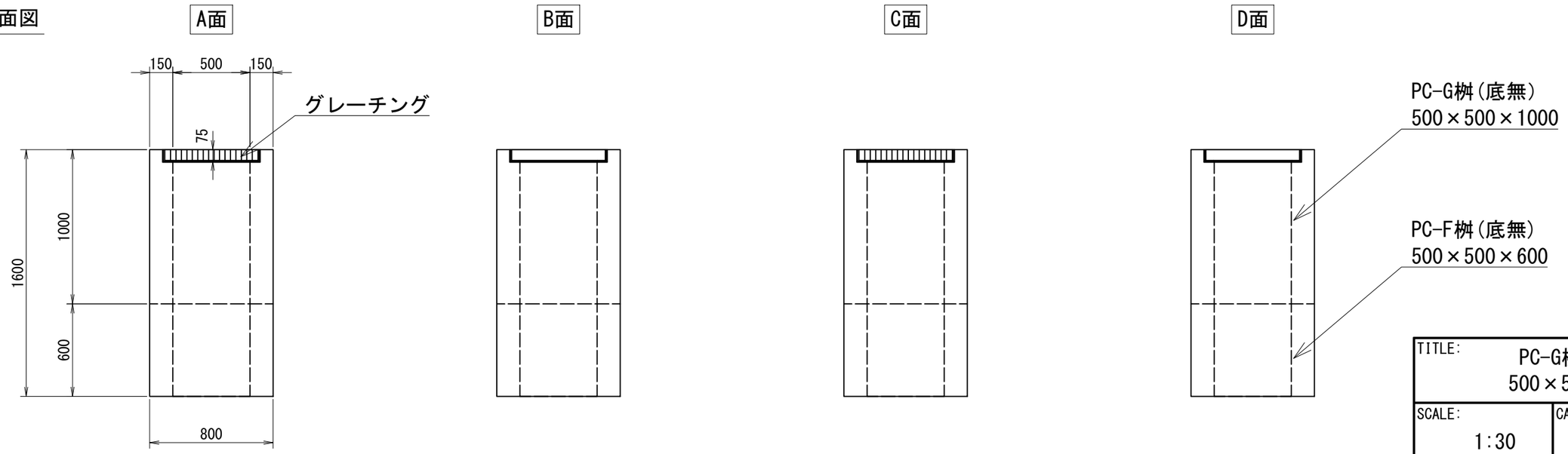

TITLE: PC-G桝(底無) 500×500×1600	
SCALE: 1:30	CAD NO. P0000

PC-G桝(底無) 500×500×1700

参考重量888/642kg　　桝番号:

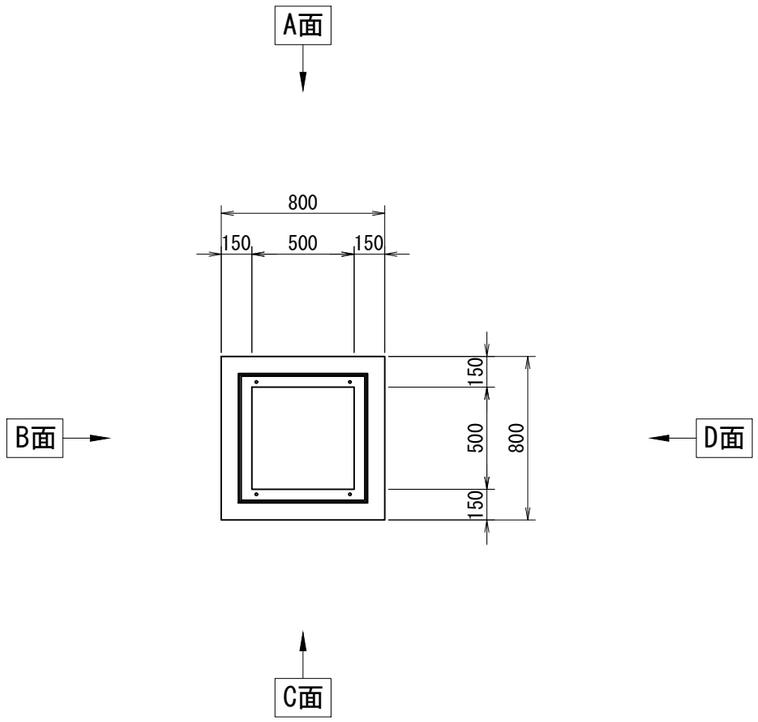

削孔面	削孔寸法
A面	-
B面	-
C面	-
D面	-

受付日	-	担当営業	-
施工業者名	-		
工事場所	-		
工事名（無しでも可）	-		
製品寸法(A×B×H)	500×500×1000　500×500×700	ステップ	有　・　無
グレーチング品番	-		
グレーチングの荷重	T-2　・　T-14　・　T-25	種類	普通目・細目・普通目NS・細目NS
グレーチングの分割数	1枚　・　2枚割り		
受枠構造	ﾎﾞﾙﾄ固定・110°開閉式・落し込み ①　②	グレーチングバーの方向	A-C　・　B-D

①ボルト固定の場合は、ボルトの位置を丸で記入すること
②110°開閉式の場合は、ヒンジの位置を丸で記入すること

※グレーチングの荷重、種類、分割数、受枠については、○をつけること
※ボルトの位置、ヒンジの位置を記入すること
※受枠は特注の際、特注と記入すること
※受枠開口の上限は、厚み(75+6)まで
※H1100以上の高さでの利用や重量の軽減として桝を重ねて使用可能

側面図

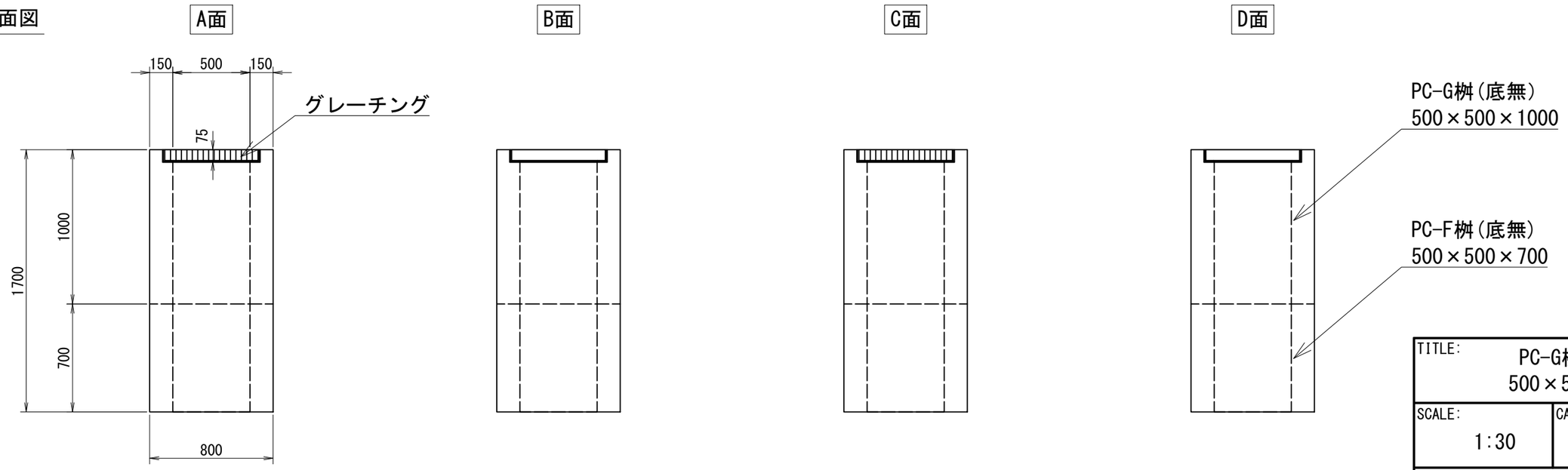

TITLE: PC-G桝(底無) 500×500×1700	
SCALE: 1:30	CAD NO. P0000

PC-G桝(底無) 500×500×1800

参考重量888/733kg　　桝番号:

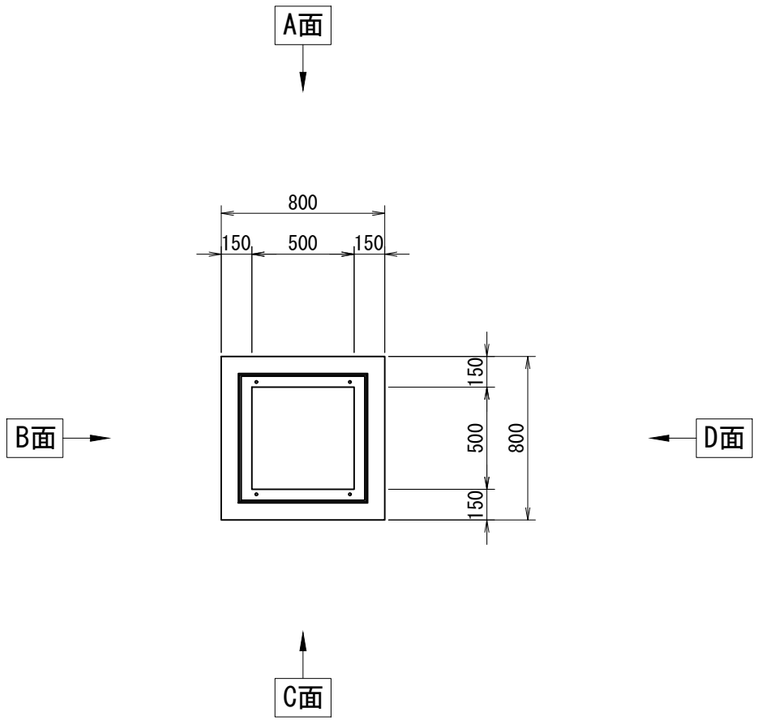

削孔面	削孔寸法
A面	-
B面	-
C面	-
D面	-

受付日	-	担当営業	-
施工業者名	-		
工事場所	-		
工事名（無しでも可）	-		
製品寸法(A×B×H)	500×500×1000　500×500×800	ステップ	有　・　無
グレーチング品番	-		
グレーチングの荷重	T-2　・　T-14　・　T-25	種類	普通目・細目・普通目NS・細目NS
グレーチングの分割数	1枚　・　2枚割り		
受枠構造	ﾎﾞﾙﾄ固定・110°開閉式・落し込み ①　②	グレーチングバーの方向	A-C　・　B-D

①ボルト固定の場合は、ボルトの位置を丸で記入すること
②110°開閉式の場合は、ヒンジの位置を丸で記入すること

※グレーチングの荷重、種類、分割数、受枠については、○をつけること
※ボルトの位置、ヒンジの位置を記入すること
※受枠は特注の際、特注と記入すること
※受枠開口の上限は、厚み(75+6)まで
※H1100以上の高さでの利用や重量の軽減として桝を重ねて使用可能

側面図

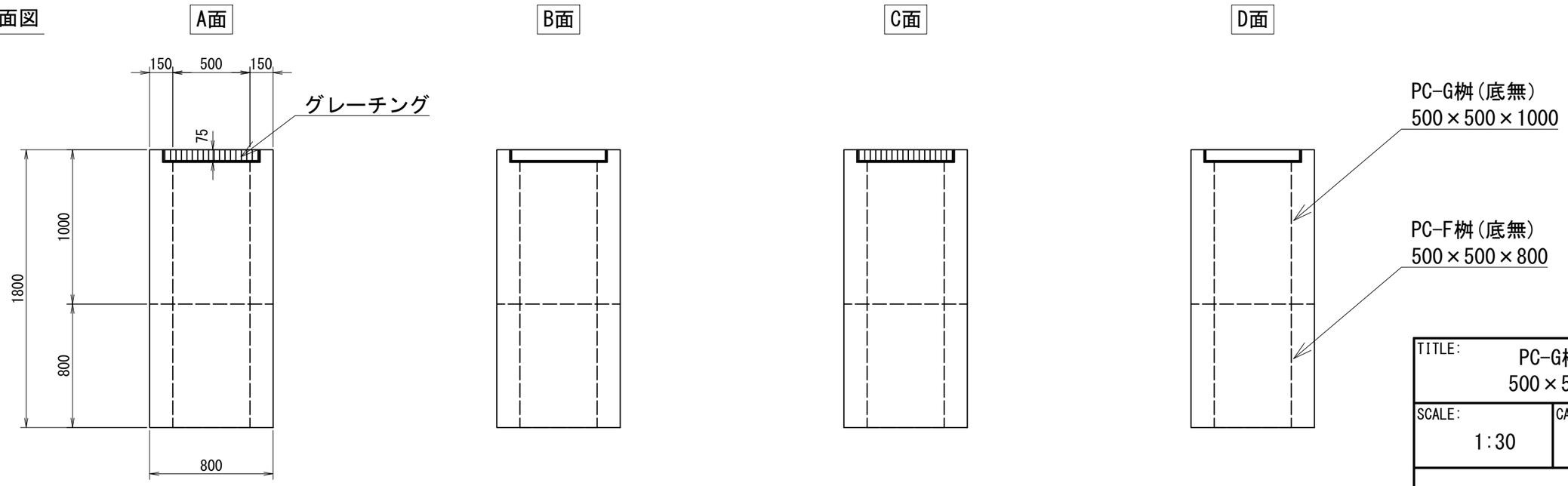

TITLE: PC-G桝(底無) 500×500×1800	
SCALE: 1:30	CAD NO. P0000

PC-G桝(底無) 500×500×1900

参考重量888/825kg　　桝番号:

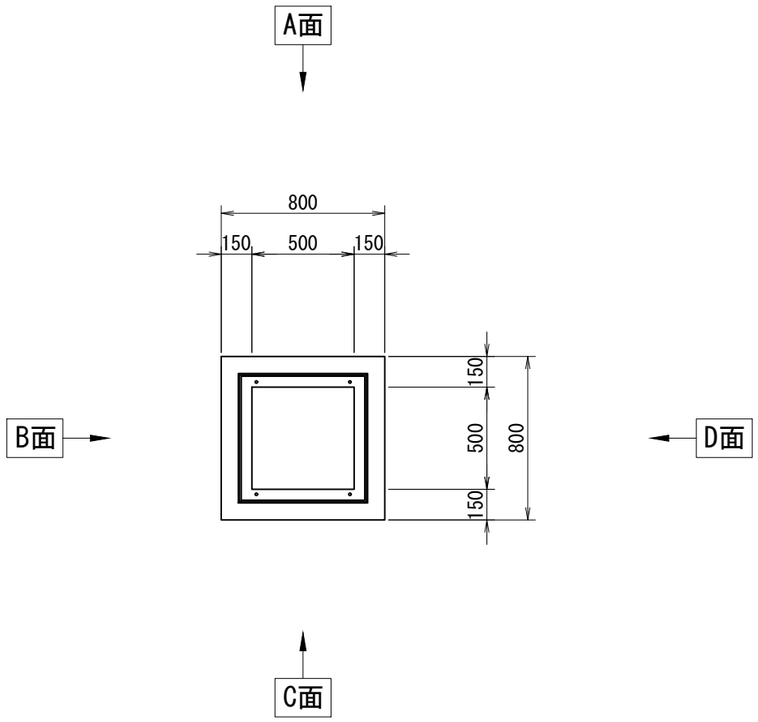

削孔面	削孔寸法
A面	-
B面	-
C面	-
D面	-

受付日	-	担当営業	-
施工業者名	-		
工事場所	-		
工事名（無しでも可）	-		
製品寸法(A×B×H)	500×500×1000　500×500×900	ステップ	有　・　無
グレーチング品番	-		
グレーチングの荷重	T-2　・　T-14　・　T-25	種類	普通目・細目・普通目NS・細目NS
グレーチングの分割数	1枚　・　2枚割り		
受枠構造	ﾎﾞﾙﾄ固定・110°開閉式・落し込み ①　②	グレーチングバーの方向	A-C　・　B-D

①ボルト固定の場合は、ボルトの位置を丸で記入すること
②110°開閉式の場合は、ヒンジの位置を丸で記入すること

※グレーチングの荷重、種類、分割数、受枠については、○をつけること
※ボルトの位置、ヒンジの位置を記入すること
※受枠は特注の際、特注と記入すること
※受枠開口の上限は、厚み(75+6)まで
※H1100以上の高さでの利用や重量の軽減として桝を重ねて使用可能

側面図

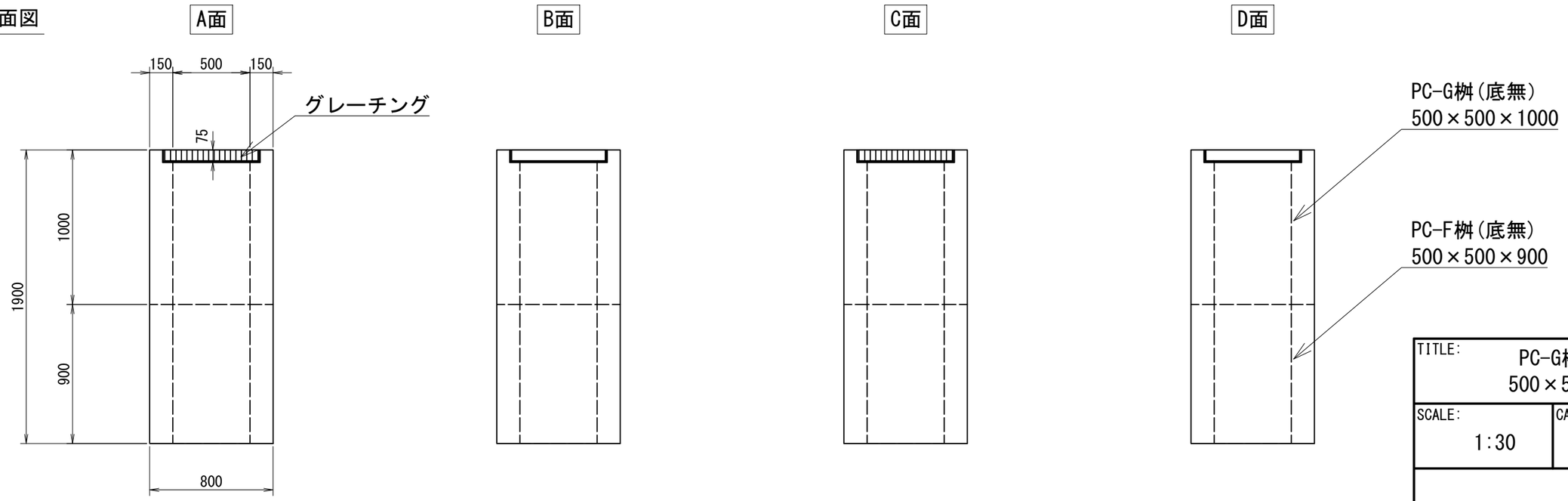

TITLE:	PC-G桝(底無) 500×500×1900
SCALE: 1:30	CAD NO. P0000

PC-G桝(底無) 500×500×2000

参考重量888/917kg　　桝番号:

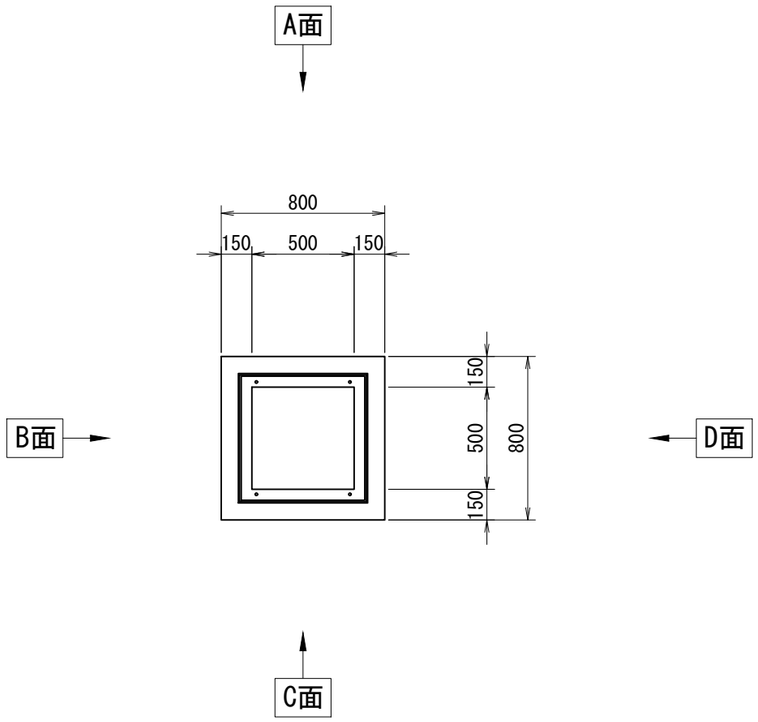

削孔面	削孔寸法
A面	-
B面	-
C面	-
D面	-

受付日	-	担当営業	-
施工業者名	-		
工事場所	-		
工事名（無しでも可）	-		
製品寸法(A×B×H)	500×500×1000　500×500×1000	ステップ	有　・　無
グレーチング品番	-		
グレーチングの荷重	T-2　・　T-14　・　T-25	種類	普通目・細目・普通目NS・細目NS
グレーチングの分割数	1枚　・　2枚割り		
受枠構造	ﾎﾞﾙﾄ固定・110°開閉式・落し込み ①　②	グレーチングバーの方向	A-C　・　B-D

①ボルト固定の場合は、ボルトの位置を丸で記入すること
②110°開閉式の場合は、ヒンジの位置を丸で記入すること

※グレーチングの荷重、種類、分割数、受枠については、○をつけること
※ボルトの位置、ヒンジの位置を記入すること
※受枠は特注の際、特注と記入すること
※受枠開口の上限は、厚み(75+6)まで
※H1100以上の高さでの利用や重量の軽減として桝を重ねて使用可能

側面図

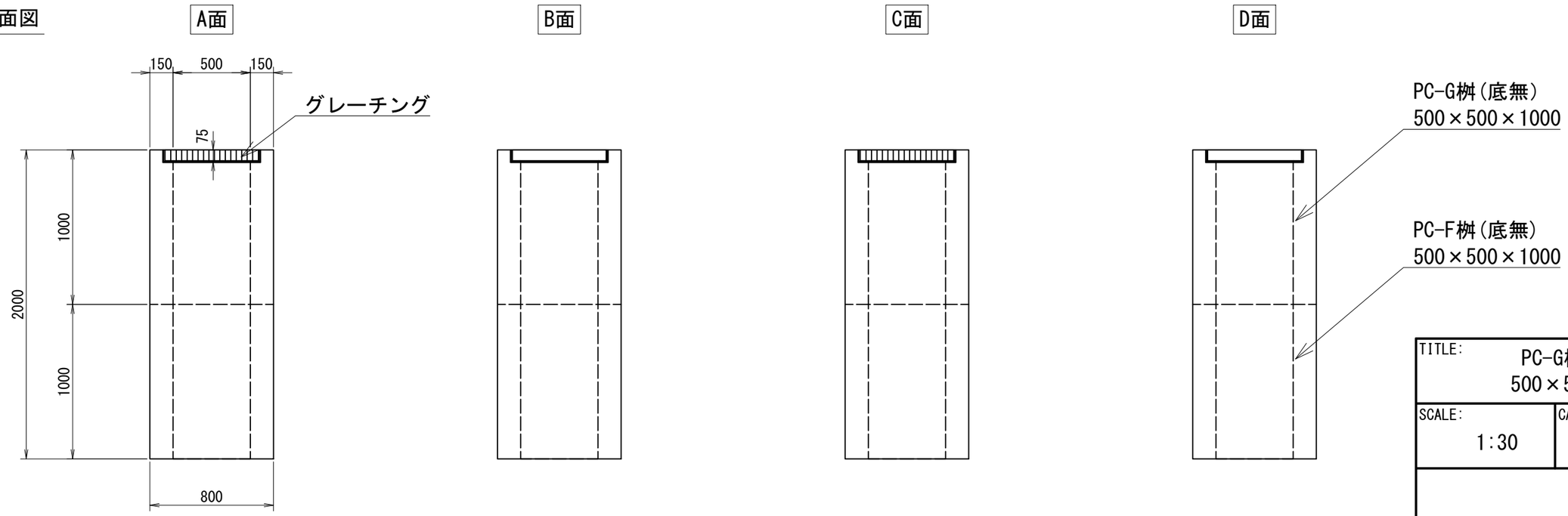

TITLE: PC-G桝(底無) 500×500×2000	
SCALE: 1:30	CAD NO. P0000

PC-G桝(底無) 600×600×600

参考重量595kg　　桝番号:

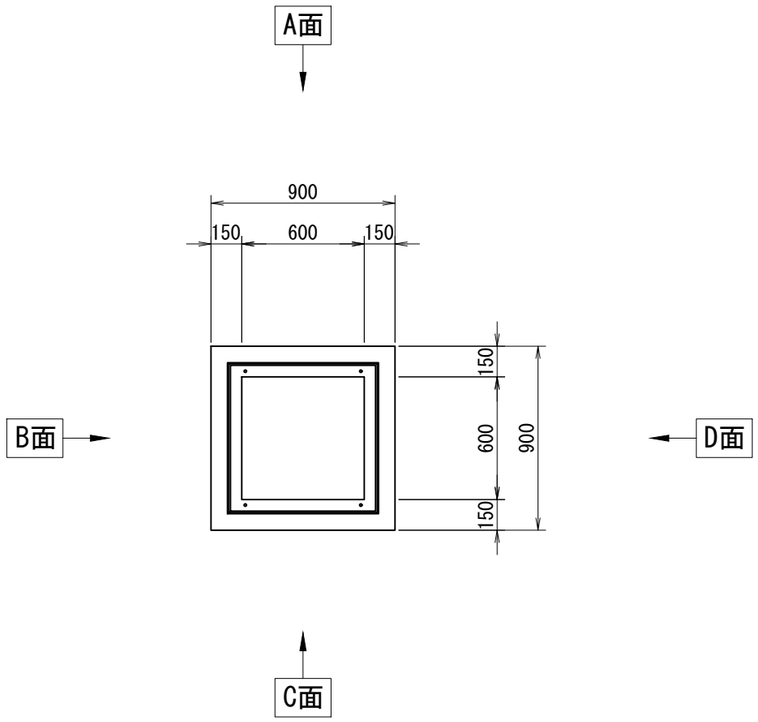

削孔面	削孔寸法
A面	-
B面	-
C面	-
D面	-

受付日	-	担当営業	-
施工業者名	-		
工事場所	-		
工事名（無しでも可）	-		
製品寸法(A×B×H)	600×600×600	-	ステップ　有　・　無
グレーチング品番	-		
グレーチングの荷重	T-2　・　T-14　・　T-25	種類	普通目・細目・普通目NS・細目NS
グレーチングの分割数	1枚　・　2枚割り		
受枠構造	ﾎﾞﾙﾄ固定・110°開閉式・落し込み ①　②	グレーチングバーの方向	A-C　・　B-D

①ボルト固定の場合は、ボルトの位置を丸で記入すること
②110°開閉式の場合は、ヒンジの位置を丸で記入すること

※グレーチングの荷重、種類、分割数、受枠については、○をつけること
※ボルトの位置、ヒンジの位置を記入すること
※受枠は特注の際、特注と記入すること
※受枠開口の上限は、厚み(85+6)まで
※H1100以上の高さでの利用や重量の軽減として桝を重ねて使用可能

側面図

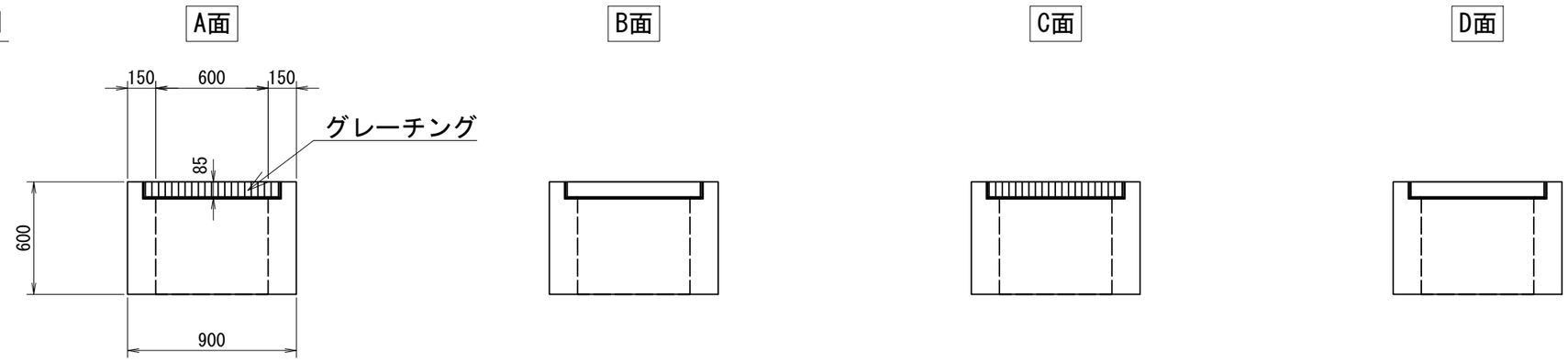

TITLE: PC-G桝(底無) 600×600×600	
SCALE: 1:30	CAD NO. P0000

PC-G桝(底無) 600×600×700

参考重量701kg　　桝番号:

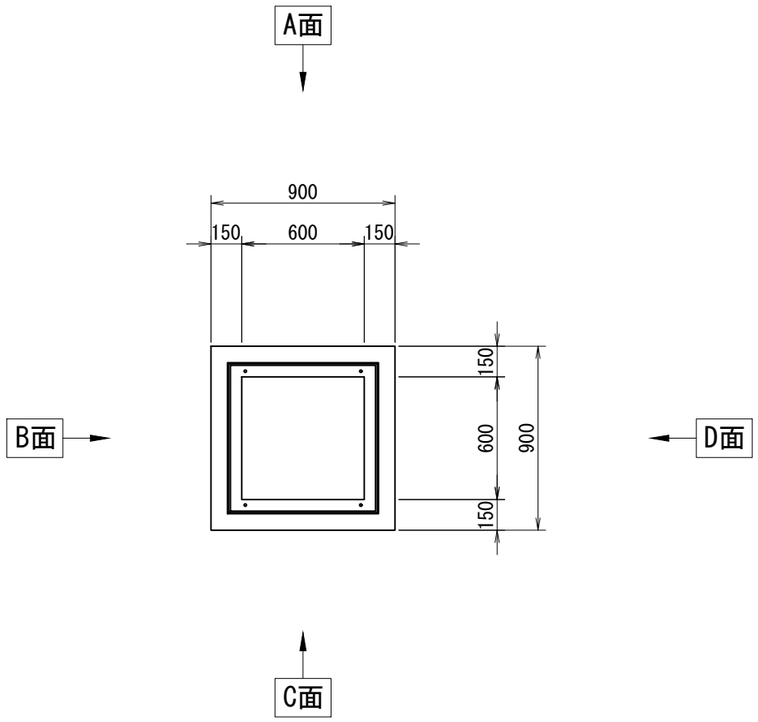

削孔面	削孔寸法
A面	-
B面	-
C面	-
D面	-

受付日	-	担当営業	-
施工業者名	-		
工事場所	-		
工事名（無しでも可）	-		
製品寸法(A×B×H)	600×600×700 / -	ステップ	有　・　無
グレーチング品番	-		
グレーチングの荷重	T-2　・　T-14　・　T-25	種類	普通目・細目・普通目NS・細目NS
グレーチングの分割数	1枚　・　2枚割り		
受枠構造	ﾎﾞﾙﾄ固定・110°開閉式・落し込み ①　②	グレーチングバーの方向	A-C　・　B-D

①ボルト固定の場合は、ボルトの位置を丸で記入すること
②110°開閉式の場合は、ヒンジの位置を丸で記入すること

※グレーチングの荷重、種類、分割数、受枠については、○をつけること
※ボルトの位置、ヒンジの位置を記入すること
※受枠は特注の際、特注と記入すること
※受枠開口の上限は、厚み(85+6)まで
※H1100以上の高さでの利用や重量の軽減として桝を重ねて使用可能

側面図

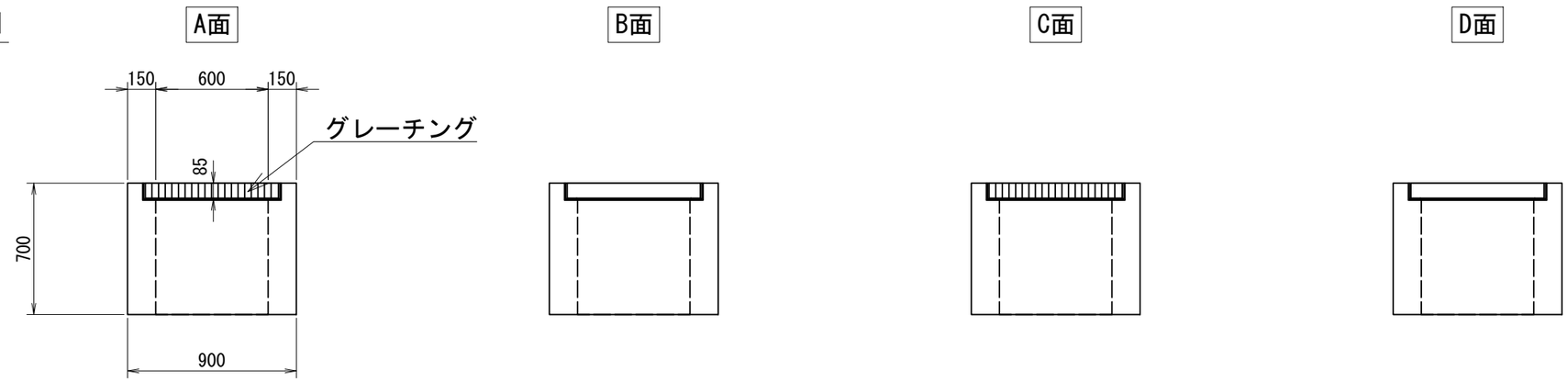

TITLE:	PC-G桝(底無) 600×600×700
SCALE: 1:30	CAD NO. P0000

PC-G桝(底無) 600×600×800

参考重量807kg　　桝番号:

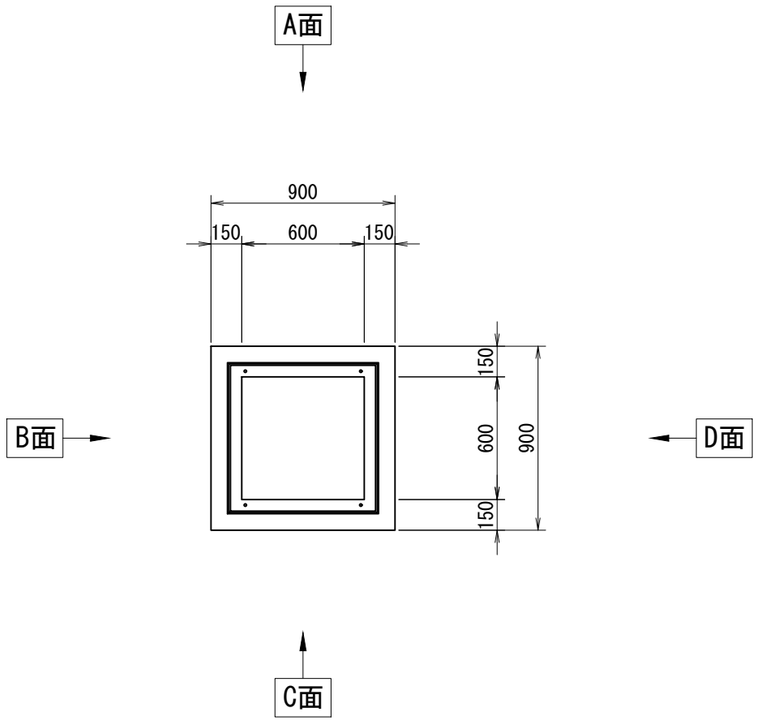

削孔面	削孔寸法
A面	-
B面	-
C面	-
D面	-

受付日	-	担当営業	-
施工業者名	-		
工事場所	-		
工事名（無しでも可）	-		
製品寸法(A×B×H)	600×600×800 / -	ステップ	有　・　無
グレーチング品番	-		
グレーチングの荷重	T-2　・　T-14　・　T-25	種類	普通目・細目・普通目NS・細目NS
グレーチングの分割数	1枚　・　2枚割り		
受枠構造	ﾎﾞﾙﾄ固定・110°開閉式・落し込み ①　②	グレーチングバーの方向	A-C　・　B-D

①ボルト固定の場合は、ボルトの位置を丸で記入すること
②110°開閉式の場合は、ヒンジの位置を丸で記入すること

※グレーチングの荷重、種類、分割数、受枠については、○をつけること
※ボルトの位置、ヒンジの位置を記入すること
※受枠は特注の際、特注と記入すること
※受枠開口の上限は、厚み(85+6)まで
※H1100以上の高さでの利用や重量の軽減として桝を重ねて使用可能

側面図

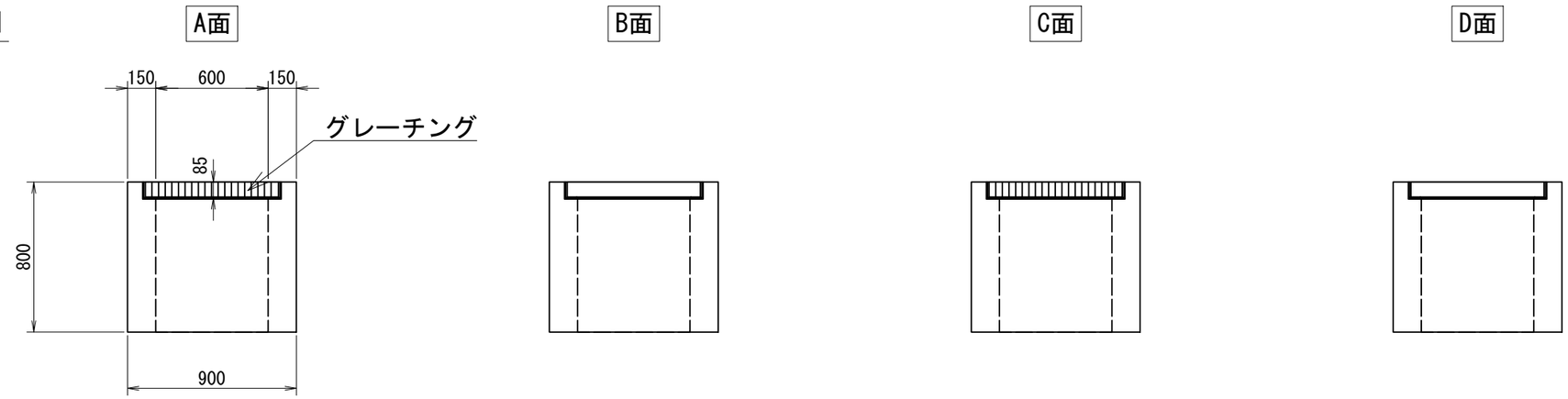

TITLE:	PC-G桝(底無) 600×600×800
SCALE: 1:30	CAD NO. P0000

PC-G桝(底無) 600×600×900

参考重量913kg　　桝番号:

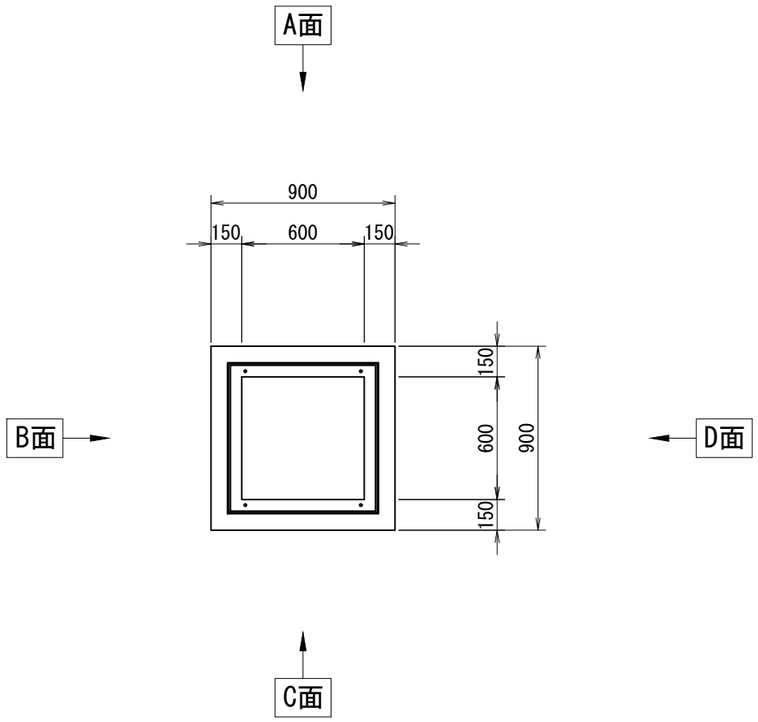

削孔面	削孔寸法
A面	-
B面	-
C面	-
D面	-

受付日	-	担当営業	-
施工業者名	-		
工事場所	-		
工事名（無しでも可）	-		
製品寸法(A×B×H)	600×600×900	-	ステップ　有　・　無
グレーチング品番	-		
グレーチングの荷重	T-2　・　T-14　・　T-25	種類	普通目・細目・普通目NS・細目NS
グレーチングの分割数	1枚　・　2枚割り		
受枠構造	ﾎﾞﾙﾄ固定・110°開閉式・落し込み ①　②	グレーチングバーの方向	A-C　・　B-D

①ボルト固定の場合は、ボルトの位置を丸で記入すること
②110°開閉式の場合は、ヒンジの位置を丸で記入すること

※グレーチングの荷重、種類、分割数、受枠については、○をつけること
※ボルトの位置、ヒンジの位置を記入すること
※受枠は特注の際、特注と記入すること
※受枠開口の上限は、厚み(85+6)まで
※H1100以上の高さでの利用や重量の軽減として桝を重ねて使用可能

側面図

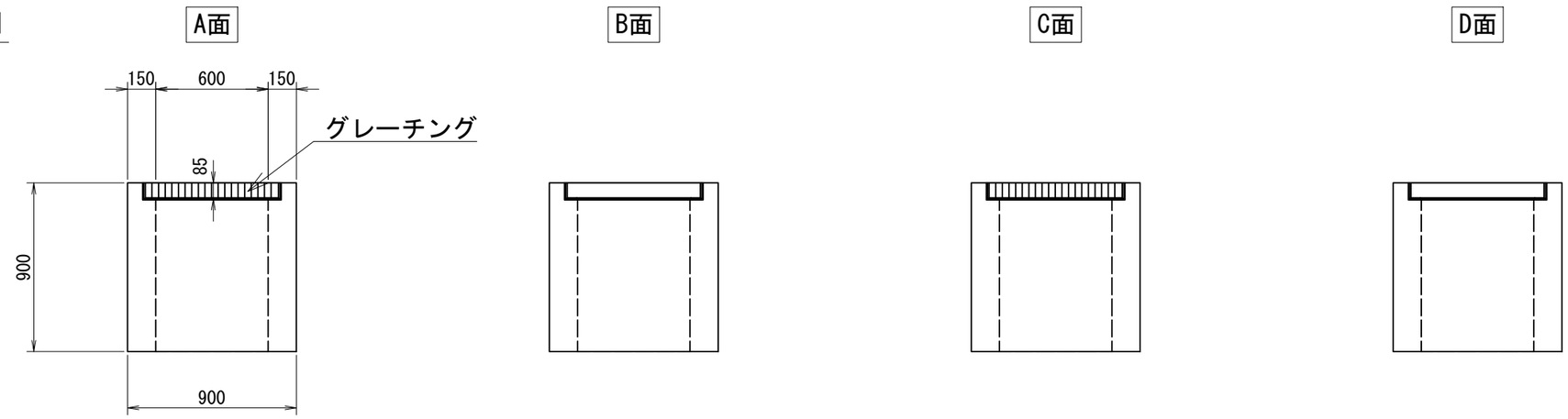

TITLE: PC-G桝(底無) 600×600×900	
SCALE: 1:30	CAD NO. P0000

PC-G桝(底無) 600×600×1000

参考重量1018kg　　桝番号:

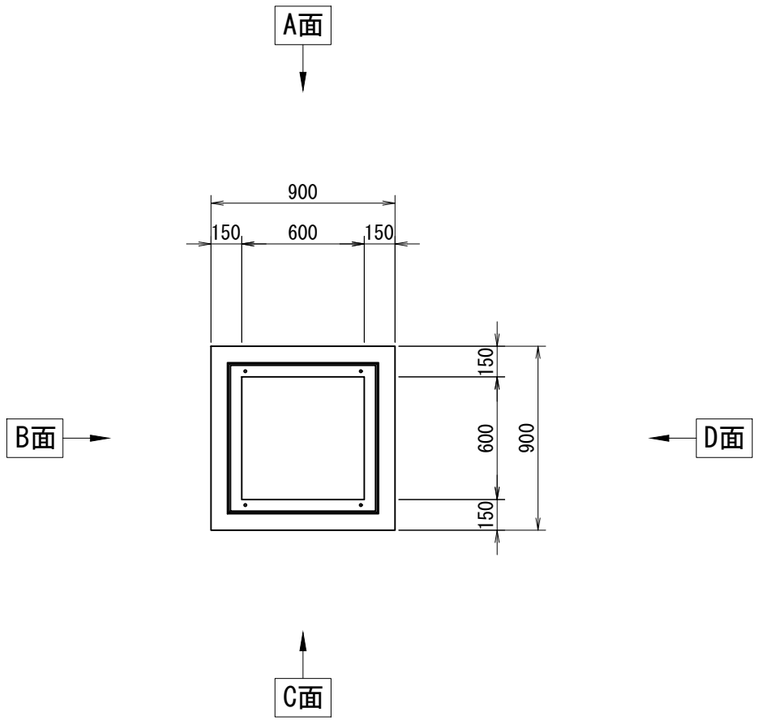

削孔面	削孔寸法
A面	-
B面	-
C面	-
D面	-

受付日	-	担当営業	-
施工業者名	-		
工事場所	-		
工事名（無しでも可）	-		
製品寸法(A×B×H)	600×600×1000	-	ステップ　有　・　無
グレーチング品番	-		
グレーチングの荷重	T-2　・　T-14　・　T-25	種類	普通目・細目・普通目NS・細目NS
グレーチングの分割数	1枚　・　2枚割り		
受枠構造	ﾎﾞﾙﾄ固定・110°開閉式・落し込み ①　②	グレーチングバーの方向	A-C　・　B-D

①ボルト固定の場合は、ボルトの位置を丸で記入すること
②110°開閉式の場合は、ヒンジの位置を丸で記入すること

※グレーチングの荷重、種類、分割数、受枠については、○をつけること
※ボルトの位置、ヒンジの位置を記入すること
※受枠は特注の際、特注と記入すること
※受枠開口の上限は、厚み(85+6)まで
※H1100以上の高さでの利用や重量の軽減として桝を重ねて使用可能

側面図

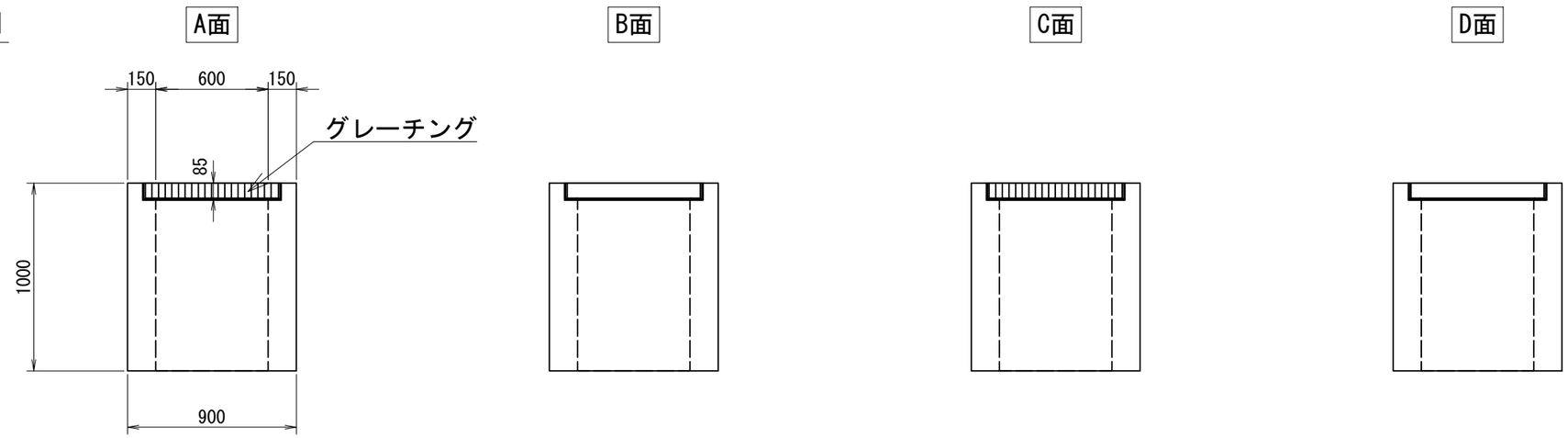

TITLE: PC-G桝(底無) 600×600×1000	
SCALE: 1:30	CAD NO. P0000

PC-G桝(底無) 600×600×1100

参考重量1124kg　　桝番号:

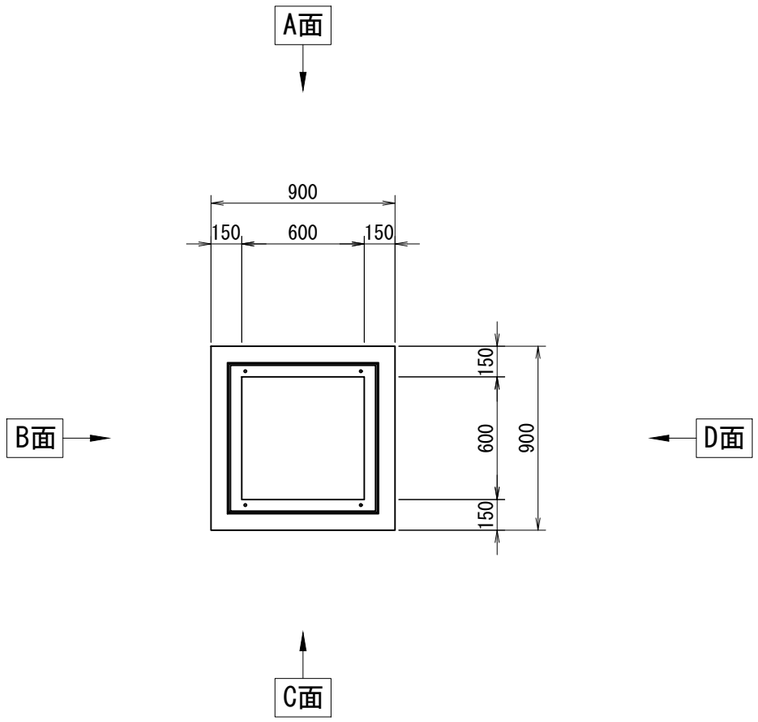

削孔面	削孔寸法
A面	-
B面	-
C面	-
D面	-

受付日	-	担当営業	-
施工業者名	-		
工事場所	-		
工事名（無しでも可）	-		
製品寸法(A×B×H)	600×600×1100 / -	ステップ	有　・　無
グレーチング品番	-		
グレーチングの荷重	T-2　・　T-14　・　T-25	種類	普通目・細目・普通目NS・細目NS
グレーチングの分割数	1枚　・　2枚割り		
受枠構造	ﾎﾞﾙﾄ固定・110°開閉式・落し込み ①　②	グレーチングバーの方向	A-C　・　B-D

①ボルト固定の場合は、ボルトの位置を丸で記入すること
②110°開閉式の場合は、ヒンジの位置を丸で記入すること

※グレーチングの荷重、種類、分割数、受枠については、○をつけること
※ボルトの位置、ヒンジの位置を記入すること
※受枠は特注の際、特注と記入すること
※受枠開口の上限は、厚み(85+6)まで
※H1100以上の高さでの利用や重量の軽減として桝を重ねて使用可能

側面図

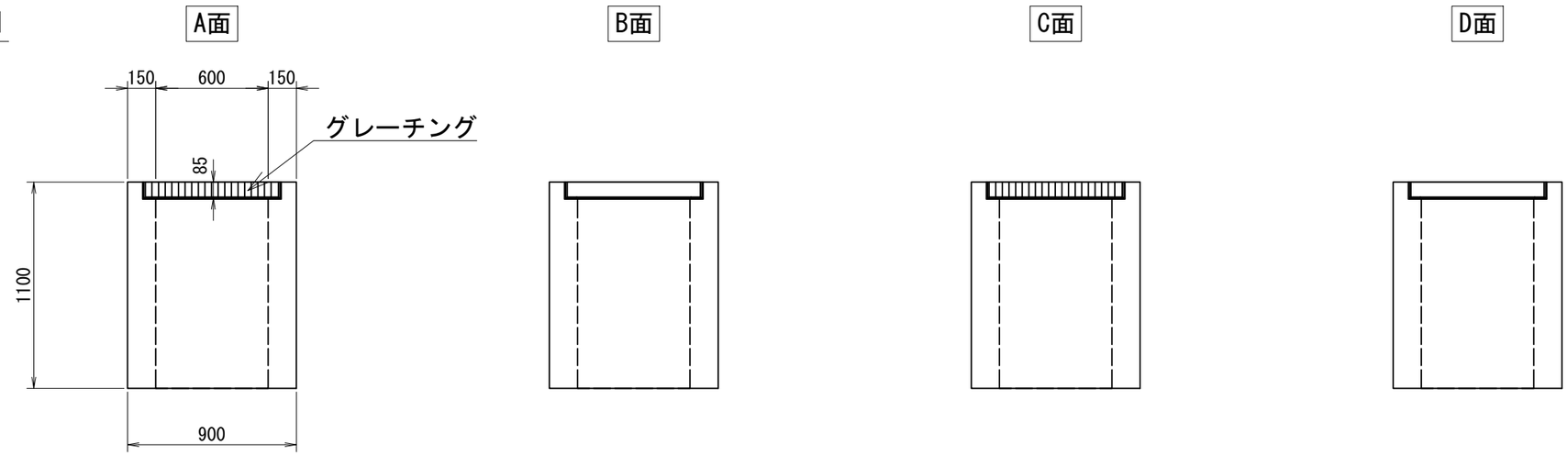

TITLE: PC-G桝(底無) 600×600×1100	
SCALE: 1:30	CAD NO. P0000

PC-G桝(底無) 600×600×1200

参考重量1230kg　　桝番号:

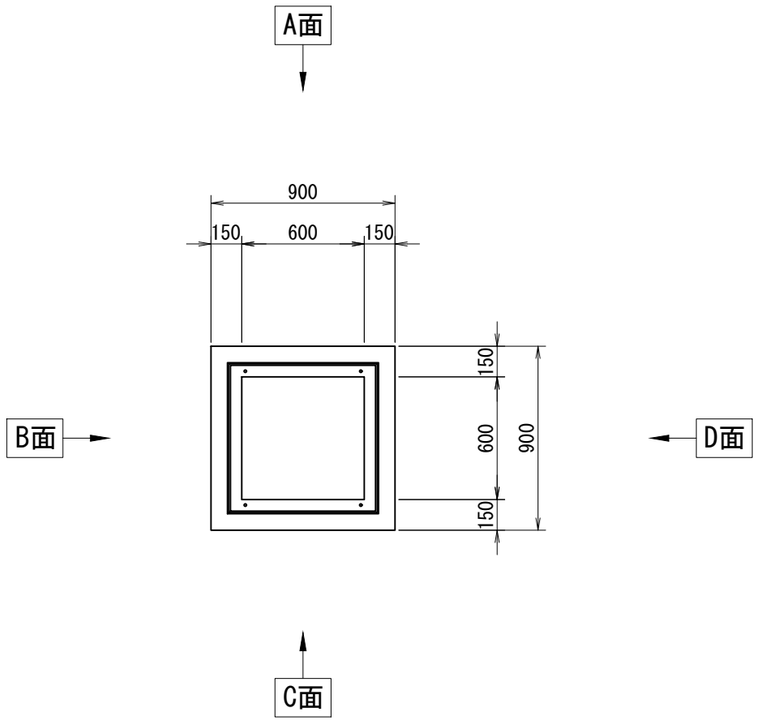

削孔面	削孔寸法
A面	-
B面	-
C面	-
D面	-

受付日	-	担当営業	-
施工業者名	-		
工事場所	-		
工事名（無しでも可）	-		
製品寸法(A×B×H)	600×600×1200	-	ステップ　有　・　無
グレーチング品番	-		
グレーチングの荷重	T-2　・　T-14　・　T-25	種類	普通目・細目・普通目NS・細目NS
グレーチングの分割数	1枚　・　2枚割り		
受枠構造	ﾎﾞﾙﾄ固定・110°開閉式・落し込み ①　②	グレーチングバーの方向	A-C　・　B-D

①ボルト固定の場合は、ボルトの位置を丸で記入すること
②110°開閉式の場合は、ヒンジの位置を丸で記入すること

※グレーチングの荷重、種類、分割数、受枠については、○をつけること
※ボルトの位置、ヒンジの位置を記入すること
※受枠は特注の際、特注と記入すること
※受枠開口の上限は、厚み(85+6)まで
※H1100以上の高さでの利用や重量の軽減として桝を重ねて使用可能

側面図

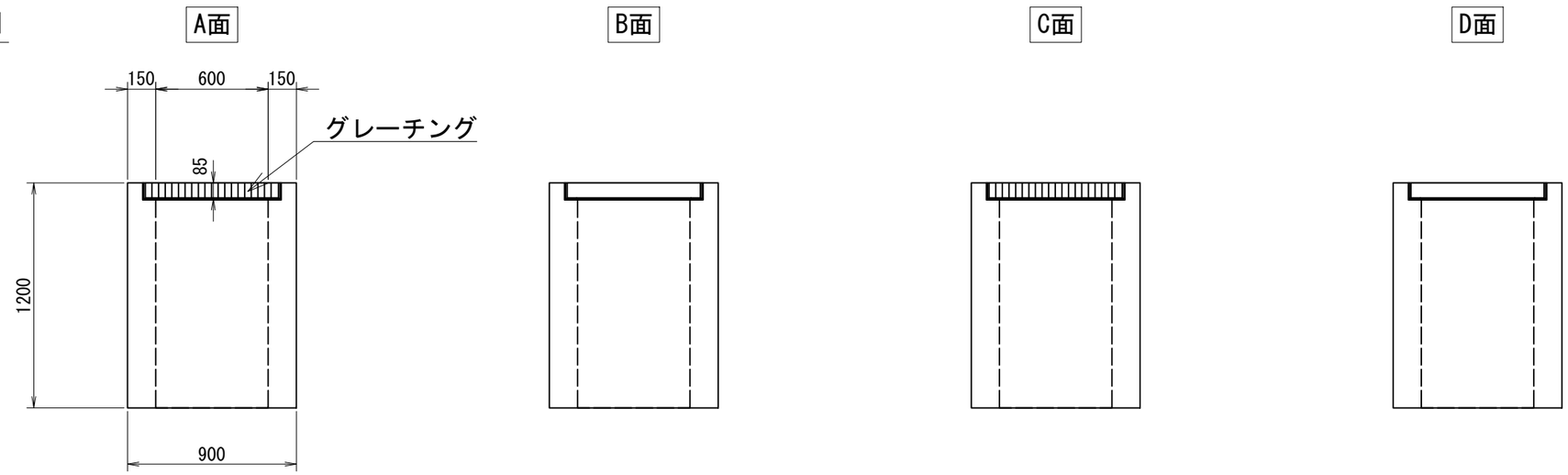

TITLE:	PC-G桝(底無) 600×600×1200
SCALE: 1:30	CAD NO. P0000

PC-G桝(底無) 600×600×1300

参考重量701/635kg　　桝番号:

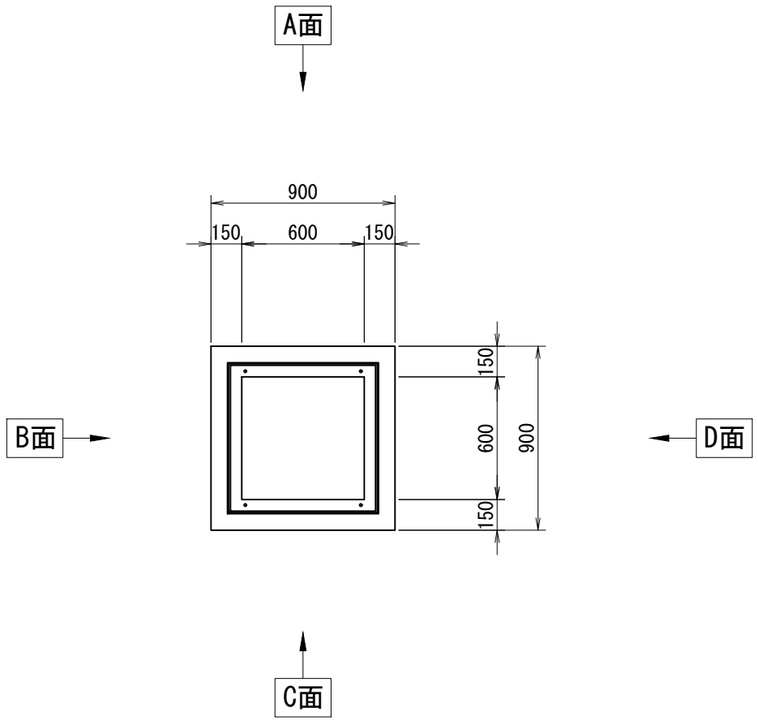

削孔面	削孔寸法
A面	-
B面	-
C面	-
D面	-

受付日	-	担当営業	-
施工業者名	-		
工事場所	-		
工事名（無しでも可）	-		
製品寸法(A×B×H)	600×600×700　600×600×600	ステップ	有　・　無
グレーチング品番	-		
グレーチングの荷重	T-2　・　T-14　・　T-25	種類	普通目・細目・普通目NS・細目NS
グレーチングの分割数	1枚　・　2枚割り		
受枠構造	ﾎﾞﾙﾄ固定・110°開閉式・落し込み ①　②	グレーチングバーの方向	A-C　・　B-D

①ボルト固定の場合は、ボルトの位置を丸で記入すること
②110°開閉式の場合は、ヒンジの位置を丸で記入すること

※グレーチングの荷重、種類、分割数、受枠については、○をつけること
※ボルトの位置、ヒンジの位置を記入すること
※受枠は特注の際、特注と記入すること
※受枠開口の上限は、厚み(85+6)まで
※H1100以上の高さでの利用や重量の軽減として桝を重ねて使用可能

側面図

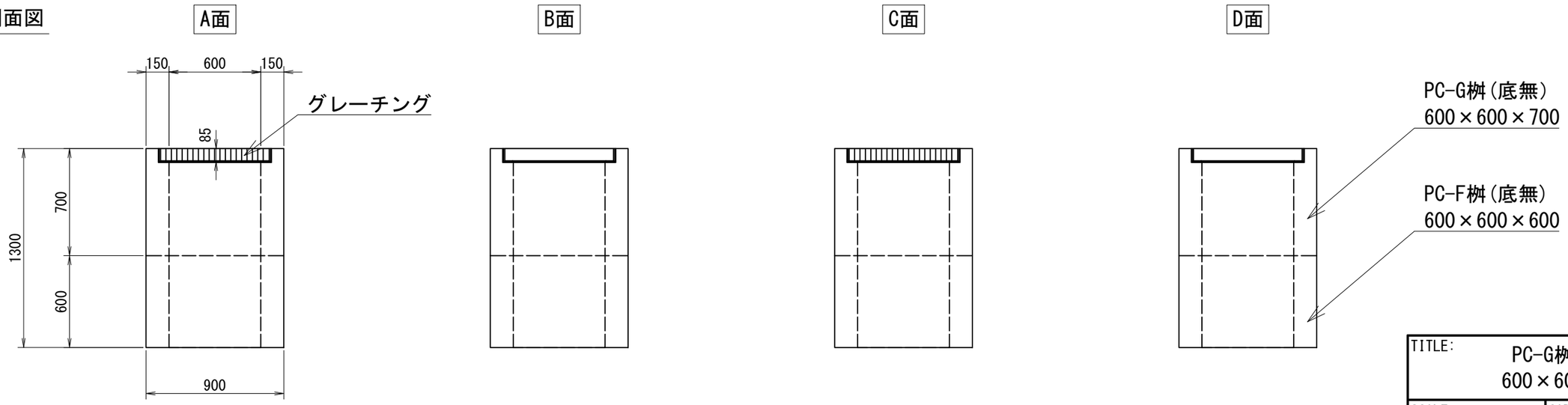

TITLE: PC-G桝(底無) 600×600×1300	
SCALE: 1:30	CAD NO. P0000

PC-G桝（底無） 600×600×1400

参考重量807/635kg　　桝番号:

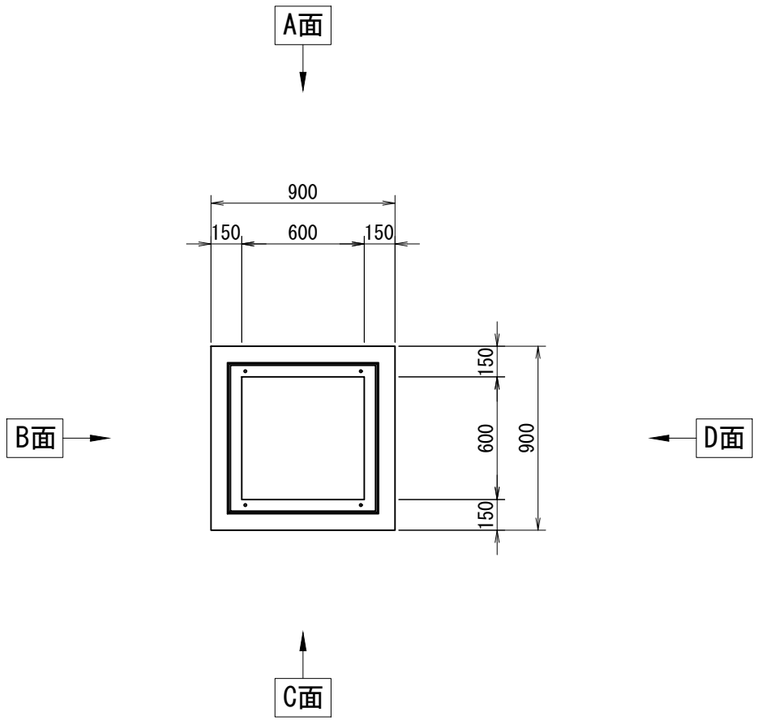

削孔面	削孔寸法
A面	-
B面	-
C面	-
D面	-

受付日	-		担当営業	-
施工業者名	-			
工事場所	-			
工事名（無しでも可）	-			
製品寸法(A×B×H)	600×600×800	600×600×600	ステップ	有　・　無
グレーチング品番	-			
グレーチングの荷重	T-2　・　T-14　・　T-25		種類	普通目・細目・普通目NS・細目NS
グレーチングの分割数	1枚　・　2枚割り			
受枠構造	ﾎﾞﾙﾄ固定・110°開閉式・落し込み ①　　②		グレーチングバーの方向	A-C　・　B-D

①ボルト固定の場合は、ボルトの位置を丸で記入すること
②110°開閉式の場合は、ヒンジの位置を丸で記入すること

※グレーチングの荷重、種類、分割数、受枠については、○をつけること
※ボルトの位置、ヒンジの位置を記入すること
※受枠は特注の際、特注と記入すること
※受枠開口の上限は、厚み(85+6)まで
※H1100以上の高さでの利用や重量の軽減として桝を重ねて使用可能

側面図

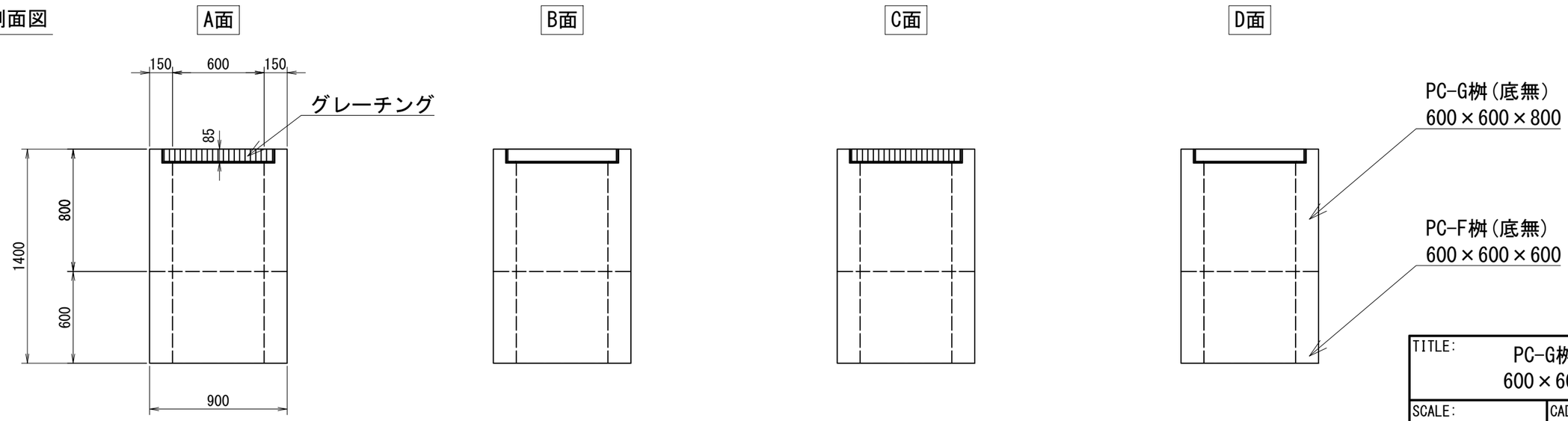

TITLE: PC-G桝(底無) 600×600×1400	
SCALE: 1:30	CAD NO. P0000

PC-G桝(底無) 600×600×1500

参考重量913/635kg　　桝番号:

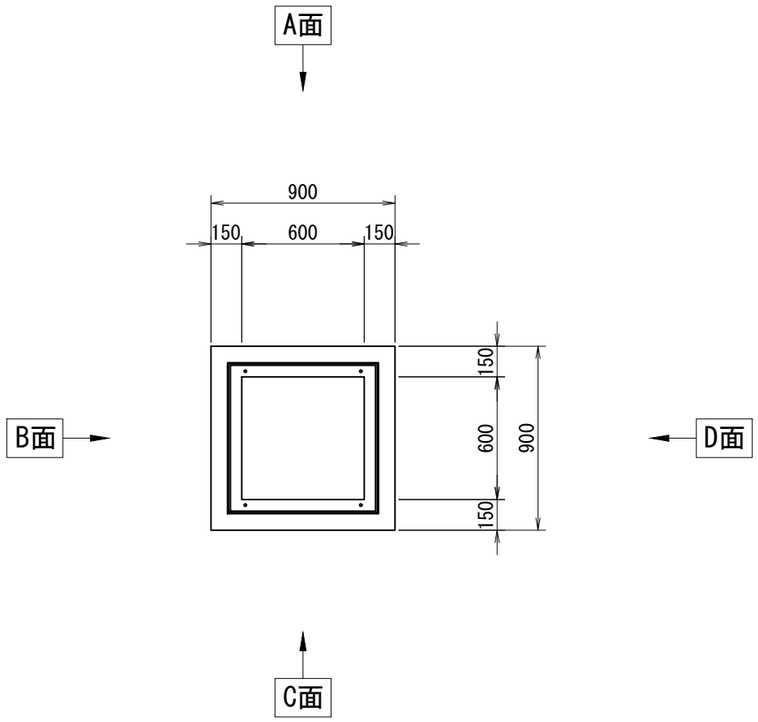

削孔面	削孔寸法
A面	-
B面	-
C面	-
D面	-

受付日	-		担当営業	-
施工業者名	-			
工事場所	-			
工事名（無しでも可）	-			
製品寸法(A×B×H)	600×600×900	600×600×600	ステップ	有　・　無
グレーチング品番	-			
グレーチングの荷重	T-2　・　T-14　・　T-25		種類	普通目・細目・普通目NS・細目NS
グレーチングの分割数	1枚　・　2枚割り			
受枠構造	ﾎﾞﾙﾄ固定・110°開閉式・落し込み ①　　②		グレーチングバーの方向	A-C　・　B-D

①ボルト固定の場合は、ボルトの位置を丸で記入すること
②110°開閉式の場合は、ヒンジの位置を丸で記入すること

※グレーチングの荷重、種類、分割数、受枠については、○をつけること
※ボルトの位置、ヒンジの位置を記入すること
※受枠は特注の際、特注と記入すること
※受枠開口の上限は、厚み(85+6)まで
※H1100以上の高さでの利用や重量の軽減として桝を重ねて使用可能

側面図

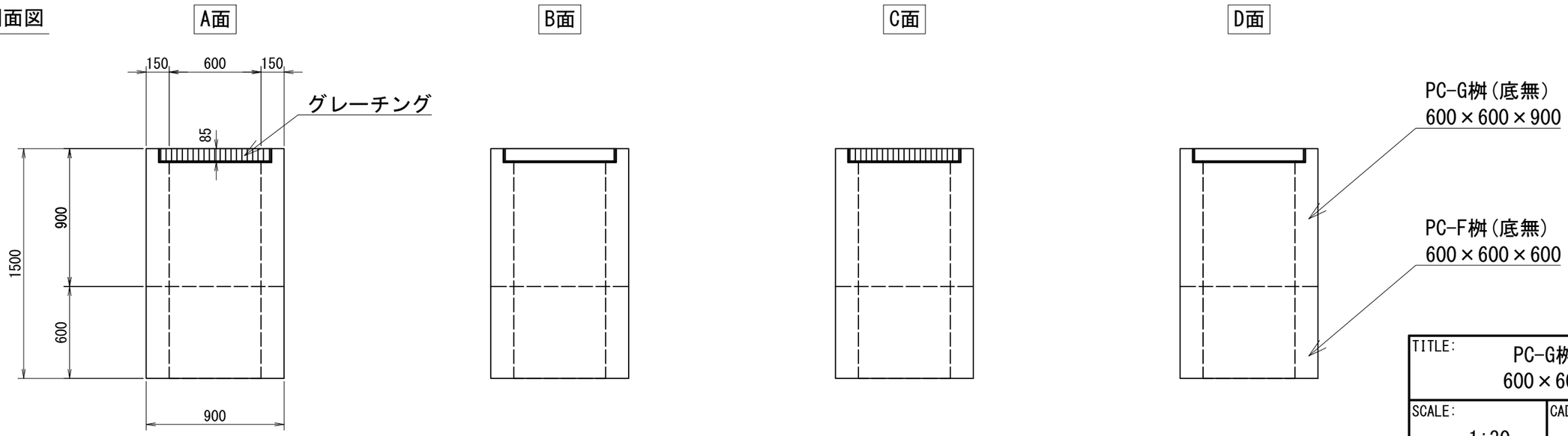

TITLE: PC-G桝(底無) 600×600×1500	
SCALE: 1:30	CAD NO. P0000

PC-G桝(底無) 600×600×1600

参考重量1018/635kg　　桝番号:

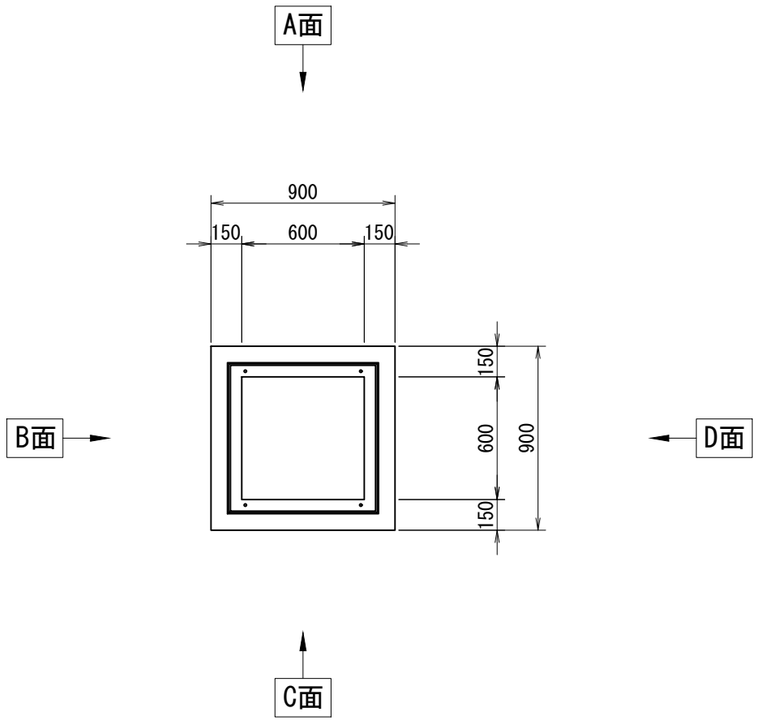

削孔面	削孔寸法
A面	-
B面	-
C面	-
D面	-

受付日	-	担当営業	-
施工業者名	-		
工事場所	-		
工事名（無しでも可）	-		
製品寸法(A×B×H)	600×600×1000　600×600×600	ステップ	有　・　無
グレーチング品番	-		
グレーチングの荷重	T-2　・　T-14　・　T-25	種類	普通目・細目・普通目NS・細目NS
グレーチングの分割数	1枚　・　2枚割り		
受枠構造	ﾎﾞﾙﾄ固定・110°開閉式・落し込み ①　②	グレーチングバーの方向	A-C　・　B-D

①ボルト固定の場合は、ボルトの位置を丸で記入すること
②110°開閉式の場合は、ヒンジの位置を丸で記入すること

※グレーチングの荷重、種類、分割数、受枠については、○をつけること
※ボルトの位置、ヒンジの位置を記入すること
※受枠は特注の際、特注と記入すること
※受枠開口の上限は、厚み(85+6)まで
※H1100以上の高さでの利用や重量の軽減として桝を重ねて使用可能

側面図

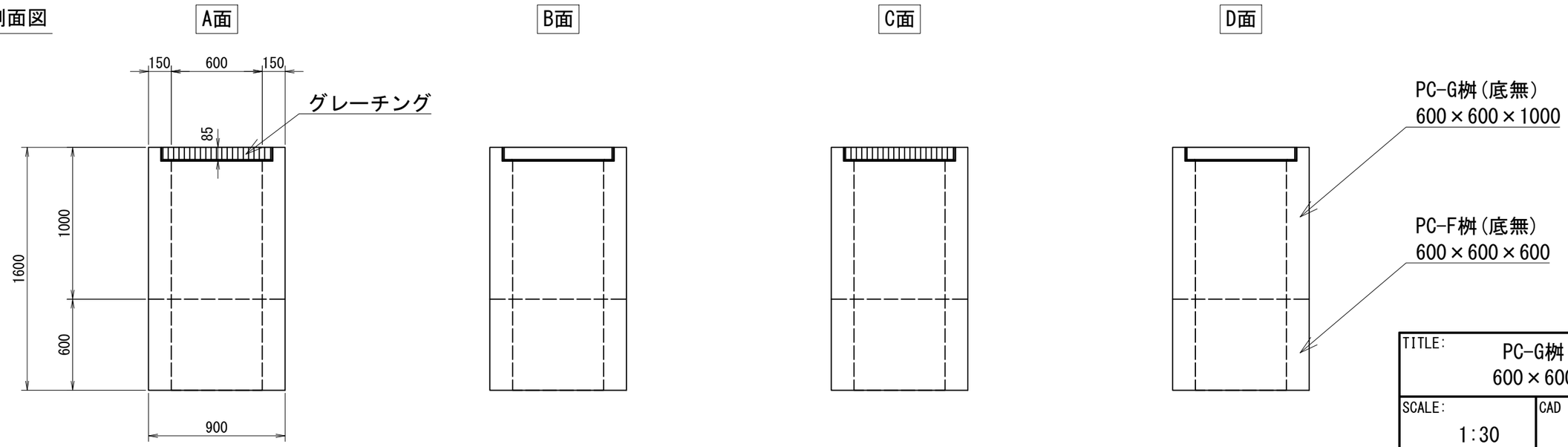

TITLE: PC-G桝(底無) 600×600×1600	
SCALE: 1:30	CAD NO. P0000

PC-G桝(底無) 600×600×1700

参考重量1018/740kg　　桝番号:

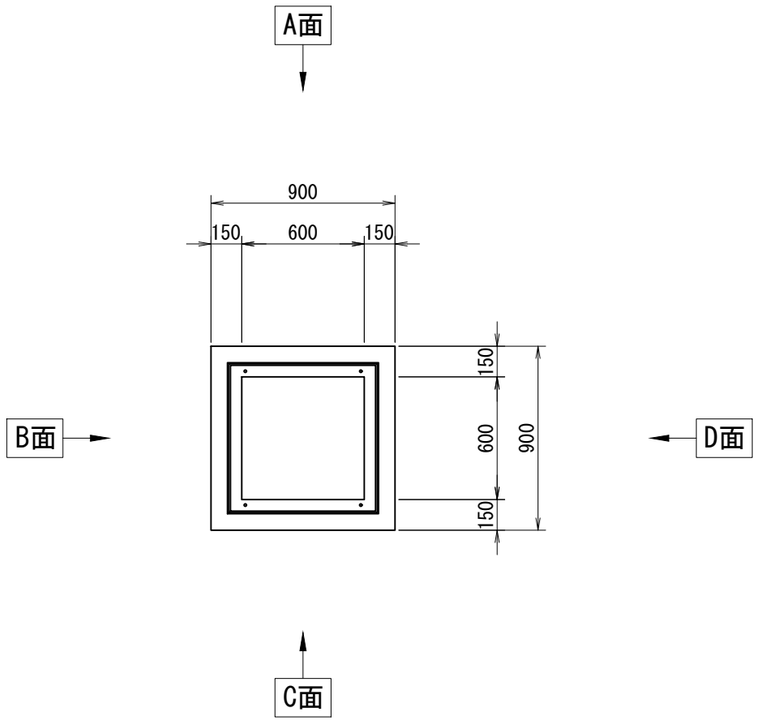

削孔面	削孔寸法
A面	-
B面	-
C面	-
D面	-

受付日	-	担当営業	-
施工業者名	-		
工事場所	-		
工事名（無しでも可）	-		
製品寸法(A×B×H)	600×600×1000　600×600×700	ステップ	有　・　無
グレーチング品番	-		
グレーチングの荷重	T-2　・　T-14　・　T-25	種類	普通目・細目・普通目NS・細目NS
グレーチングの分割数	1枚　・　2枚割り		
受枠構造	ﾎﾞﾙﾄ固定・110°開閉式・落し込み ①　②	グレーチングバーの方向	A-C　・　B-D

①ボルト固定の場合は、ボルトの位置を丸で記入すること
②110°開閉式の場合は、ヒンジの位置を丸で記入すること

※グレーチングの荷重、種類、分割数、受枠については、○をつけること
※ボルトの位置、ヒンジの位置を記入すること
※受枠は特注の際、特注と記入すること
※受枠開口の上限は、厚み(85+6)まで
※H1100以上の高さでの利用や重量の軽減として桝を重ねて使用可能

側面図

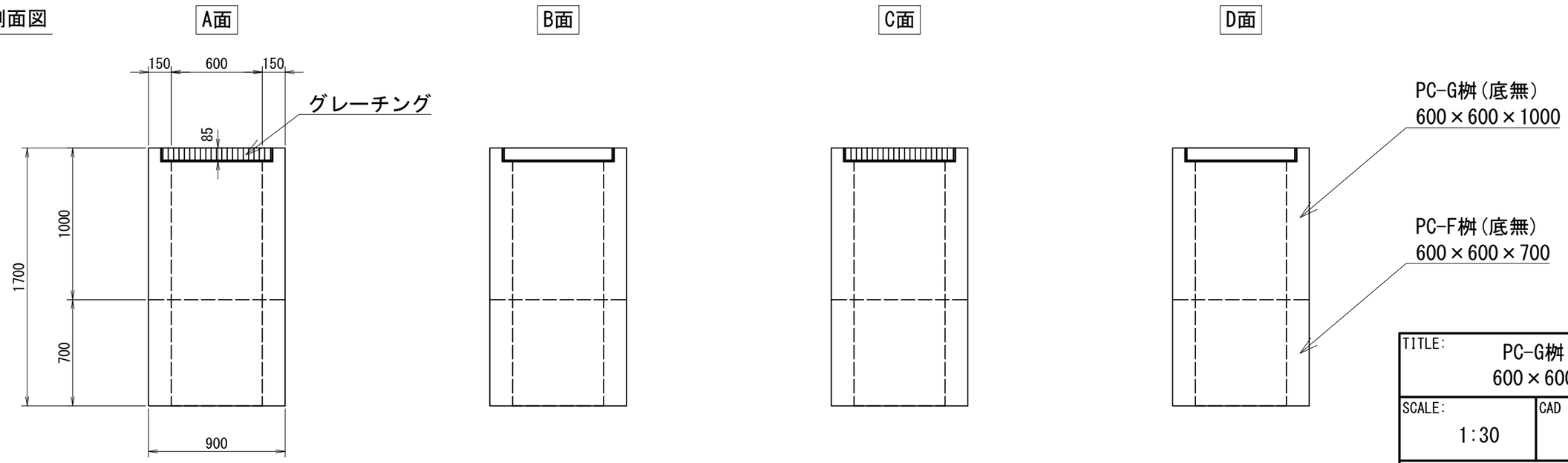

TITLE: PC-G桝(底無) 600×600×1700	
SCALE: 1:30	CAD NO. P0000

PC-G桝(底無) 600×600×1800

参考重量1018/846kg　　桝番号:

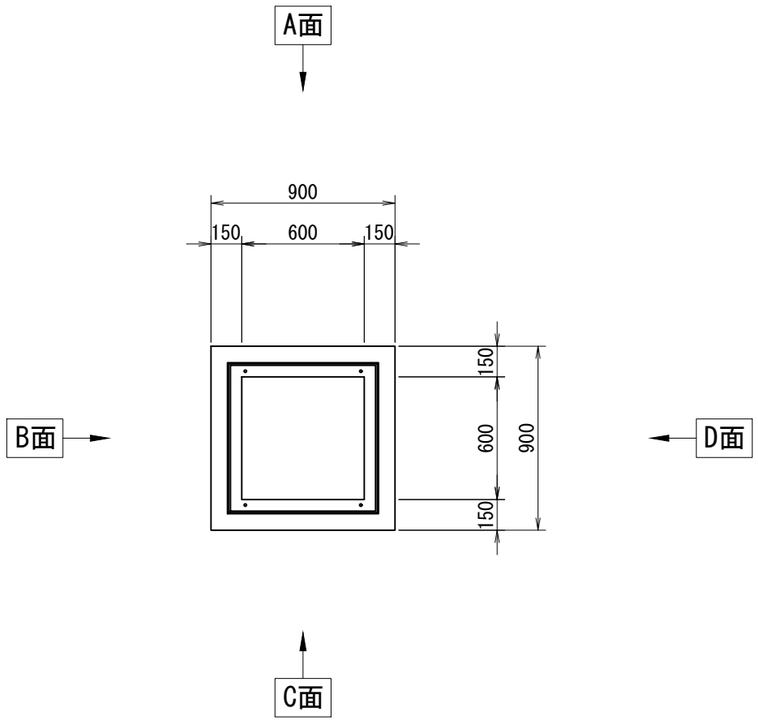

削孔面	削孔寸法
A面	-
B面	-
C面	-
D面	-

受付日	-	担当営業	-
施工業者名	-		
工事場所	-		
工事名（無しでも可）	-		
製品寸法(A×B×H)	600×600×1000　600×600×800	ステップ	有　・　無
グレーチング品番	-		
グレーチングの荷重	T-2　・　T-14　・　T-25	種類	普通目・細目・普通目NS・細目NS
グレーチングの分割数	1枚　・　2枚割り		
受枠構造	ﾎﾞﾙﾄ固定・110°開閉式・落し込み ①　②	グレーチングバーの方向	A-C　・　B-D

①ボルト固定の場合は、ボルトの位置を丸で記入すること
②110°開閉式の場合は、ヒンジの位置を丸で記入すること

※グレーチングの荷重、種類、分割数、受枠については、○をつけること
※ボルトの位置、ヒンジの位置を記入すること
※受枠は特注の際、特注と記入すること
※受枠開口の上限は、厚み(85+6)まで
※H1100以上の高さでの利用や重量の軽減として桝を重ねて使用可能

側面図

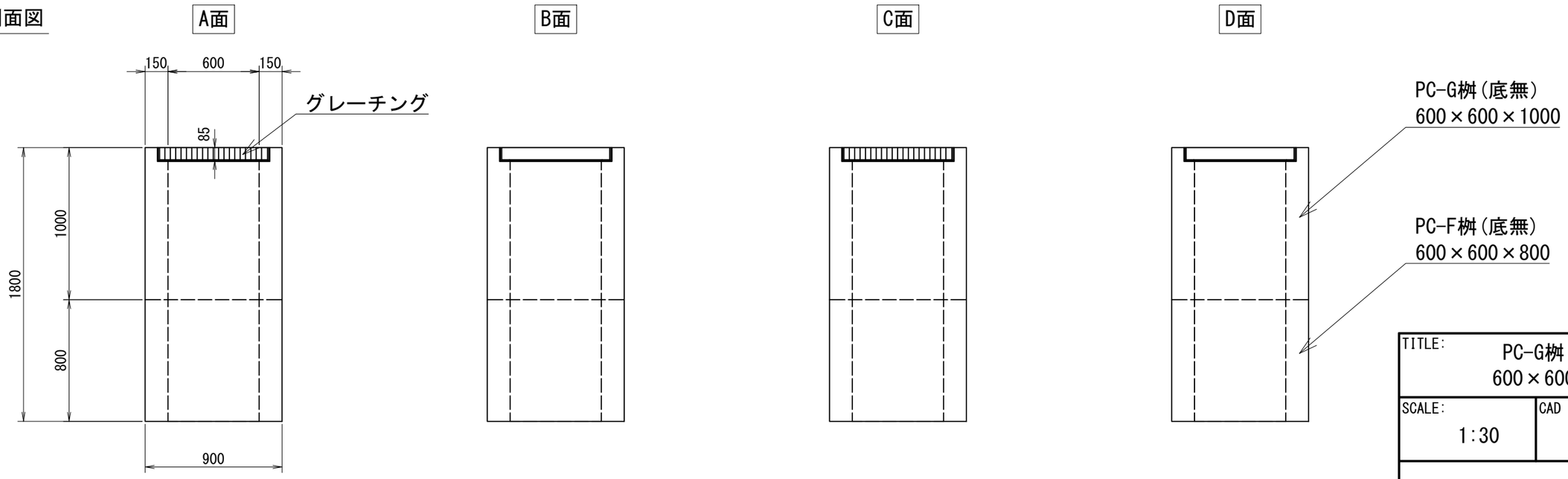

TITLE: PC-G桝(底無) 600×600×1800	
SCALE: 1:30	CAD NO. P0000

PC-G桝(底無) 600×600×1900

参考重量1018/952kg　　桝番号:

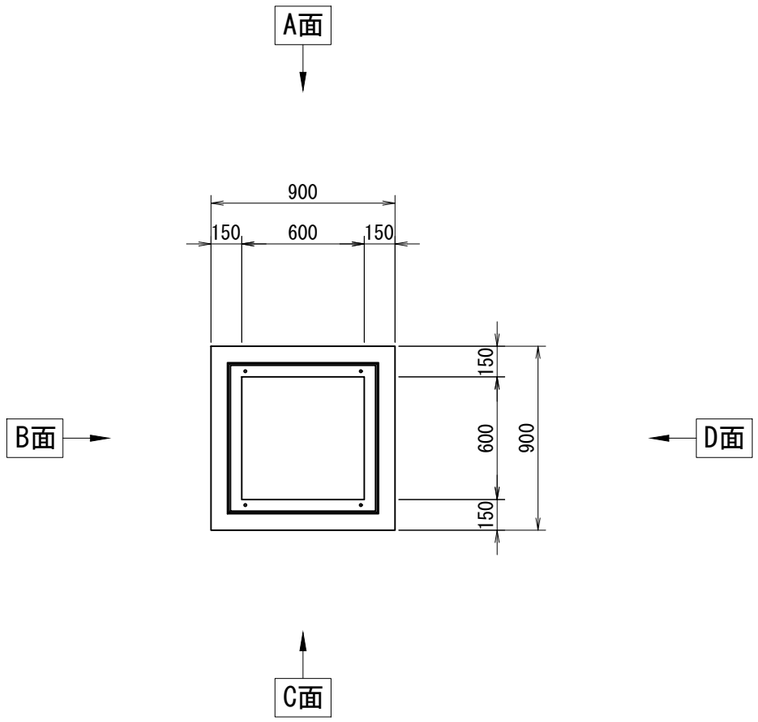

削孔面	削孔寸法
A面	-
B面	-
C面	-
D面	-

受付日	-	担当営業	-
施工業者名	-		
工事場所	-		
工事名（無しでも可）	-		
製品寸法(A×B×H)	600×600×1000　600×600×900	ステップ	有　・　無
グレーチング品番	-		
グレーチングの荷重	T-2　・　T-14　・　T-25	種類	普通目・細目・普通目NS・細目NS
グレーチングの分割数	1枚　・　2枚割り		
受枠構造	ﾎﾞﾙﾄ固定・110°開閉式・落し込み ①　②	グレーチングバーの方向	A-C　・　B-D

①ボルト固定の場合は、ボルトの位置を丸で記入すること
②110°開閉式の場合は、ヒンジの位置を丸で記入すること

※グレーチングの荷重、種類、分割数、受枠については、○をつけること
※ボルトの位置、ヒンジの位置を記入すること
※受枠は特注の際、特注と記入すること
※受枠開口の上限は、厚み(85+6)まで
※H1100以上の高さでの利用や重量の軽減として桝を重ねて使用可能

側面図

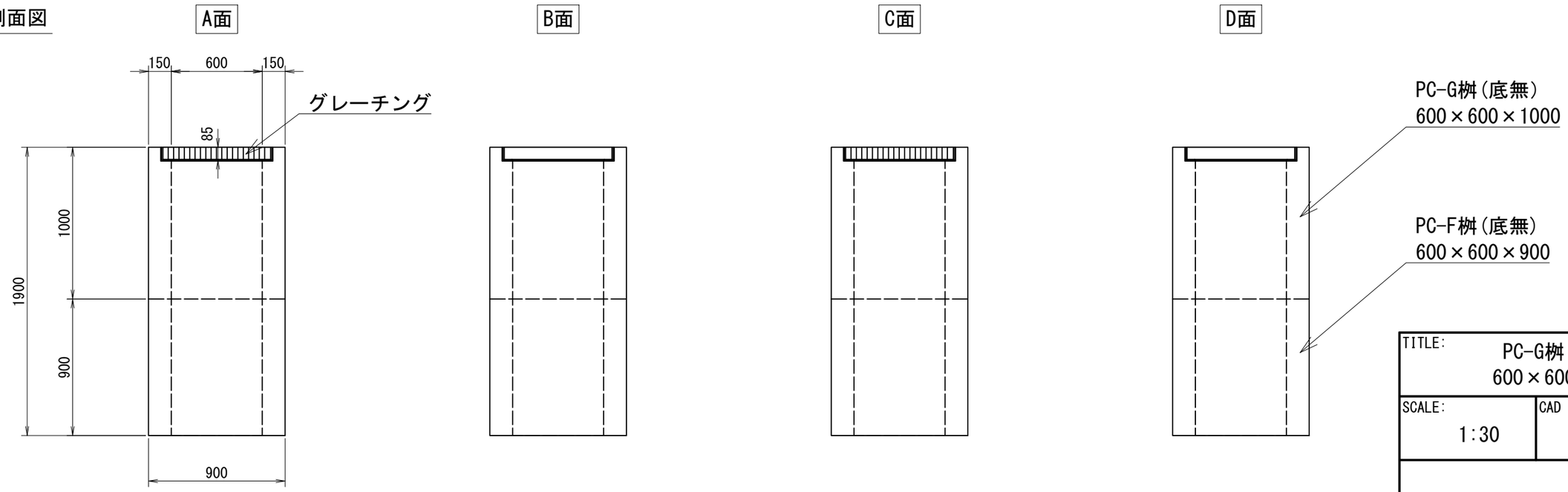

TITLE: PC-G桝(底無) 600×600×1900	
SCALE: 1:30	CAD NO. P0000

PC-G桝(底無) 600×600×2000

参考重量1018/1058kg　　桝番号:

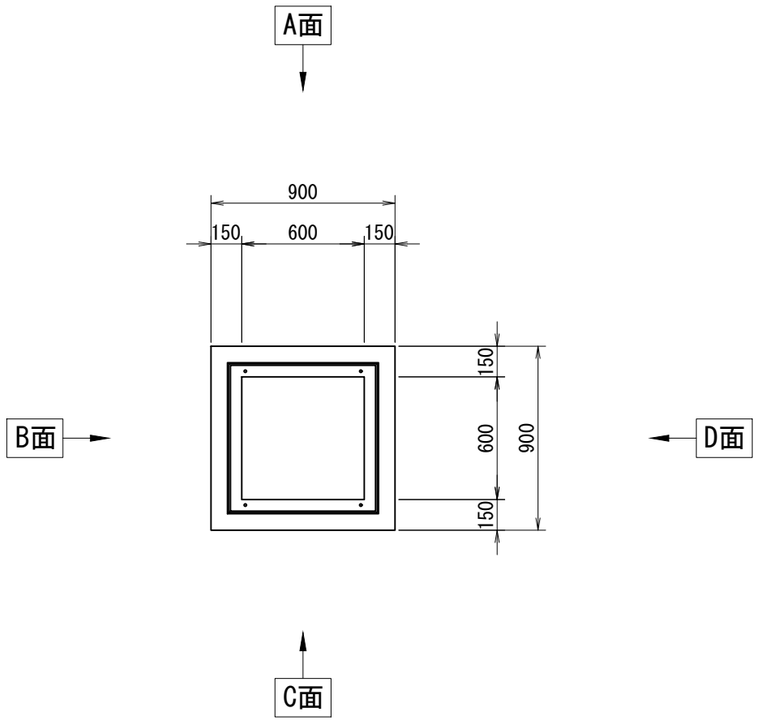

削孔面	削孔寸法
A面	-
B面	-
C面	-
D面	-

受付日	-	担当営業	-
施工業者名	-		
工事場所	-		
工事名（無しでも可）	-		
製品寸法(A×B×H)	600×600×1000　600×600×1000	ステップ	有　・　無
グレーチング品番	-		
グレーチングの荷重	T-2　・　T-14　・　T-25	種類	普通目・細目・普通目NS・細目NS
グレーチングの分割数	1枚　・　2枚割り		
受枠構造	ﾎﾞﾙﾄ固定・110°開閉式・落し込み ①　②	グレーチングバーの方向	A-C　・　B-D

①ボルト固定の場合は、ボルトの位置を丸で記入すること
②110°開閉式の場合は、ヒンジの位置を丸で記入すること

※グレーチングの荷重、種類、分割数、受枠については、○をつけること
※ボルトの位置、ヒンジの位置を記入すること
※受枠は特注の際、特注と記入すること
※受枠開口の上限は、厚み(85+6)まで
※H1100以上の高さでの利用や重量の軽減として桝を重ねて使用可能

側面図

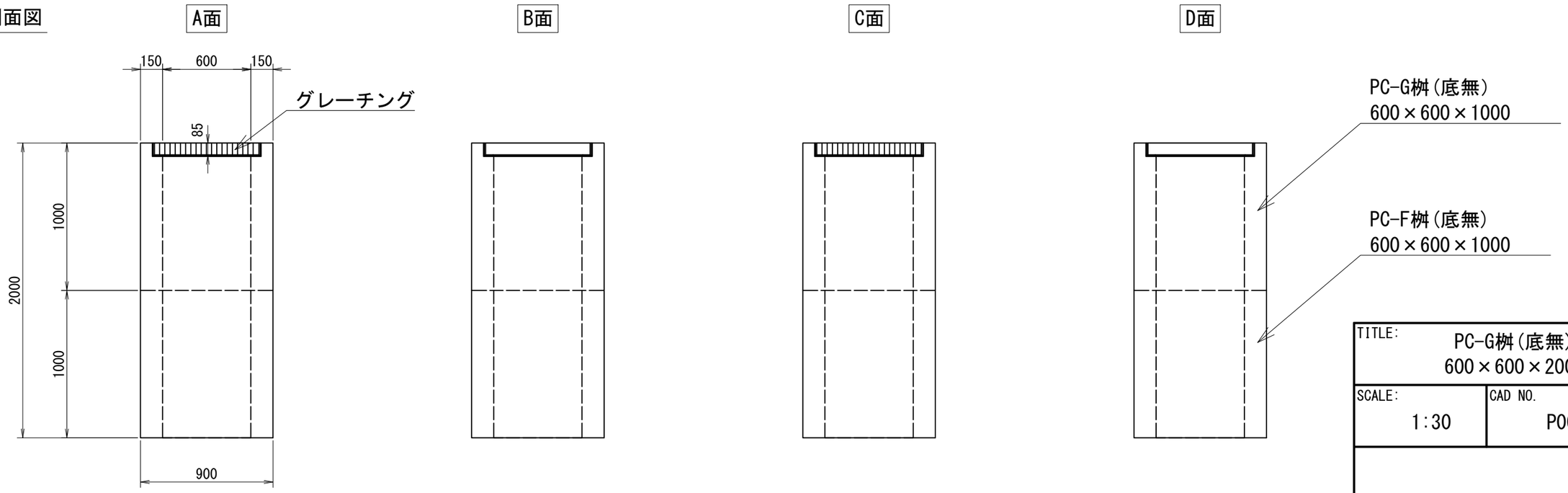

TITLE: PC-G桝(底無) 600×600×2000	
SCALE: 1:30	CAD NO. P0000

PC-G桝(底無) 700×700×600

参考重量672kg　　桝番号:

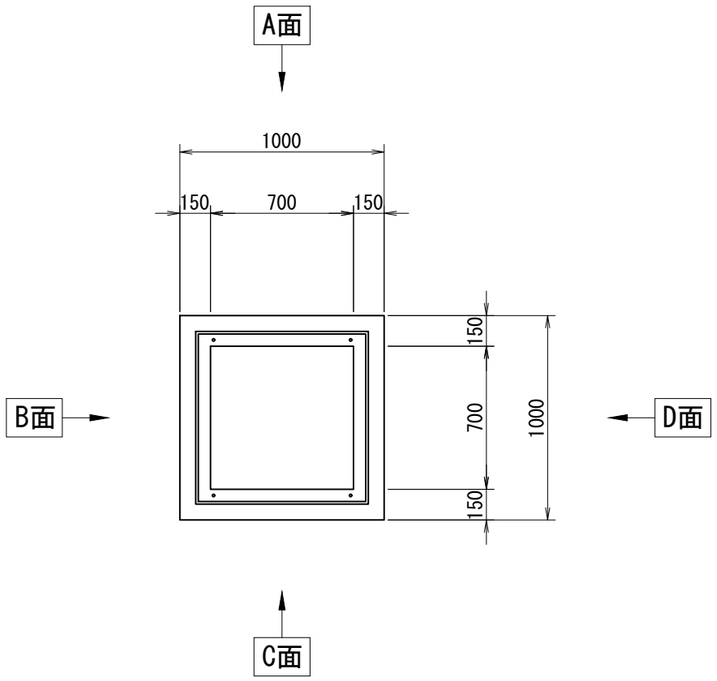

削孔面	削孔寸法
A面	-
B面	-
C面	-
D面	-

受付日	-	担当営業	-
施工業者名	-		
工事場所	-		
工事名（無しでも可）	-		
製品寸法(A×B×H)	700×700×600 / -	ステップ	有　・　無
グレーチング品番	-		
グレーチングの荷重	T-2　・　T-14　・　T-25	種類	普通目・細目・普通目NS・細目NS
グレーチングの分割数	1枚　・　2枚割り		
受枠構造	ﾎﾞﾙﾄ固定・110°開閉式・落し込み ①　②	グレーチングバーの方向	A-C　・　B-D

①ボルト固定の場合は、ボルトの位置を丸で記入すること
②110°開閉式の場合は、ヒンジの位置を丸で記入すること

※グレーチングの荷重、種類、分割数、受枠については、○をつけること
※ボルトの位置、ヒンジの位置を記入すること
※受枠は特注の際、特注と記入すること
※受枠開口の上限は、厚み(85+6)まで
※H1100以上の高さでの利用や重量の軽減として桝を重ねて使用可能

側面図

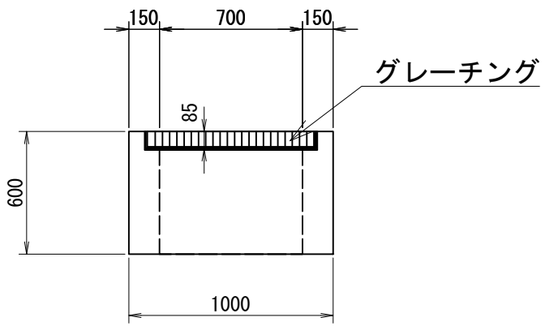

A面

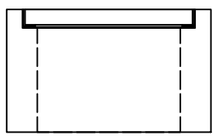

B面

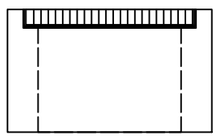

C面

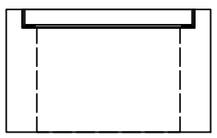

D面

TITLE: PC-G桝(底無) 700×700×600	
SCALE: 1:30	CAD NO. P0000

PC-G桝(底無) 700×700×700

参考重量792kg　　桝番号:

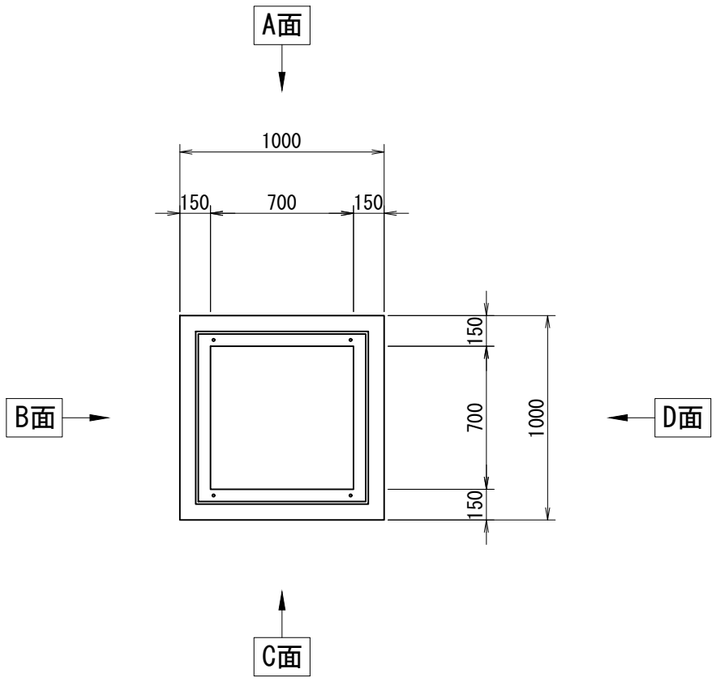

削孔面	削孔寸法
A面	-
B面	-
C面	-
D面	-

受付日	-	担当営業	-
施工業者名	-		
工事場所	-		
工事名（無しでも可）	-		
製品寸法(A×B×H)	700×700×700	-	ステップ　有　・　無
グレーチング品番	-		
グレーチングの荷重	T-2　・　T-14　・　T-25	種類	普通目・細目・普通目NS・細目NS
グレーチングの分割数	1枚　・　2枚割り		
受枠構造	ﾎﾞﾙﾄ固定・110°開閉式・落し込み ①　②	グレーチングバーの方向	A-C　・　B-D

①ボルト固定の場合は、ボルトの位置を丸で記入すること
②110°開閉式の場合は、ヒンジの位置を丸で記入すること

※グレーチングの荷重、種類、分割数、受枠については、○をつけること
※ボルトの位置、ヒンジの位置を記入すること
※受枠は特注の際、特注と記入すること
※受枠開口の上限は、厚み(85+6)まで
※H1100以上の高さでの利用や重量の軽減として桝を重ねて使用可能

側面図

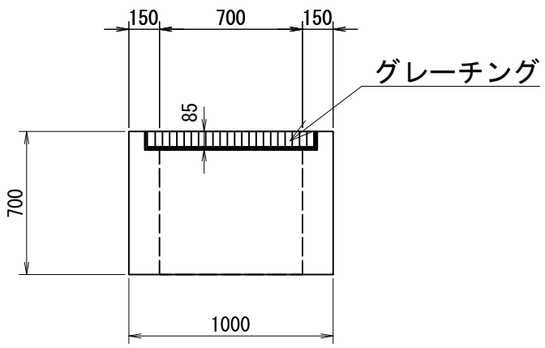

A面

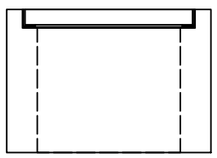

B面

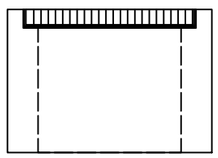

C面

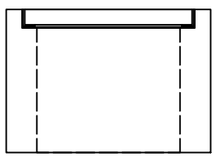

D面

TITLE: PC-G桝(底無) 700×700×700	
SCALE: 1:30	CAD NO. P0000

PC-G桝(底無) 700×700×800

参考重量912kg　　桝番号:

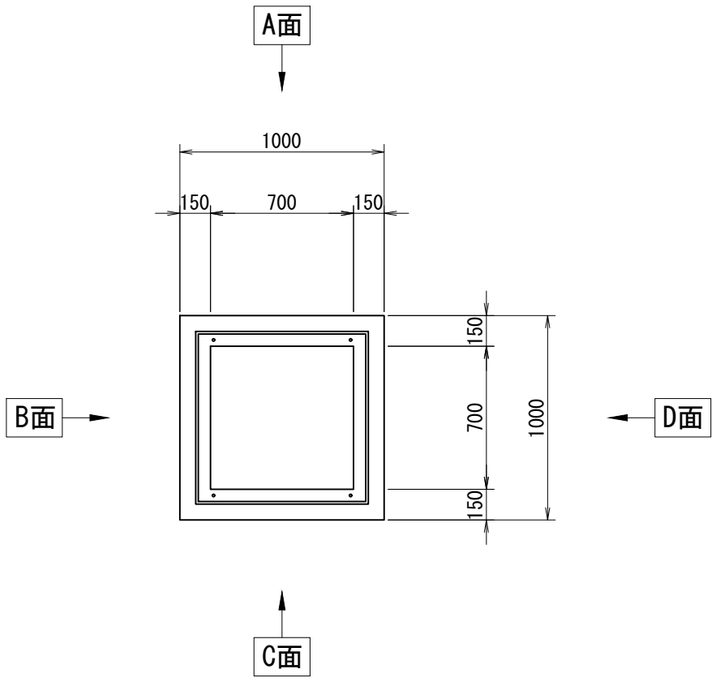

削孔面	削孔寸法
A面	-
B面	-
C面	-
D面	-

受付日	-	担当営業	-
施工業者名	-		
工事場所	-		
工事名（無しでも可）	-		
製品寸法(A×B×H)	700×700×800	-	ステップ　有　・　無
グレーチング品番	-		
グレーチングの荷重	T-2　・　T-14　・　T-25	種類	普通目・細目・普通目NS・細目NS
グレーチングの分割数	1枚　・　2枚割り		
受枠構造	ﾎﾞﾙﾄ固定・110°開閉式・落し込み ①　②	グレーチングバーの方向	A-C　・　B-D

①ボルト固定の場合は、ボルトの位置を丸で記入すること
②110°開閉式の場合は、ヒンジの位置を丸で記入すること

※グレーチングの荷重、種類、分割数、受枠については、○をつけること
※ボルトの位置、ヒンジの位置を記入すること
※受枠は特注の際、特注と記入すること
※受枠開口の上限は、厚み(85+6)まで
※H1100以上の高さでの利用や重量の軽減として桝を重ねて使用可能

側面図

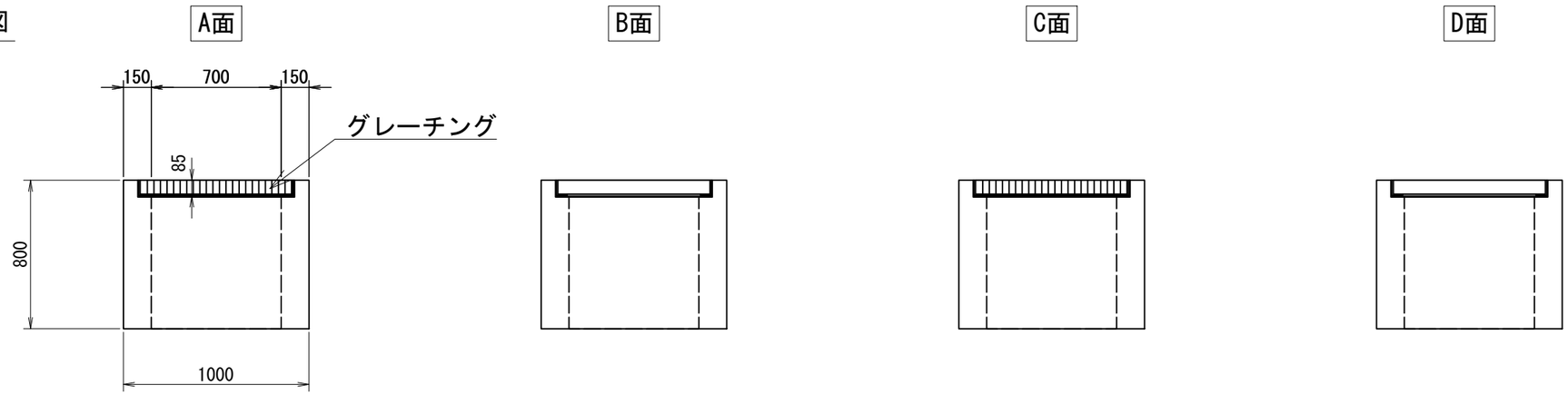

TITLE: PC-G桝(底無) 700×700×800	
SCALE: 1:30	CAD NO. P0000

PC-G桝(底無) 700×700×900

参考重量1031kg　　桝番号:

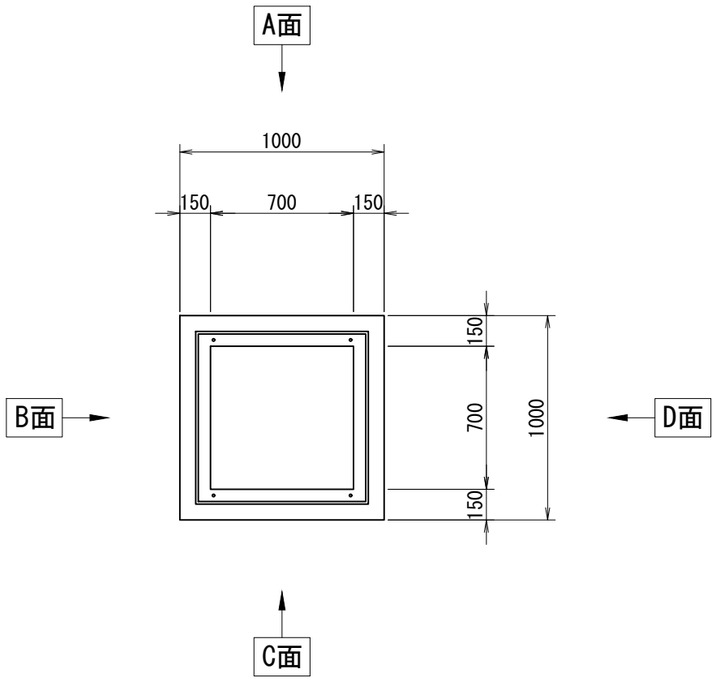

削孔面	削孔寸法
A面	-
B面	-
C面	-
D面	-

受付日	-	担当営業	-
施工業者名	-		
工事場所	-		
工事名（無しでも可）	-		
製品寸法(A×B×H)	700×700×900 / -	ステップ	有　・　無
グレーチング品番	-		
グレーチングの荷重	T-2　・　T-14　・　T-25	種類	普通目・細目・普通目NS・細目NS
グレーチングの分割数	1枚　・　2枚割り		
受枠構造	ﾎﾞﾙﾄ固定・110°開閉式・落し込み ①　②	グレーチングバーの方向	A-C　・　B-D

①ボルト固定の場合は、ボルトの位置を丸で記入すること
②110°開閉式の場合は、ヒンジの位置を丸で記入すること

※グレーチングの荷重、種類、分割数、受枠については、○をつけること
※ボルトの位置、ヒンジの位置を記入すること
※受枠は特注の際、特注と記入すること
※受枠開口の上限は、厚み(85+6)まで
※H1100以上の高さでの利用や重量の軽減として桝を重ねて使用可能

側面図

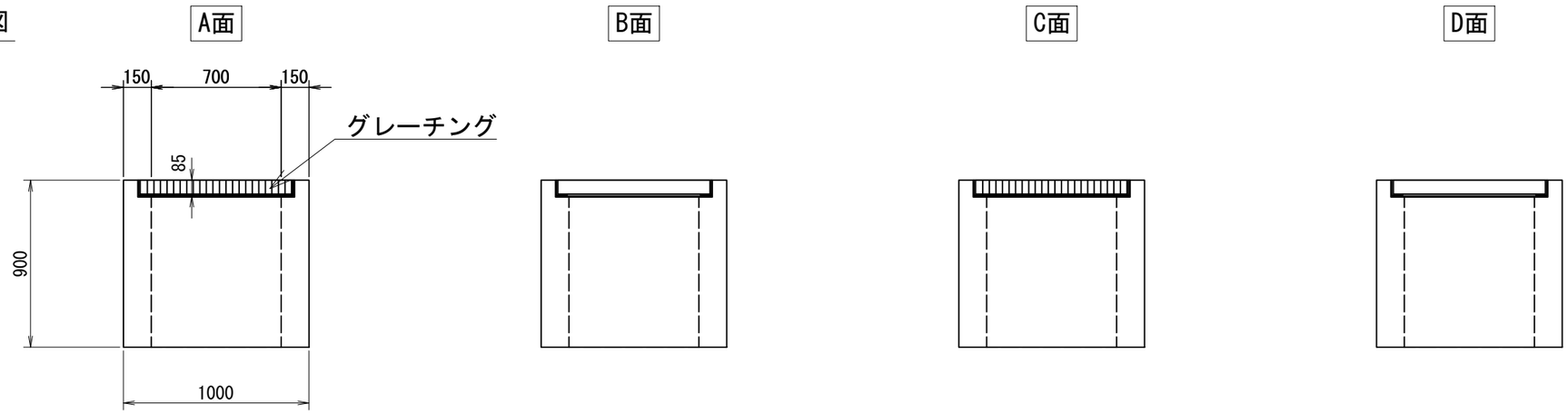

TITLE: PC-G桝(底無) 700×700×900	
SCALE: 1:30	CAD NO. P0000

PC-G桝(底無) 700×700×1000

参考重量1151kg　　桝番号:

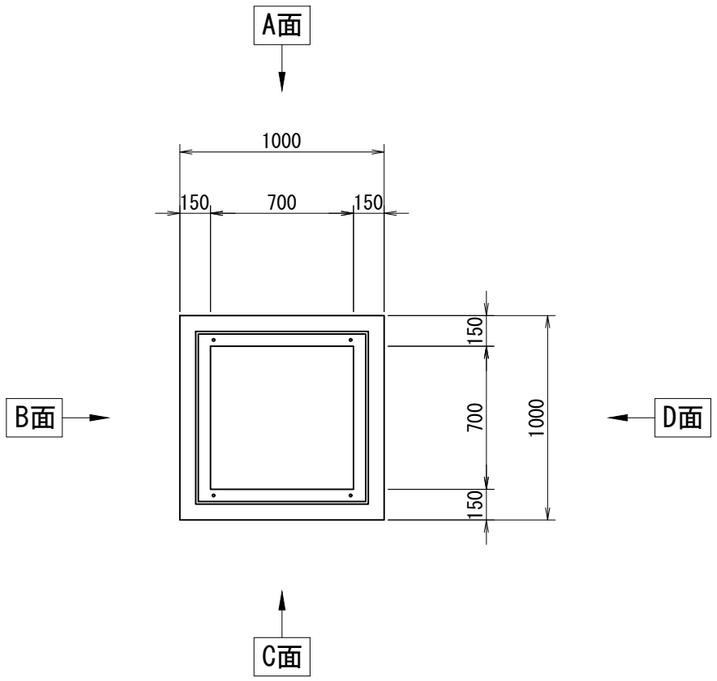

削孔面	削孔寸法
A面	-
B面	-
C面	-
D面	-

受付日	-	担当営業	-
施工業者名	-		
工事場所	-		
工事名（無しでも可）	-		
製品寸法(A×B×H)	700×700×1000 / -	ステップ	有　・　無
グレーチング品番	-		
グレーチングの荷重	T-2　・　T-14　・　T-25	種類	普通目・細目・普通目NS・細目NS
グレーチングの分割数	1枚　・　2枚割り		
受枠構造	ﾎﾞﾙﾄ固定・110°開閉式・落し込み ①　②	グレーチングバーの方向	A-C　・　B-D

①ボルト固定の場合は、ボルトの位置を丸で記入すること
②110°開閉式の場合は、ヒンジの位置を丸で記入すること

※グレーチングの荷重、種類、分割数、受枠については、○をつけること
※ボルトの位置、ヒンジの位置を記入すること
※受枠は特注の際、特注と記入すること
※受枠開口の上限は、厚み(85+6)まで
※H1100以上の高さでの利用や重量の軽減として桝を重ねて使用可能

側面図

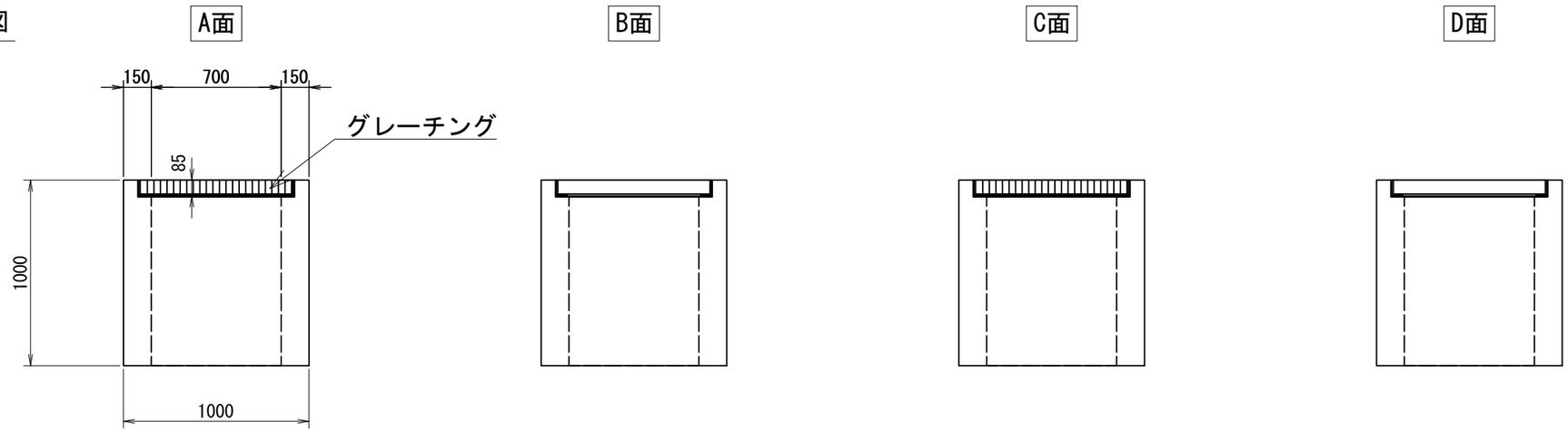

TITLE: PC-G桝(底無) 700×700×1000	
SCALE: 1:30	CAD NO. P0000

PC-G桝(底無) 700×700×1100

参考重量1271kg　　桝番号:

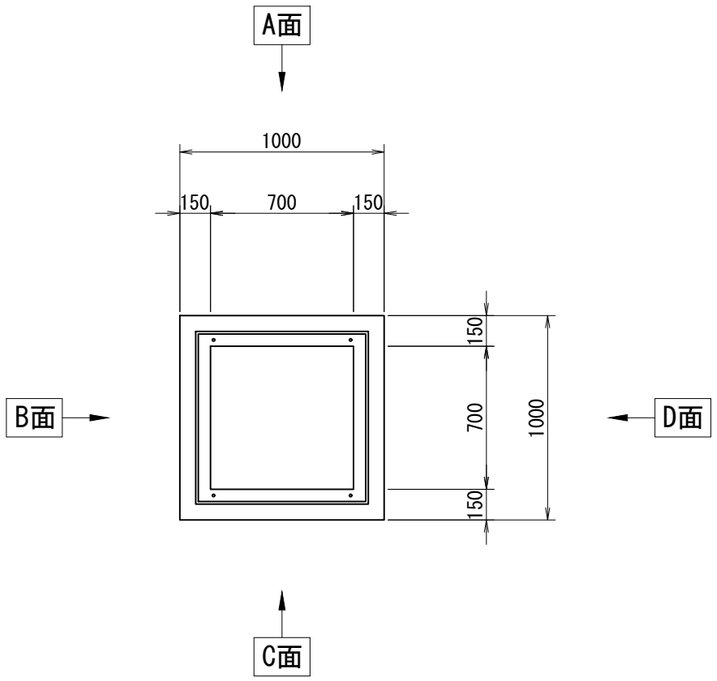

削孔面	削孔寸法
A面	-
B面	-
C面	-
D面	-

受付日	-	担当営業	-
施工業者名	-		
工事場所	-		
工事名（無しでも可）	-		
製品寸法(A×B×H)	700×700×1100 / -	ステップ	有　・　無
グレーチング品番	-		
グレーチングの荷重	T-2　・　T-14　・　T-25	種類	普通目・細目・普通目NS・細目NS
グレーチングの分割数	1枚　・　2枚割り		
受枠構造	ﾎﾞﾙﾄ固定・110°開閉式・落し込み ①　②	グレーチングバーの方向	A-C　・　B-D

①ボルト固定の場合は、ボルトの位置を丸で記入すること
②110°開閉式の場合は、ヒンジの位置を丸で記入すること

※グレーチングの荷重、種類、分割数、受枠については、○をつけること
※ボルトの位置、ヒンジの位置を記入すること
※受枠は特注の際、特注と記入すること
※受枠開口の上限は、厚み(85+6)まで
※H1100以上の高さでの利用や重量の軽減として桝を重ねて使用可能

側面図

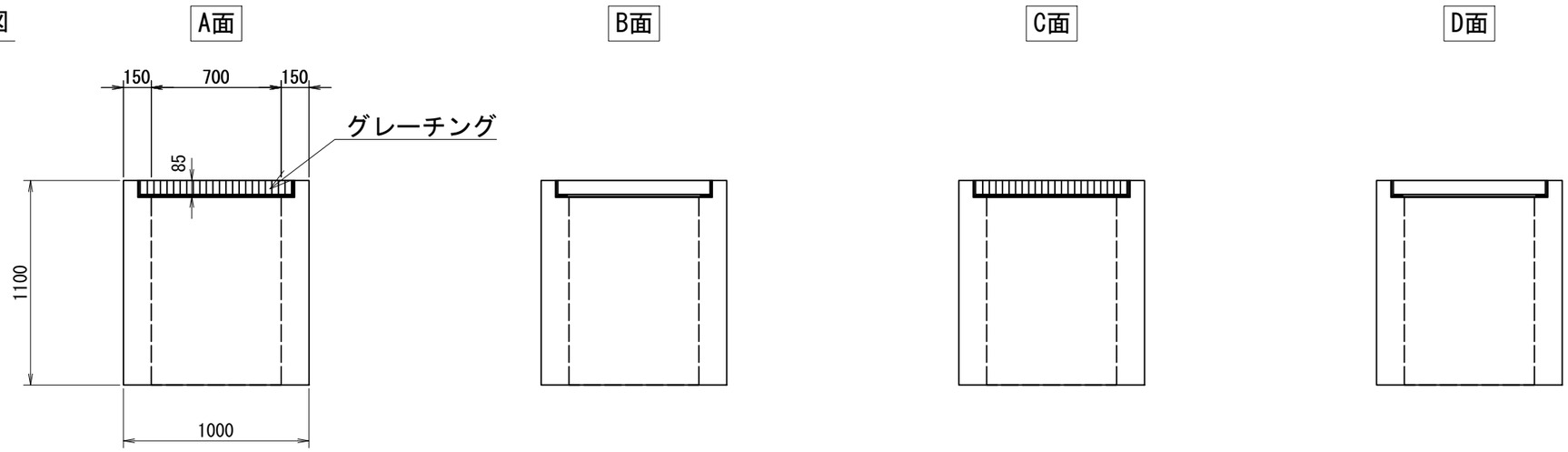

TITLE: PC-G桝(底無) 700×700×1100	
SCALE: 1:30	CAD NO. P0000

PC-G桝(底無) 700×700×1200

参考重量1391kg　　桝番号:

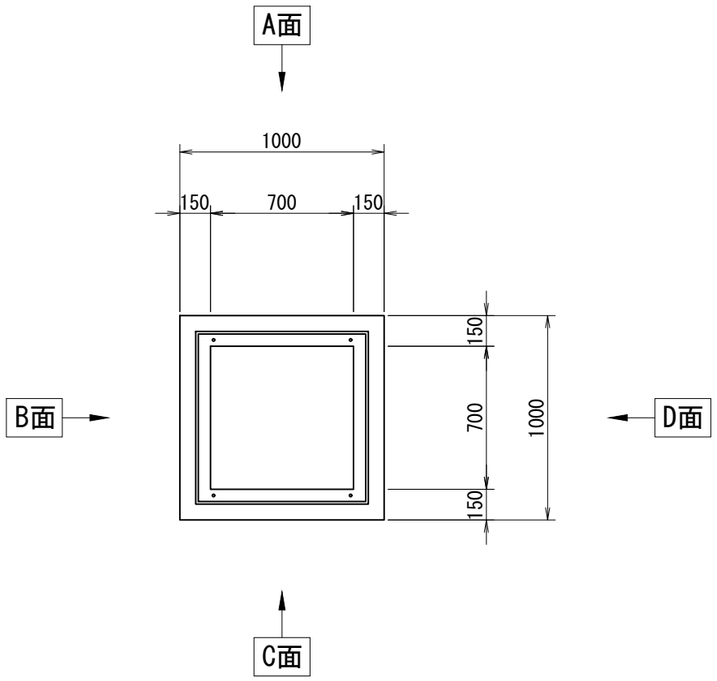

削孔面	削孔寸法
A面	-
B面	-
C面	-
D面	-

受付日	-	担当営業	-
施工業者名	-		
工事場所	-		
工事名（無しでも可）	-		
製品寸法(A×B×H)	700×700×1200 / -	ステップ	有　・　無
グレーチング品番	-		
グレーチングの荷重	T-2　・　T-14　・　T-25	種類	普通目・細目・普通目NS・細目NS
グレーチングの分割数	1枚　・　2枚割り		
受枠構造	ﾎﾞﾙﾄ固定・110°開閉式・落し込み ①　②	グレーチングバーの方向	A-C　・　B-D

①ボルト固定の場合は、ボルトの位置を丸で記入すること
②110°開閉式の場合は、ヒンジの位置を丸で記入すること

※グレーチングの荷重、種類、分割数、受枠については、○をつけること
※ボルトの位置、ヒンジの位置を記入すること
※受枠は特注の際、特注と記入すること
※受枠開口の上限は、厚み(85+6)まで
※H1100以上の高さでの利用や重量の軽減として桝を重ねて使用可能

側面図

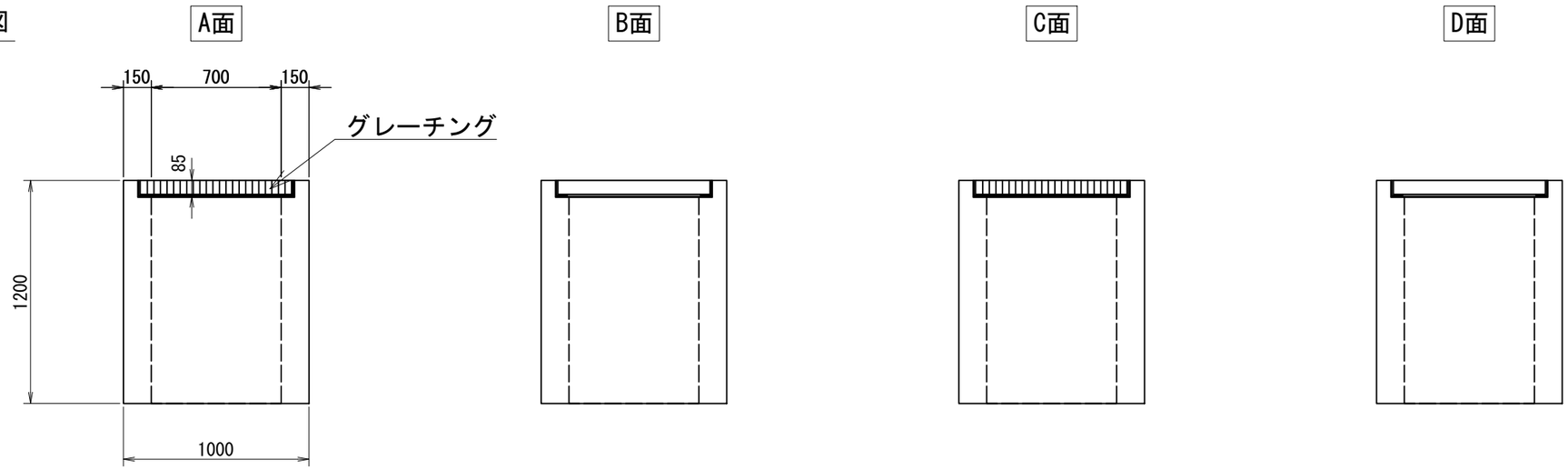

TITLE: PC-G桝(底無) 700×700×1200	
SCALE: 1:30	CAD NO. P0000

PC-G桝(底無) 700×700×1300

参考重量792/719kg　　桝番号:

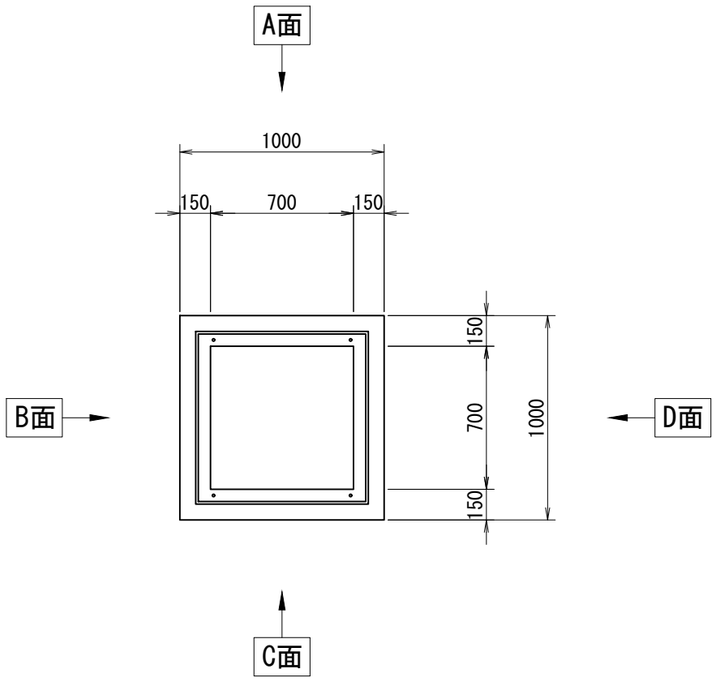

削孔面	削孔寸法
A面	-
B面	-
C面	-
D面	-

受付日	-	担当営業	-
施工業者名	-		
工事場所	-		
工事名（無しでも可）	-		
製品寸法(A×B×H)	700×700×700　700×700×600	ステップ	有　・　無
グレーチング品番	-		
グレーチングの荷重	T-2　・　T-14　・　T-25	種類	普通目・細目・普通目NS・細目NS
グレーチングの分割数	1枚　・　2枚割り		
受枠構造	ﾎﾞﾙﾄ固定・110°開閉式・落し込み ①　②	グレーチングバーの方向	A-C　・　B-D

①ボルト固定の場合は、ボルトの位置を丸で記入すること
②110°開閉式の場合は、ヒンジの位置を丸で記入すること

※グレーチングの荷重、種類、分割数、受枠については、○をつけること
※ボルトの位置、ヒンジの位置を記入すること
※受枠は特注の際、特注と記入すること
※受枠開口の上限は、厚み(85+6)まで
※H1100以上の高さでの利用や重量の軽減として桝を重ねて使用可能

側面図

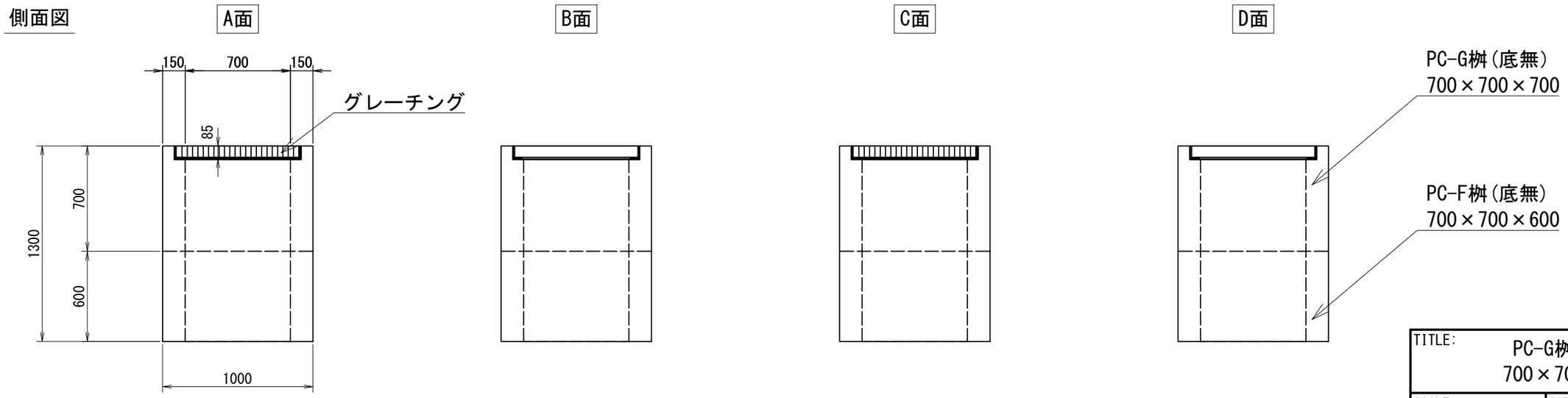

TITLE: PC-G桝(底無) 700×700×1300	
SCALE: 1:30	CAD NO. P0000

PC-G桝(底無) 700×700×1400

参考重量912/719kg　　桝番号:

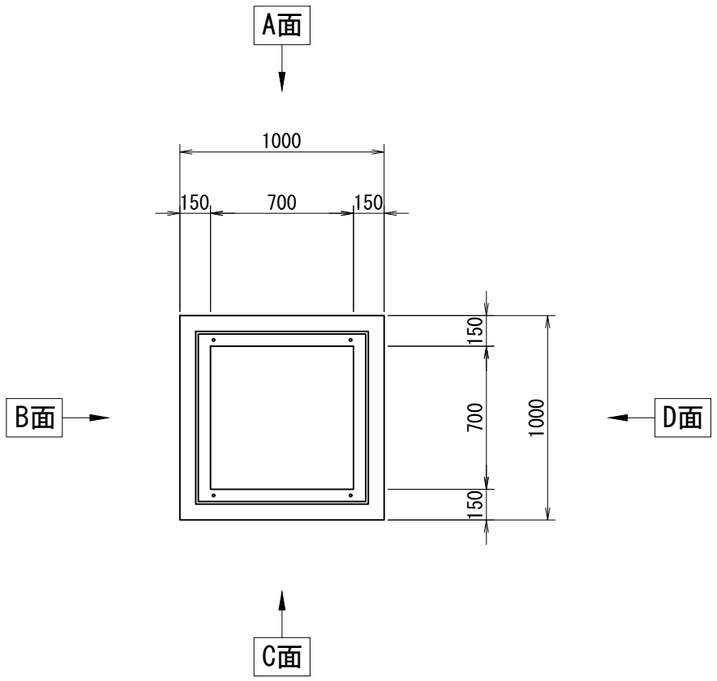

削孔面	削孔寸法
A面	-
B面	-
C面	-
D面	-

受付日	-		担当営業	-
施工業者名	-			
工事場所	-			
工事名（無しでも可）	-			
製品寸法(A×B×H)	700×700×800	700×700×600	ステップ	有　・　無
グレーチング品番	-			
グレーチングの荷重	T-2　・　T-14　・　T-25		種類	普通目・細目・普通目NS・細目NS
グレーチングの分割数	1枚　・　2枚割り			
受枠構造	ﾎﾞﾙﾄ固定・110°開閉式・落し込み ①　②		グレーチングバーの方向	A-C　・　B-D

①ボルト固定の場合は、ボルトの位置を丸で記入すること
②110°開閉式の場合は、ヒンジの位置を丸で記入すること

※グレーチングの荷重、種類、分割数、受枠については、○をつけること
※ボルトの位置、ヒンジの位置を記入すること
※受枠は特注の際、特注と記入すること
※受枠開口の上限は、厚み(85+6)まで
※H1100以上の高さでの利用や重量の軽減として桝を重ねて使用可能

側面図

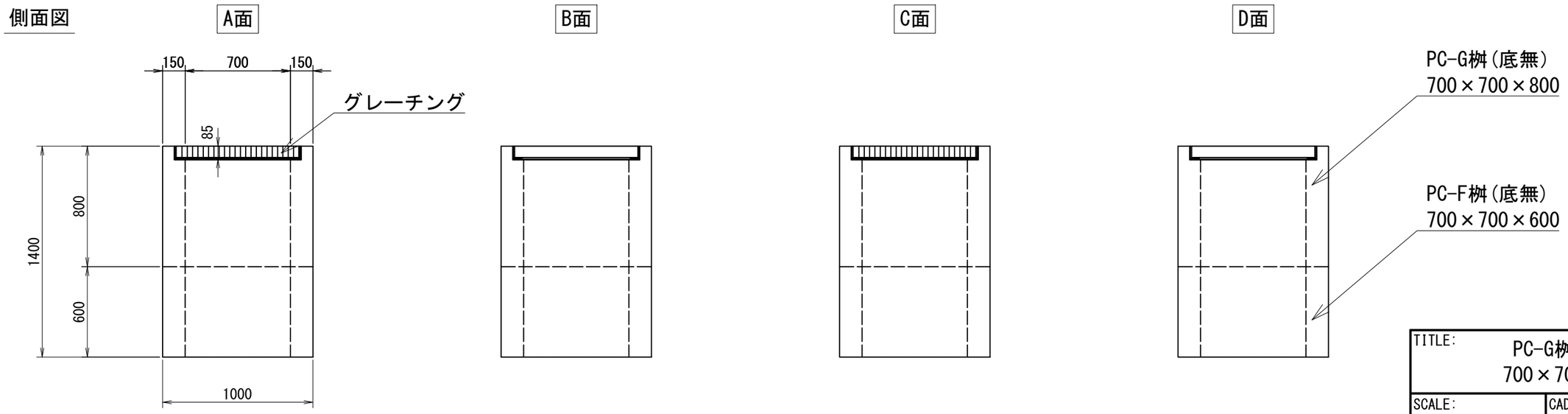

TITLE: PC-G桝(底無) 700×700×1400	
SCALE: 1:30	CAD NO. P0000

PC-G桝(底無) 700×700×1500

参考重量1031/719kg　　桝番号:

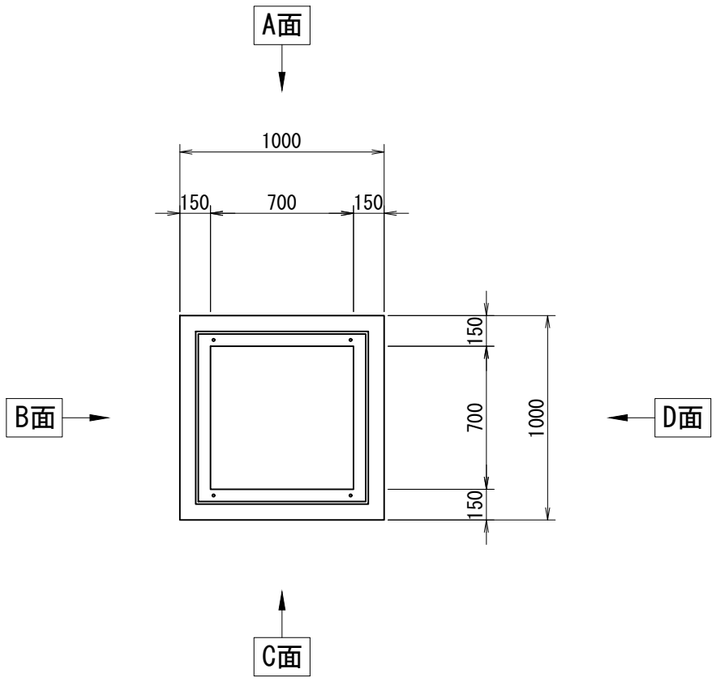

削孔面	削孔寸法
A面	-
B面	-
C面	-
D面	-

受付日	-	担当営業	-
施工業者名	-		
工事場所	-		
工事名（無しでも可）	-		
製品寸法(A×B×H)	700×700×900　700×700×600	ステップ	有　・　無
グレーチング品番	-		
グレーチングの荷重	T-2　・　T-14　・　T-25	種類	普通目・細目・普通目NS・細目NS
グレーチングの分割数	1枚　・　2枚割り		
受枠構造	ﾎﾞﾙﾄ固定・110°開閉式・落し込み ①　②	グレーチングバーの方向	A-C　・　B-D

①ボルト固定の場合は、ボルトの位置を丸で記入すること
②110°開閉式の場合は、ヒンジの位置を丸で記入すること

※グレーチングの荷重、種類、分割数、受枠については、○をつけること
※ボルトの位置、ヒンジの位置を記入すること
※受枠は特注の際、特注と記入すること
※受枠開口の上限は、厚み(85+6)まで
※H1100以上の高さでの利用や重量の軽減として桝を重ねて使用可能

側面図

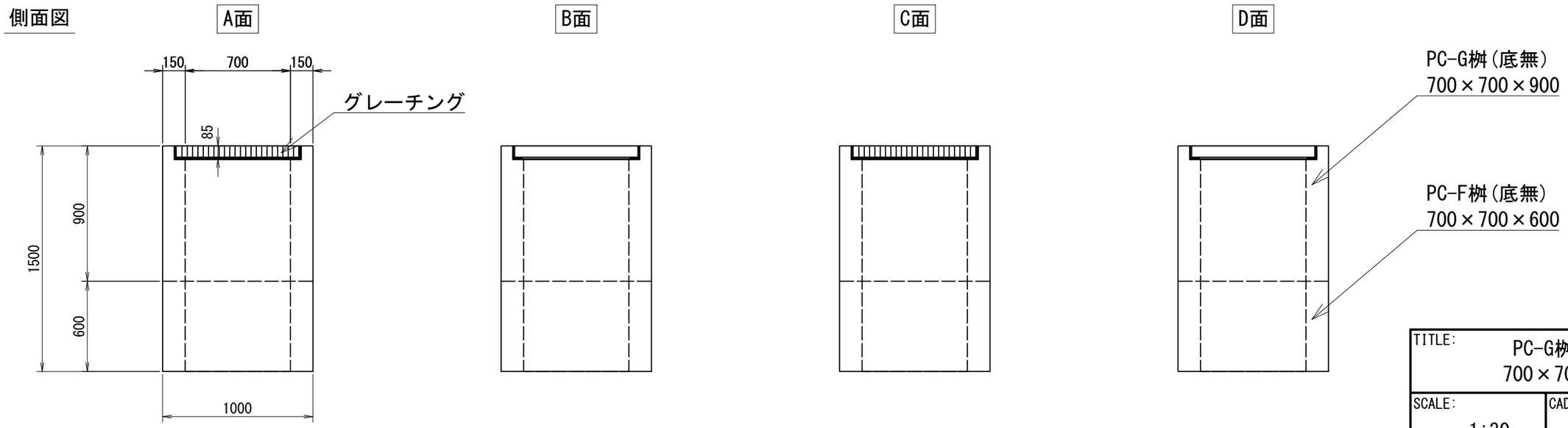

TITLE: PC-G桝(底無) 700×700×1500	
SCALE: 1:30	CAD NO. P0000

PC-G桝(底無) 700×700×1600

参考重量1151/719kg　　桝番号:

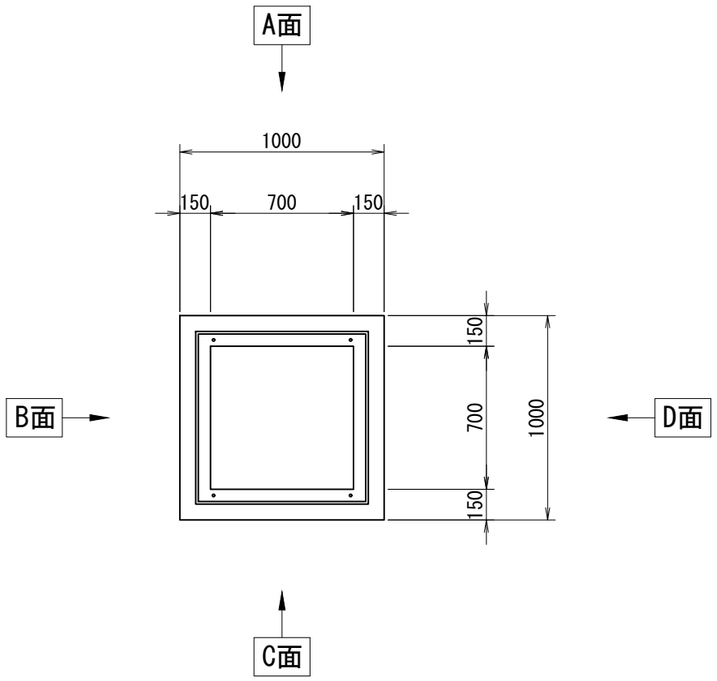

削孔面	削孔寸法
A面	-
B面	-
C面	-
D面	-

受付日	-	担当営業	-
施工業者名	-		
工事場所	-		
工事名（無しでも可）	-		
製品寸法(A×B×H)	700×700×1000　700×700×600	ステップ	有　・　無
グレーチング品番	-		
グレーチングの荷重	T-2　・　T-14　・　T-25	種類	普通目・細目・普通目NS・細目NS
グレーチングの分割数	1枚　・　2枚割り		
受枠構造	ﾎﾞﾙﾄ固定・110°開閉式・落し込み ①　②	グレーチングバーの方向	A-C　・　B-D

①ボルト固定の場合は、ボルトの位置を丸で記入すること
②110°開閉式の場合は、ヒンジの位置を丸で記入すること

※グレーチングの荷重、種類、分割数、受枠については、○をつけること
※ボルトの位置、ヒンジの位置を記入すること
※受枠は特注の際、特注と記入すること
※受枠開口の上限は、厚み(85+6)まで
※H1100以上の高さでの利用や重量の軽減として桝を重ねて使用可能

側面図

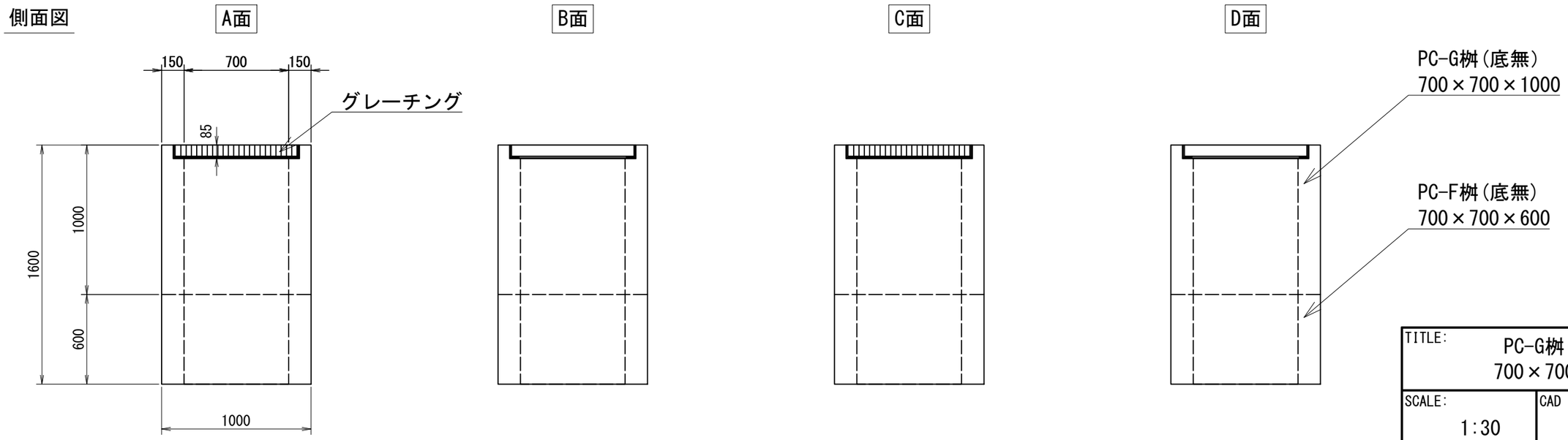

TITLE: PC-G桝(底無) 700×700×1600	
SCALE: 1:30	CAD NO. P0000

PC-G桝(底無) 700×700×1700

参考重量1151/839kg　　桝番号:

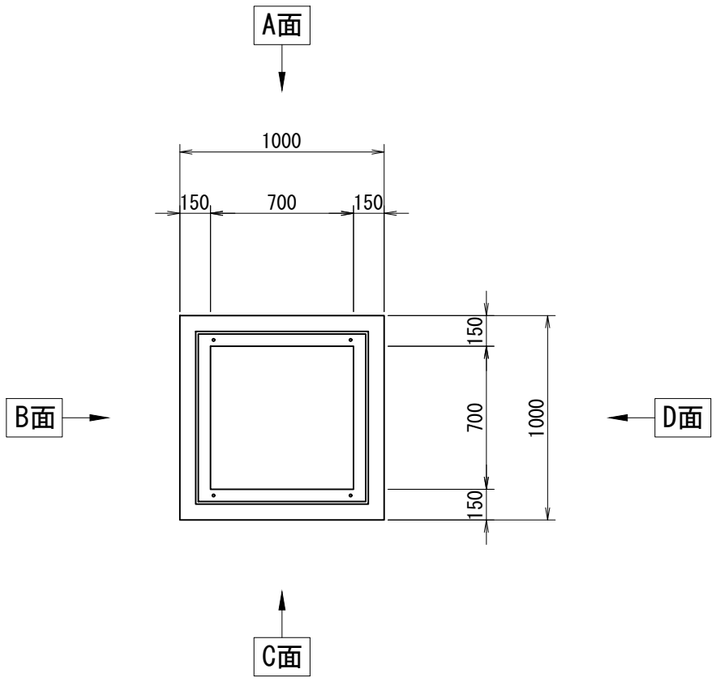

削孔面	削孔寸法
A面	-
B面	-
C面	-
D面	-

受付日	-	担当営業	-
施工業者名	-		
工事場所	-		
工事名（無しでも可）	-		
製品寸法(A×B×H)	700×700×1000　700×700×700	ステップ	有　・　無
グレーチング品番	-		
グレーチングの荷重	T-2　・　T-14　・　T-25	種類	普通目・細目・普通目NS・細目NS
グレーチングの分割数	1枚　・　2枚割り		
受枠構造	ﾎﾞﾙﾄ固定・110°開閉式・落し込み ①　②	グレーチングバーの方向	A-C　・　B-D

①ボルト固定の場合は、ボルトの位置を丸で記入すること
②110°開閉式の場合は、ヒンジの位置を丸で記入すること

※グレーチングの荷重、種類、分割数、受枠については、○をつけること
※ボルトの位置、ヒンジの位置を記入すること
※受枠は特注の際、特注と記入すること
※受枠開口の上限は、厚み(85+6)まで
※H1100以上の高さでの利用や重量の軽減として桝を重ねて使用可能

側面図

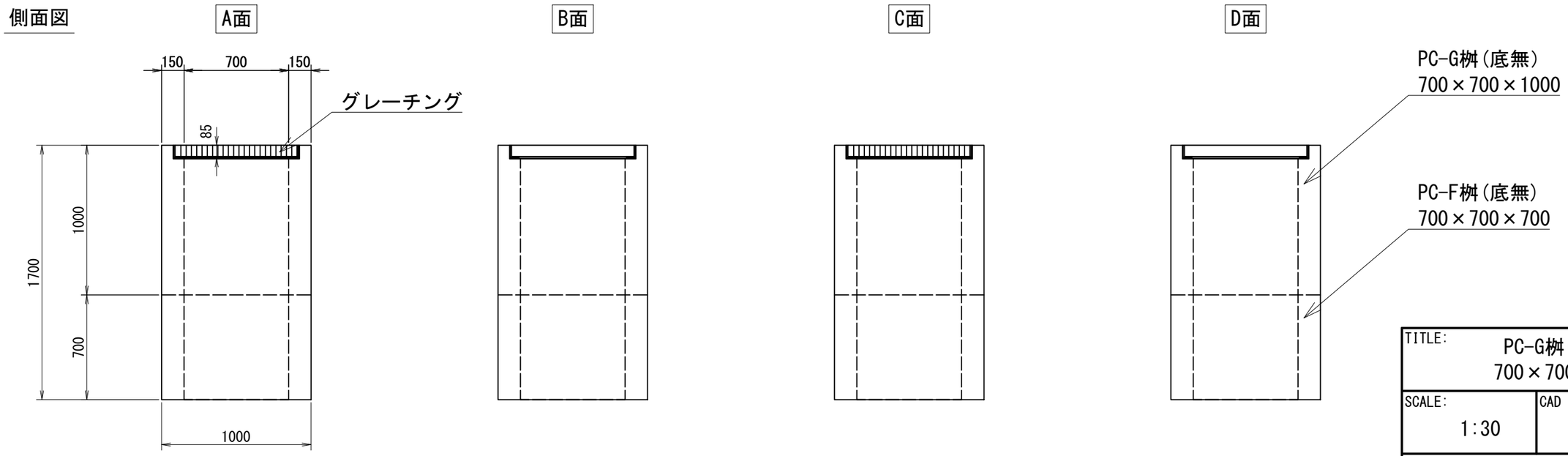

TITLE: PC-G桝(底無) 700×700×1700	
SCALE: 1:30	CAD NO. P0000

PC-G桝(底無) 700×700×1800

参考重量1151/959kg　　桝番号:

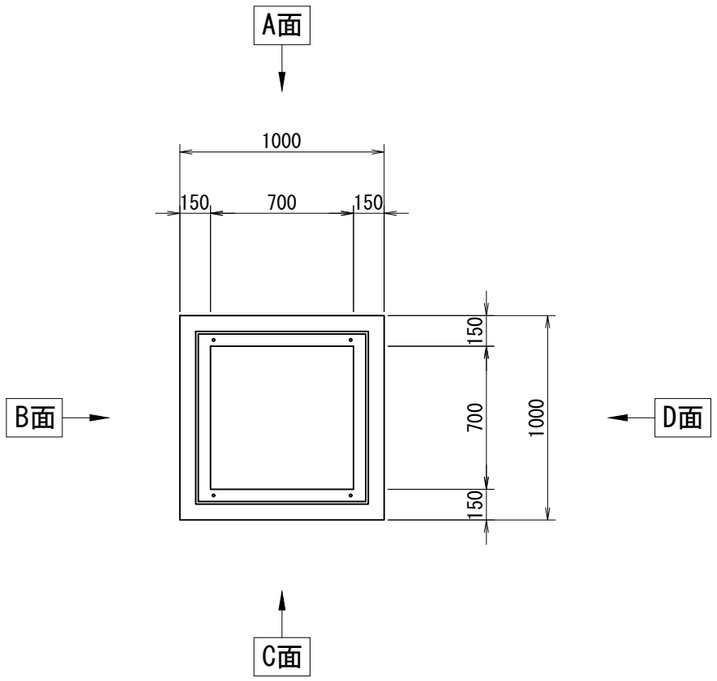

削孔面	削孔寸法
A面	-
B面	-
C面	-
D面	-

受付日	-	担当営業	-
施工業者名	-		
工事場所	-		
工事名（無しでも可）	-		
製品寸法(A×B×H)	700×700×1000　700×700×800	ステップ	有　・　無
グレーチング品番	-		
グレーチングの荷重	T-2　・　T-14　・　T-25	種類	普通目・細目・普通目NS・細目NS
グレーチングの分割数	1枚　・　2枚割り		
受枠構造	ﾎﾞﾙﾄ固定・110°開閉式・落し込み ①　②	グレーチングバーの方向	A-C　・　B-D

①ボルト固定の場合は、ボルトの位置を丸で記入すること
②110°開閉式の場合は、ヒンジの位置を丸で記入すること

※グレーチングの荷重、種類、分割数、受枠については、○をつけること
※ボルトの位置、ヒンジの位置を記入すること
※受枠は特注の際、特注と記入すること
※受枠開口の上限は、厚み(85+6)まで
※H1100以上の高さでの利用や重量の軽減として桝を重ねて使用可能

側面図

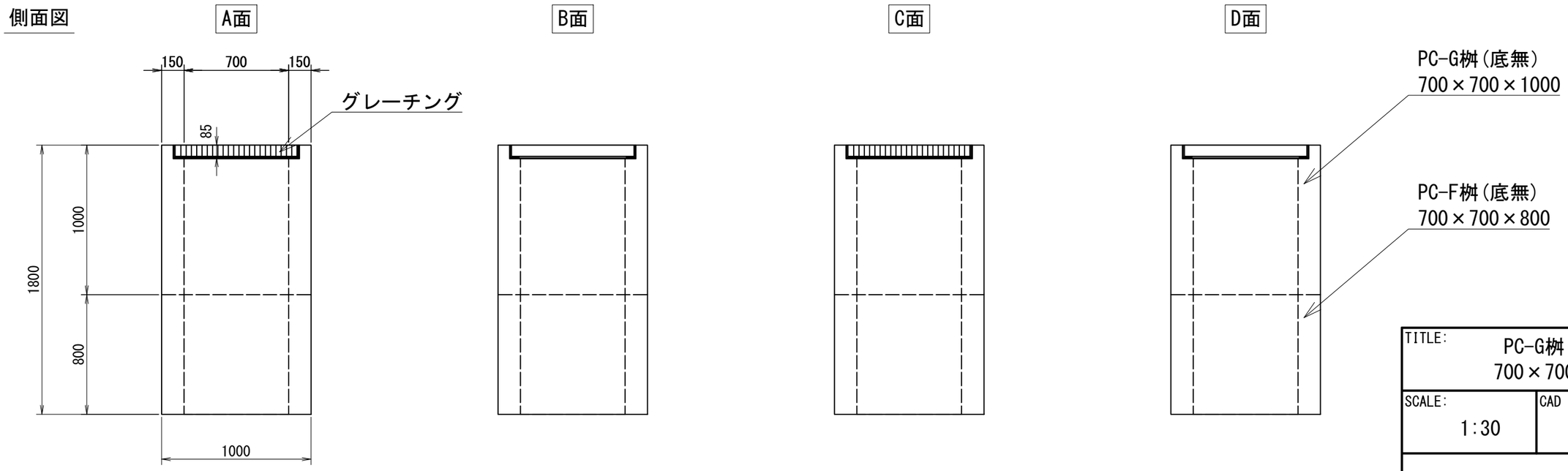

TITLE: PC-G桝(底無) 700×700×1800	
SCALE: 1:30	CAD NO. P0000

PC-G桝(底無) 700×700×1900

参考重量1151/1079kg　　桝番号:

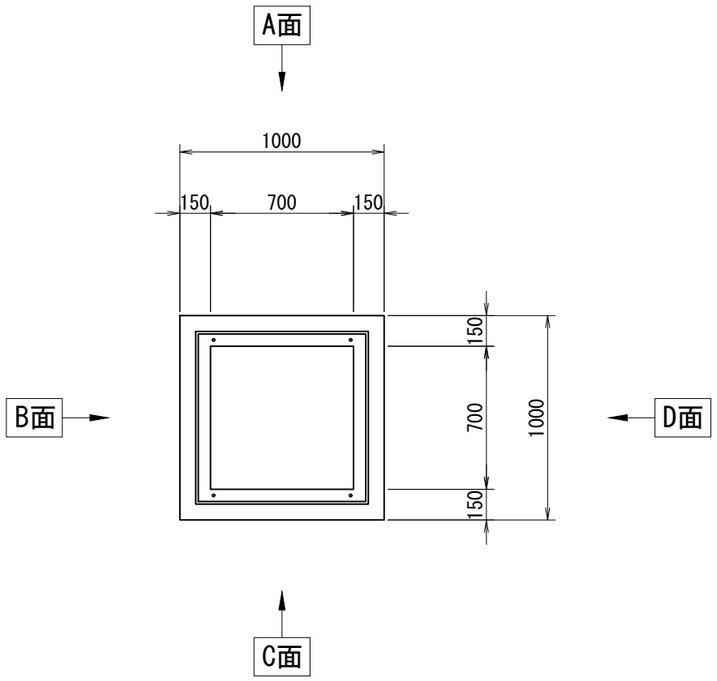

削孔面	削孔寸法
A面	-
B面	-
C面	-
D面	-

受付日	-	担当営業	-
施工業者名	-		
工事場所	-		
工事名（無しでも可）	-		
製品寸法(A×B×H)	700×700×1000　700×700×900	ステップ	有　・　無
グレーチング品番	-		
グレーチングの荷重	T-2　・　T-14　・　T-25	種類	普通目・細目・普通目NS・細目NS
グレーチングの分割数	1枚　・　2枚割り		
受枠構造	ﾎﾞﾙﾄ固定・110°開閉式・落し込み ①　②	グレーチングバーの方向	A-C　・　B-D

①ボルト固定の場合は、ボルトの位置を丸で記入すること
②110°開閉式の場合は、ヒンジの位置を丸で記入すること

※グレーチングの荷重、種類、分割数、受枠については、○をつけること
※ボルトの位置、ヒンジの位置を記入すること
※受枠は特注の際、特注と記入すること
※受枠開口の上限は、厚み(85+6)まで
※H1100以上の高さでの利用や重量の軽減として桝を重ねて使用可能

側面図

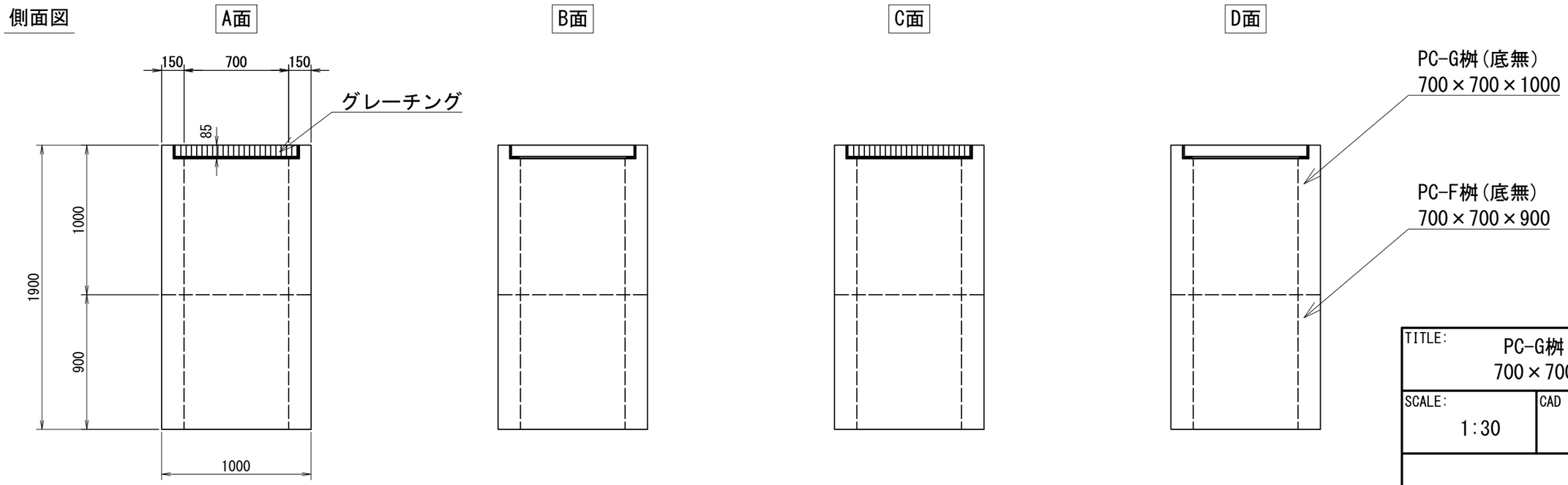

TITLE: PC-G桝(底無) 700×700×1900	
SCALE: 1:30	CAD NO. P0000

PC-G桝(底無) 700×700×2000

参考重量1151/1199kg　　桝番号:

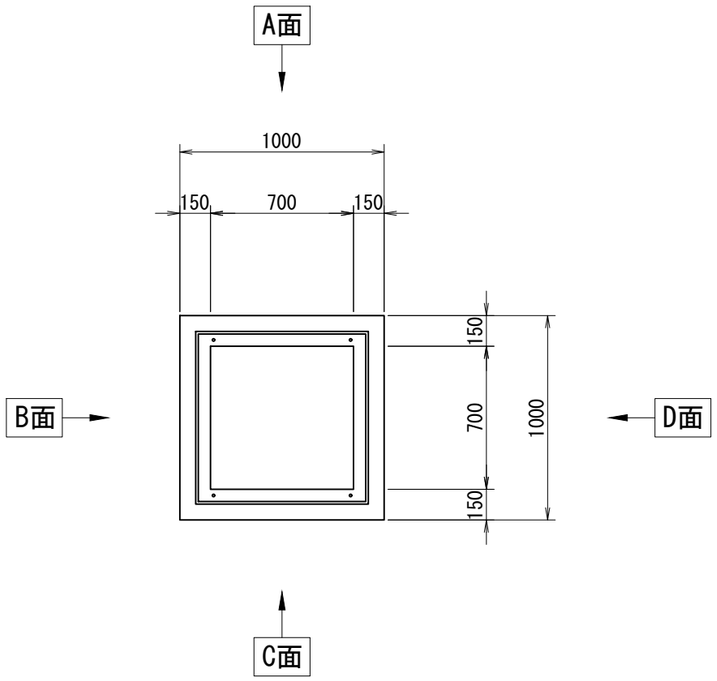

削孔面	削孔寸法
A面	-
B面	-
C面	-
D面	-

受付日	-	担当営業	-
施工業者名	-		
工事場所	-		
工事名（無しでも可）	-		
製品寸法(A×B×H)	700×700×1000　700×700×1000	ステップ	有　・　無
グレーチング品番	-		
グレーチングの荷重	T-2　・　T-14　・　T-25	種類	普通目・細目・普通目NS・細目NS
グレーチングの分割数	1枚　・　2枚割り		
受枠構造	ﾎﾞﾙﾄ固定・110°開閉式・落し込み ①　②	グレーチングバーの方向	A-C　・　B-D

①ボルト固定の場合は、ボルトの位置を丸で記入すること
②110°開閉式の場合は、ヒンジの位置を丸で記入すること

※グレーチングの荷重、種類、分割数、受枠については、○をつけること
※ボルトの位置、ヒンジの位置を記入すること
※受枠は特注の際、特注と記入すること
※受枠開口の上限は、厚み(85+6)まで
※H1100以上の高さでの利用や重量の軽減として桝を重ねて使用可能

側面図

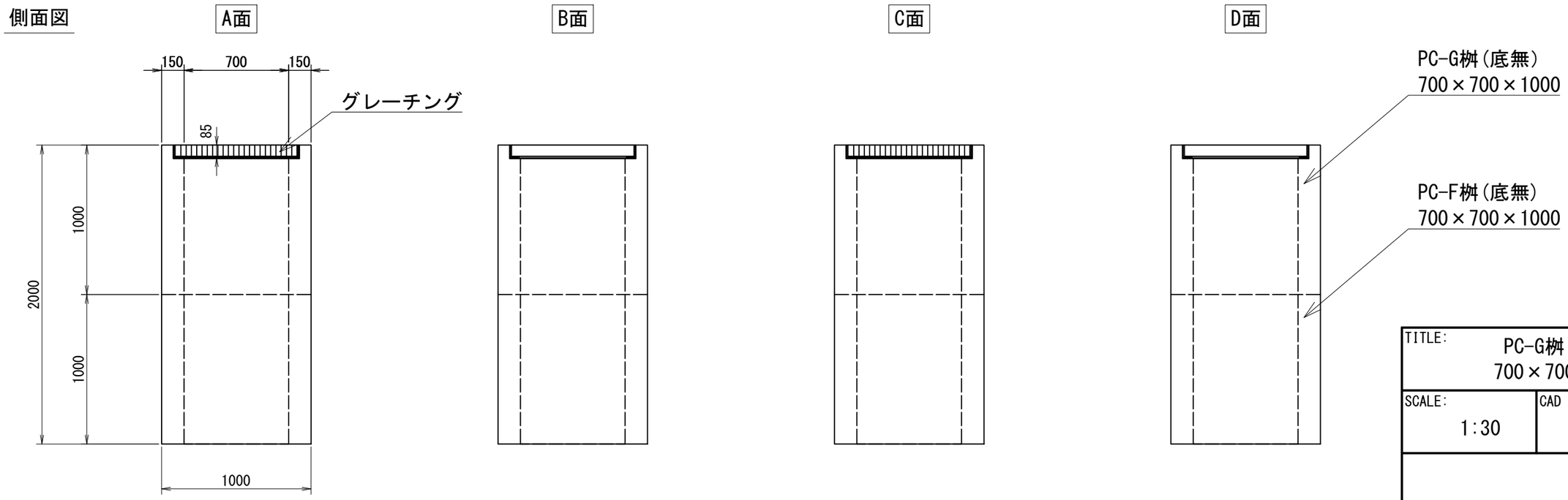

TITLE: PC-G桝(底無) 700×700×2000	
SCALE: 1:30	CAD NO. P0000

PC-G桝(底無) 800×800×600

参考重量739kg　　桝番号:

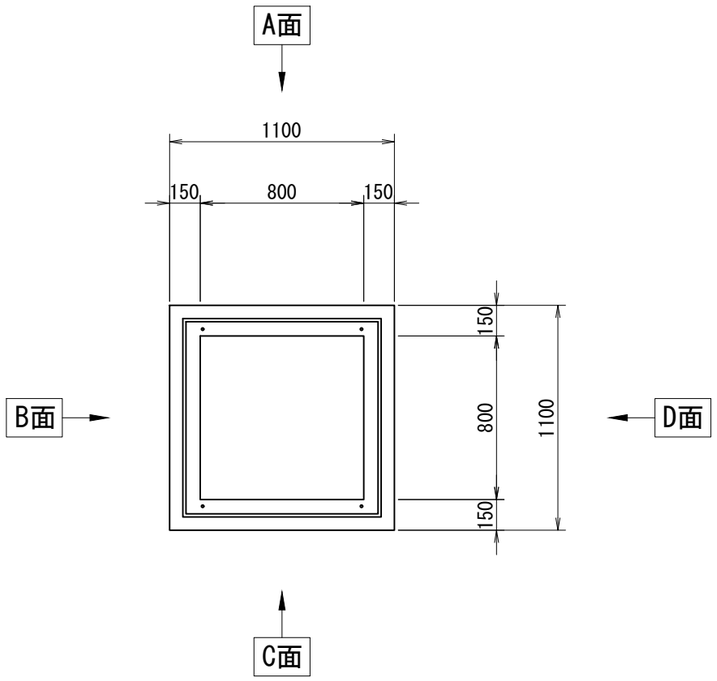

削孔面	削孔寸法
A面	-
B面	-
C面	-
D面	-

受付日	-	担当営業	-
施工業者名	-		
工事場所	-		
工事名（無しでも可）	-		
製品寸法(A×B×H)	800×800×600	-	ステップ　有　・　無
グレーチング品番	-		
グレーチングの荷重	T-2　・　T-14　・　T-25	種類	普通目・細目・普通目NS・細目NS
グレーチングの分割数	1枚　・　2枚割り		
受枠構造	ﾎﾞﾙﾄ固定・110°開閉式・落し込み ①　②	グレーチングバーの方向	A-C　・　B-D

①ボルト固定の場合は、ボルトの位置を丸で記入すること
②110°開閉式の場合は、ヒンジの位置を丸で記入すること

※グレーチングの荷重、種類、分割数、受枠については、○をつけること
※ボルトの位置、ヒンジの位置を記入すること
※受枠は特注の際、特注と記入すること
※受枠開口の上限は、厚み(100+6)まで
※H1100以上の高さでの利用や重量の軽減として桝を重ねて使用可能

側面図

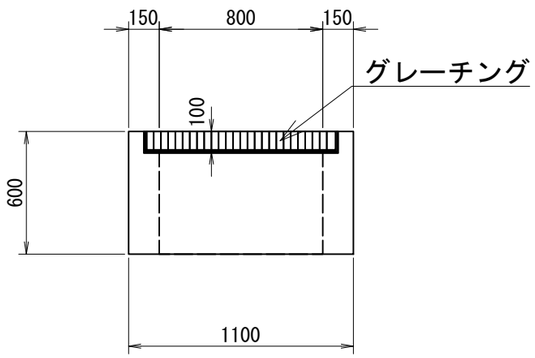

A面

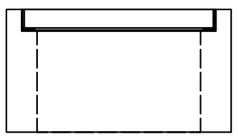

B面

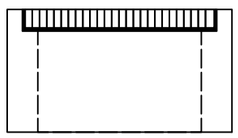

C面

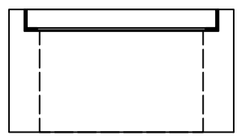

D面

TITLE: PC-G桝(底無) 800×800×600	
SCALE: 1:30	CAD NO. P0000

PC-G桝(底無) 800×800×700

参考重量873kg　　桝番号:

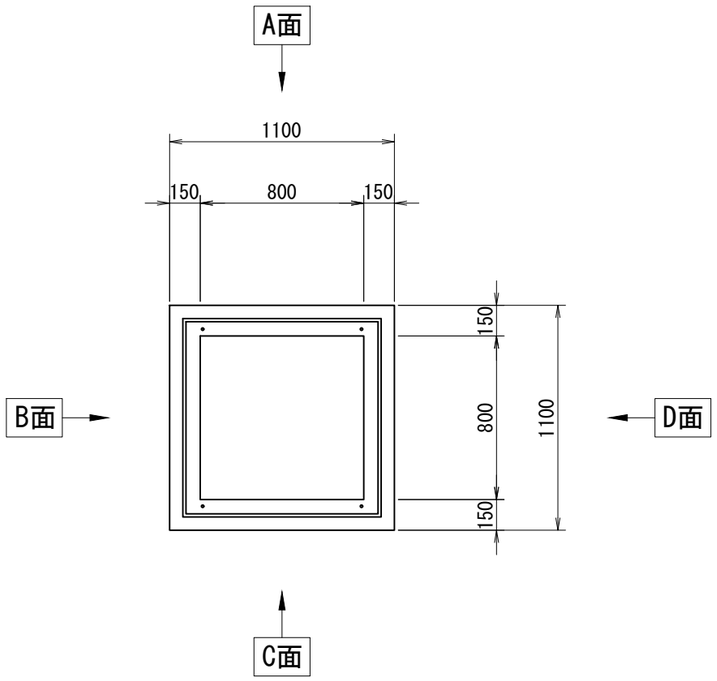

削孔面	削孔寸法
A面	-
B面	-
C面	-
D面	-

受付日	-	担当営業	-
施工業者名	-		
工事場所	-		
工事名（無しでも可）	-		
製品寸法(A×B×H)	800×800×700 / -	ステップ	有　・　無
グレーチング品番	-		
グレーチングの荷重	T-2　・　T-14　・　T-25	種類	普通目・細目・普通目NS・細目NS
グレーチングの分割数	1枚　・　2枚割り		
受枠構造	ﾎﾞﾙﾄ固定・110°開閉式・落し込み ①　②	グレーチングバーの方向	A-C　・　B-D

①ボルト固定の場合は、ボルトの位置を丸で記入すること
②110°開閉式の場合は、ヒンジの位置を丸で記入すること

※グレーチングの荷重、種類、分割数、受枠については、○をつけること
※ボルトの位置、ヒンジの位置を記入すること
※受枠は特注の際、特注と記入すること
※受枠開口の上限は、厚み(100+6)まで
※H1100以上の高さでの利用や重量の軽減として桝を重ねて使用可能

側面図

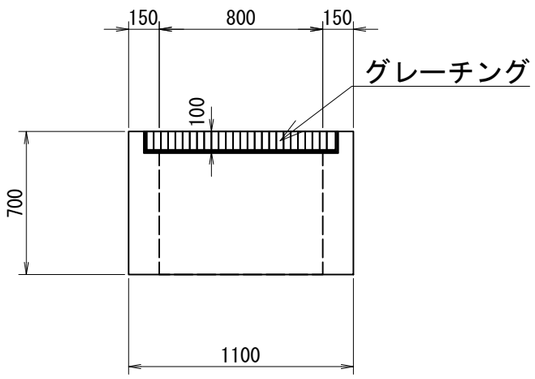

A面

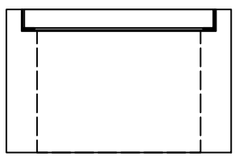

B面

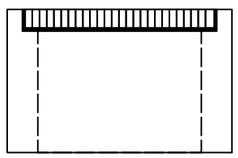

C面

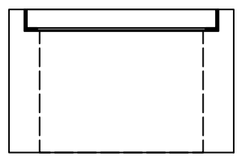

D面

TITLE: PC-G桝(底無) 800×800×700	
SCALE: 1:30	CAD NO. P0000

PC-G桝(底無) 800×800×800

参考重量1007kg　　桝番号:

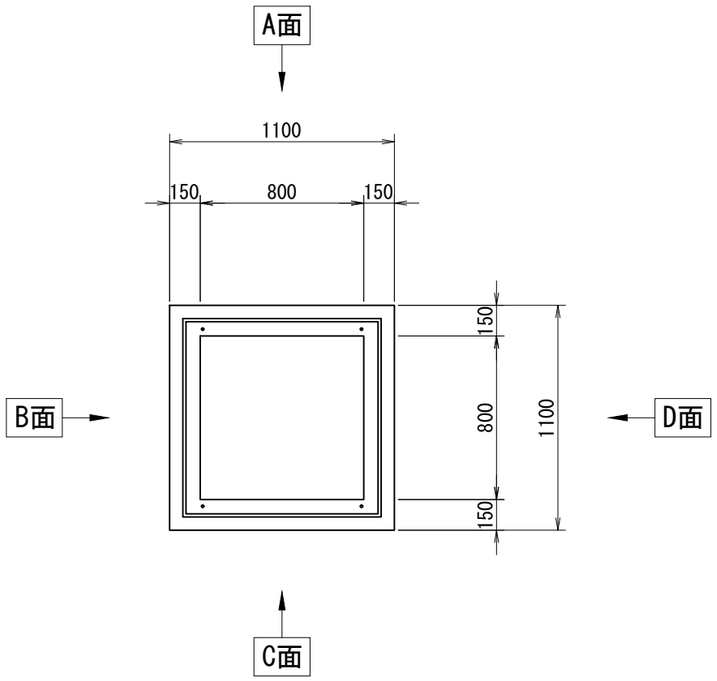

削孔面	削孔寸法
A面	-
B面	-
C面	-
D面	-

受付日	-	担当営業	-
施工業者名	-		
工事場所	-		
工事名（無しでも可）	-		
製品寸法(A×B×H)	800×800×800	-	ステップ　有　・　無
グレーチング品番	-		
グレーチングの荷重	T-2　・　T-14　・　T-25	種類	普通目・細目・普通目NS・細目NS
グレーチングの分割数	1枚　・　2枚割り		
受枠構造	ﾎﾞﾙﾄ固定・110°開閉式・落し込み ①　②	グレーチングバーの方向	A-C　・　B-D

①ボルト固定の場合は、ボルトの位置を丸で記入すること
②110°開閉式の場合は、ヒンジの位置を丸で記入すること

※グレーチングの荷重、種類、分割数、受枠については、○をつけること
※ボルトの位置、ヒンジの位置を記入すること
※受枠は特注の際、特注と記入すること
※受枠開口の上限は、厚み(100+6)まで
※H1100以上の高さでの利用や重量の軽減として桝を重ねて使用可能

側面図

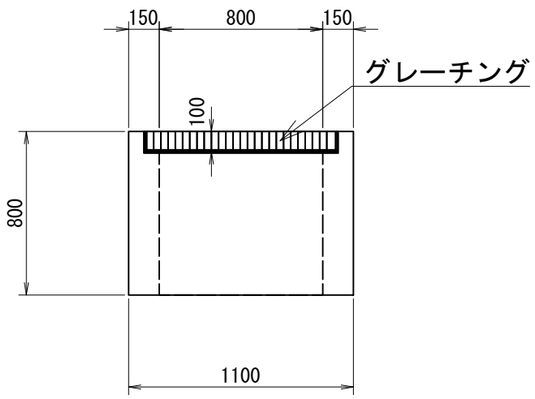

A面

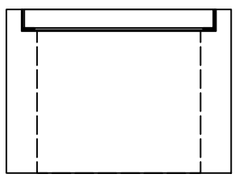

B面

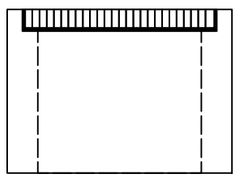

C面

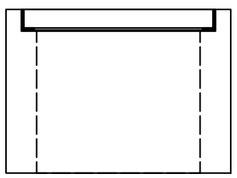

D面

TITLE: PC-G桝(底無) 800×800×800	
SCALE: 1:30	CAD NO. P0000

PC-G桝(底無) 800×800×900

参考重量1141kg　　桝番号:

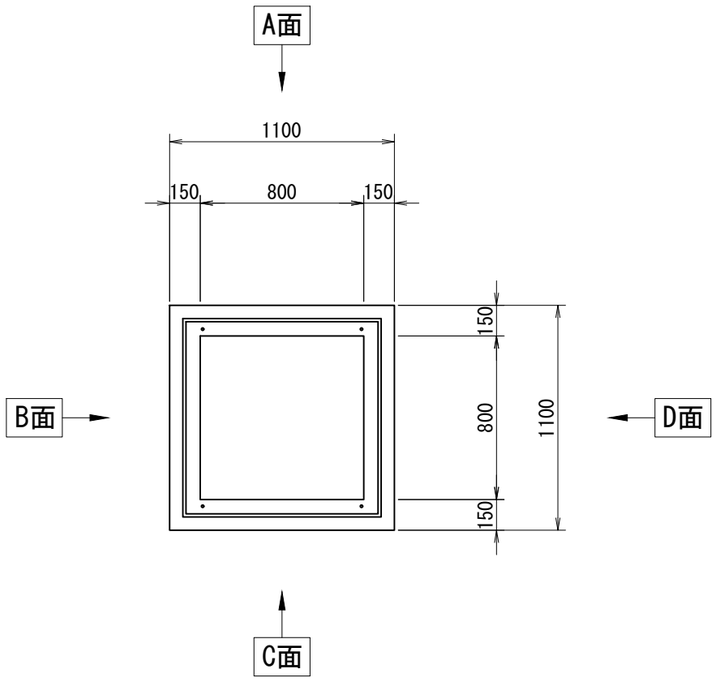

削孔面	削孔寸法
A面	-
B面	-
C面	-
D面	-

受付日	-	担当営業	-
施工業者名	-		
工事場所	-		
工事名（無しでも可）	-		
製品寸法(A×B×H)	800×800×900 / -	ステップ	有　・　無
グレーチング品番	-		
グレーチングの荷重	T-2　・　T-14　・　T-25	種類	普通目・細目・普通目NS・細目NS
グレーチングの分割数	1枚　・　2枚割り		
受枠構造	ﾎﾞﾙﾄ固定・110°開閉式・落し込み ①　②	グレーチングバーの方向	A-C　・　B-D

①ボルト固定の場合は、ボルトの位置を丸で記入すること
②110°開閉式の場合は、ヒンジの位置を丸で記入すること

※グレーチングの荷重、種類、分割数、受枠については、○をつけること
※ボルトの位置、ヒンジの位置を記入すること
※受枠は特注の際、特注と記入すること
※受枠開口の上限は、厚み(100+6)まで
※H1100以上の高さでの利用や重量の軽減として桝を重ねて使用可能

側面図

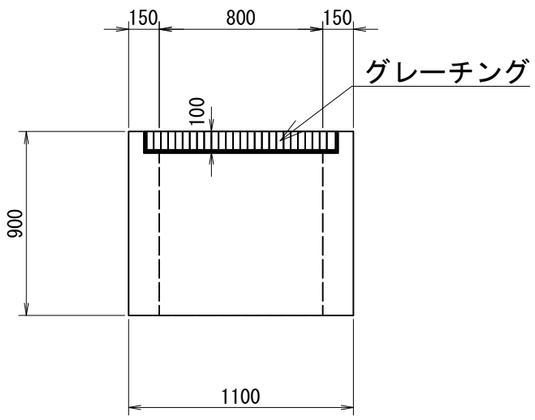

A面

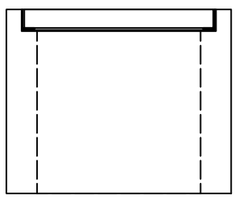

B面

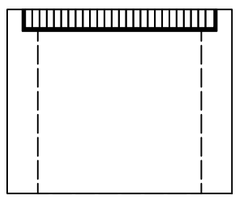

C面

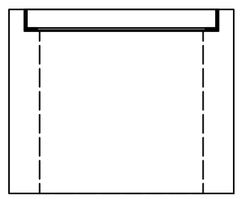

D面

TITLE: PC-G桝(底無) 800×800×900	
SCALE: 1:30	CAD NO. P0000

PC-G桝(底無) 800×800×1000

参考重量1275kg　　桝番号:

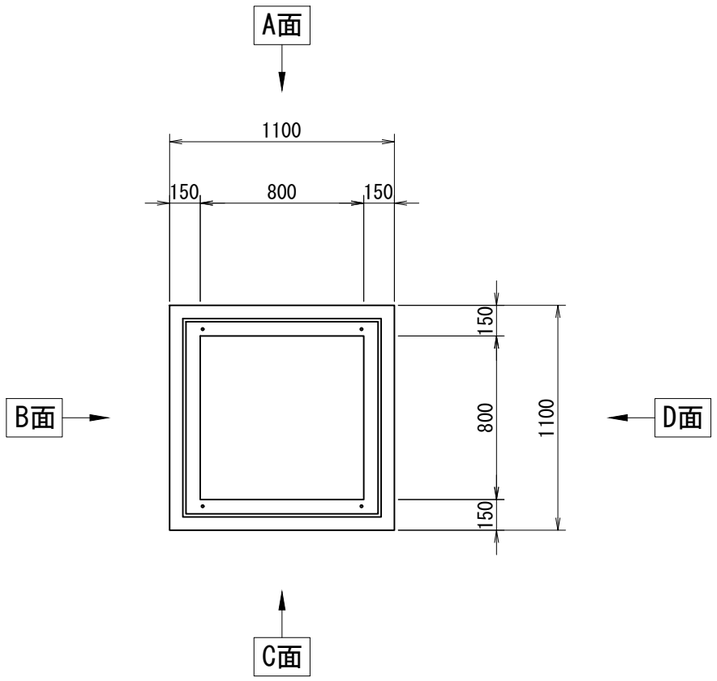

削孔面	削孔寸法
A面	-
B面	-
C面	-
D面	-

受付日	-	担当営業	-
施工業者名	-		
工事場所	-		
工事名（無しでも可）	-		
製品寸法(A×B×H)	800×800×1000 / -	ステップ	有　・　無
グレーチング品番	-		
グレーチングの荷重	T-2　・　T-14　・　T-25	種類	普通目・細目・普通目NS・細目NS
グレーチングの分割数	1枚　・　2枚割り		
受枠構造	ﾎﾞﾙﾄ固定・110°開閉式・落し込み ①　②	グレーチングバーの方向	A-C　・　B-D

①ボルト固定の場合は、ボルトの位置を丸で記入すること
②110°開閉式の場合は、ヒンジの位置を丸で記入すること

※グレーチングの荷重、種類、分割数、受枠については、○をつけること
※ボルトの位置、ヒンジの位置を記入すること
※受枠は特注の際、特注と記入すること
※受枠開口の上限は、厚み(100+6)まで
※H1100以上の高さでの利用や重量の軽減として桝を重ねて使用可能

側面図

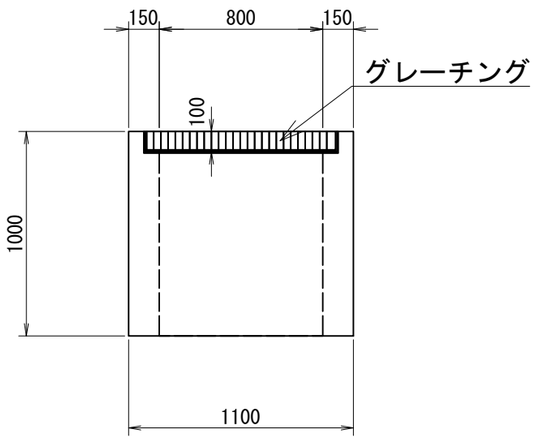

A面

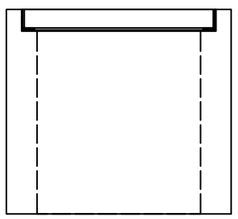

B面

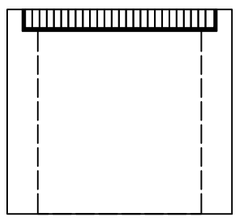

C面

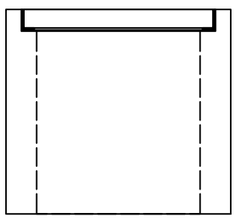

D面

TITLE: PC-G桝(底無) 800×800×1000	
SCALE: 1:30	CAD NO. P0000

PC-G桝(底無) 800×800×1100

参考重量1409kg　　桝番号:

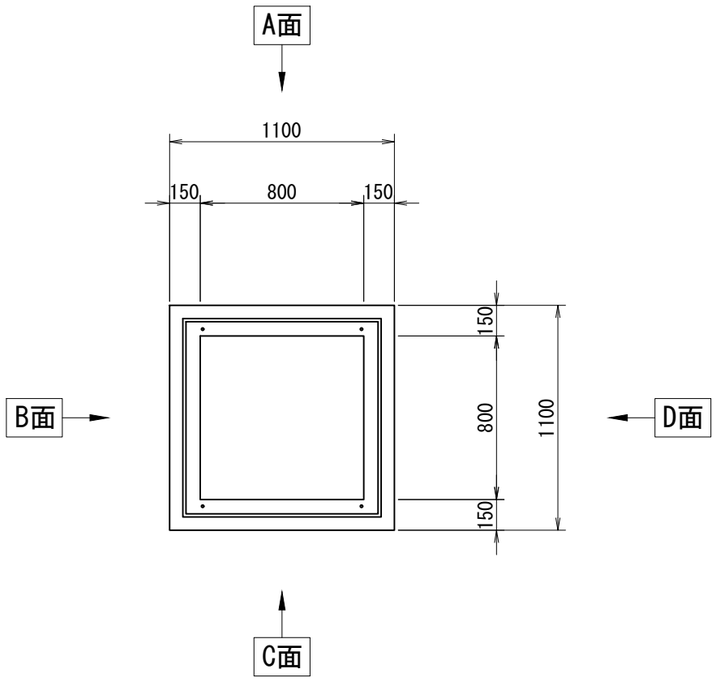

削孔面	削孔寸法
A面	-
B面	-
C面	-
D面	-

受付日	-	担当営業	-
施工業者名	-		
工事場所	-		
工事名（無しでも可）	-		
製品寸法(A×B×H)	800×800×1100 / -	ステップ	有　・　無
グレーチング品番	-		
グレーチングの荷重	T-2　・　T-14　・　T-25	種類	普通目・細目・普通目NS・細目NS
グレーチングの分割数	1枚　・　2枚割り		
受枠構造	ﾎﾞﾙﾄ固定・110°開閉式・落し込み ①　②	グレーチングバーの方向	A-C　・　B-D

①ボルト固定の場合は、ボルトの位置を丸で記入すること
②110°開閉式の場合は、ヒンジの位置を丸で記入すること

※グレーチングの荷重、種類、分割数、受枠については、○をつけること
※ボルトの位置、ヒンジの位置を記入すること
※受枠は特注の際、特注と記入すること
※受枠開口の上限は、厚み(100+6)まで
※H1100以上の高さでの利用や重量の軽減として桝を重ねて使用可能

側面図

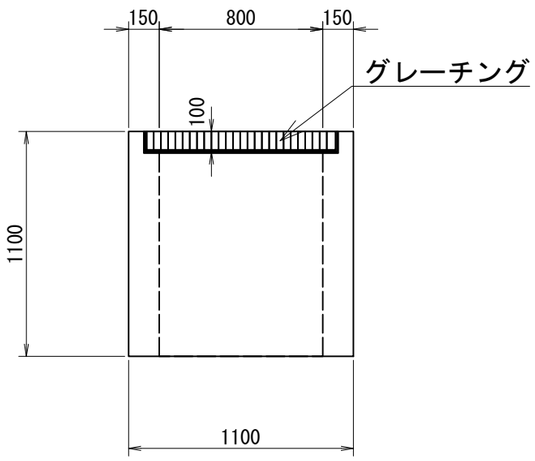

A面

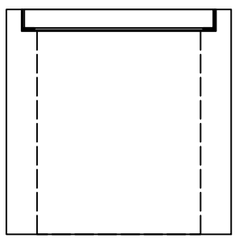

B面

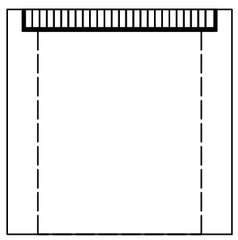

C面

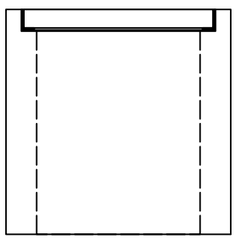

D面

TITLE: PC-G桝(底無) 800×800×1100	
SCALE: 1:30	CAD NO. P0000

PC-G桝(底無) 800×800×1200

参考重量1542kg　　桝番号:

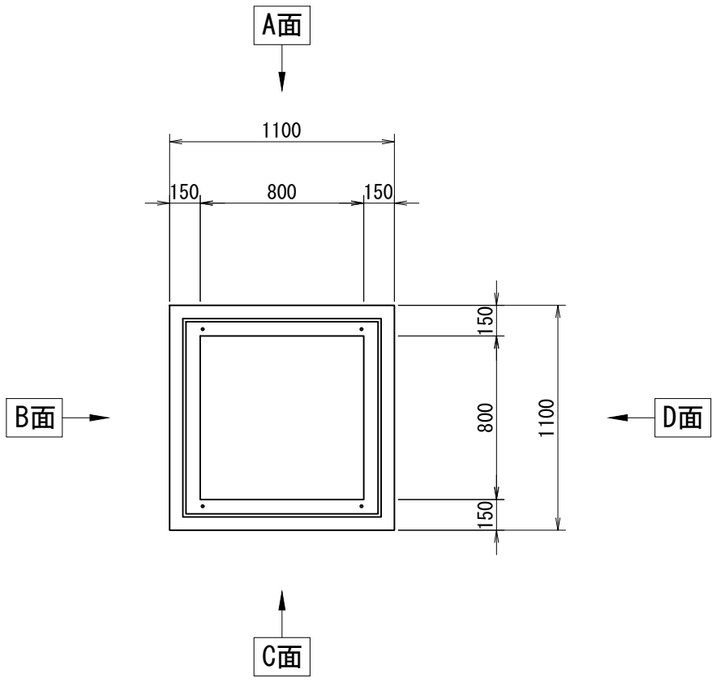

削孔面	削孔寸法
A面	-
B面	-
C面	-
D面	-

受付日	-	担当営業	-
施工業者名	-		
工事場所	-		
工事名（無しでも可）	-		
製品寸法(A×B×H)	800×800×1200	-	ステップ　有　・　無
グレーチング品番	-		
グレーチングの荷重	T-2　・　T-14　・　T-25	種類	普通目・細目・普通目NS・細目NS
グレーチングの分割数	1枚　・　2枚割り		
受枠構造	ﾎﾞﾙﾄ固定・110°開閉式・落し込み ①　②	グレーチングバーの方向	A-C　・　B-D

①ボルト固定の場合は、ボルトの位置を丸で記入すること
②110°開閉式の場合は、ヒンジの位置を丸で記入すること

※グレーチングの荷重、種類、分割数、受枠については、○をつけること
※ボルトの位置、ヒンジの位置を記入すること
※受枠は特注の際、特注と記入すること
※受枠開口の上限は、厚み(100+6)まで
※H1100以上の高さでの利用や重量の軽減として桝を重ねて使用可能

側面図

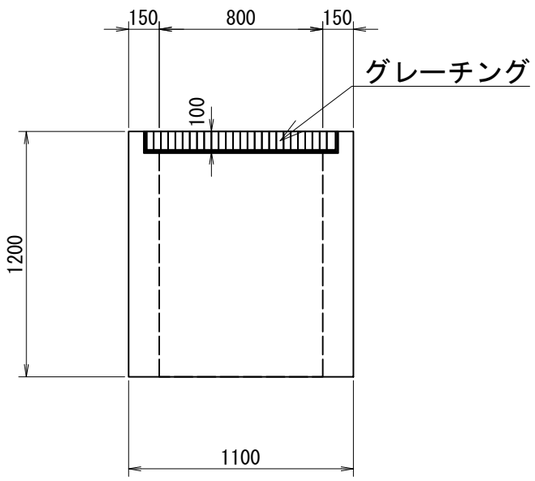

A面

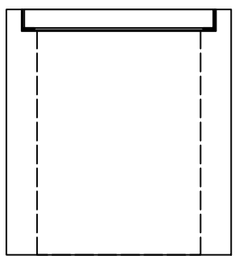

B面

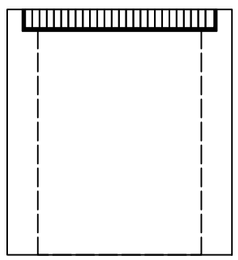

C面

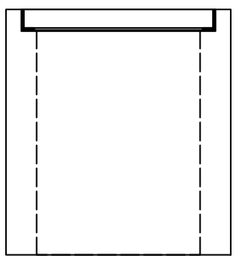

D面

TITLE: PC-G桝(底無) 800×800×1200	
SCALE: 1:30	CAD NO. P0000

PC-G桝(底無) 800×800×1300

参考重量1676kg　　桝番号:

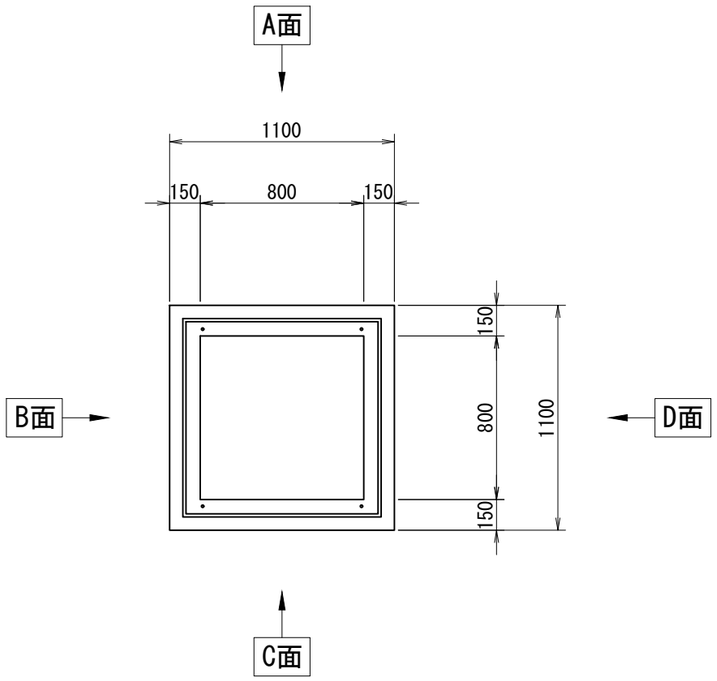

削孔面	削孔寸法
A面	-
B面	-
C面	-
D面	-

受付日	-	担当営業	-
施工業者名	-		
工事場所	-		
工事名（無しでも可）	-		
製品寸法(A×B×H)	800×800×1300 / -	ステップ	有　・　無
グレーチング品番	-		
グレーチングの荷重	T-2　・　T-14　・　T-25	種類	普通目・細目・普通目NS・細目NS
グレーチングの分割数	1枚　・　2枚割り		
受枠構造	ﾎﾞﾙﾄ固定・110°開閉式・落し込み ①　②	グレーチングバーの方向	A-C　・　B-D

①ボルト固定の場合は、ボルトの位置を丸で記入すること
②110°開閉式の場合は、ヒンジの位置を丸で記入すること

※グレーチングの荷重、種類、分割数、受枠については、○をつけること
※ボルトの位置、ヒンジの位置を記入すること
※受枠は特注の際、特注と記入すること
※受枠開口の上限は、厚み(100+6)まで
※H1100以上の高さでの利用や重量の軽減として桝を重ねて使用可能

側面図

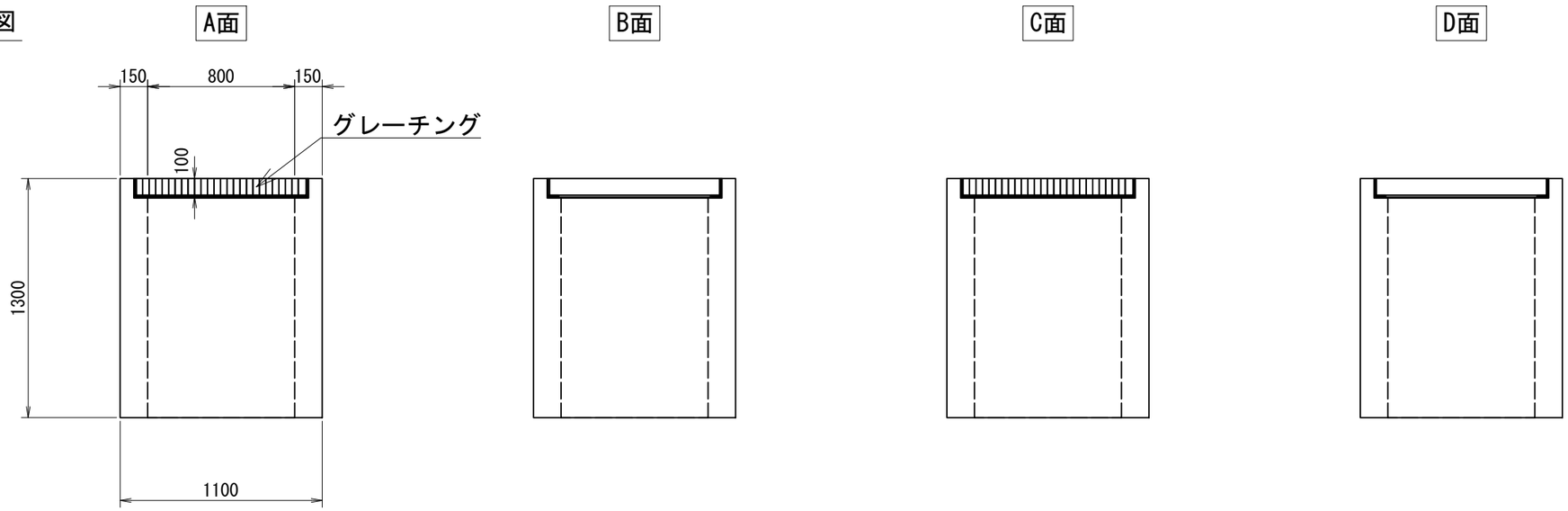

TITLE: PC-G桝(底無) 800×800×1300	
SCALE: 1:30	CAD NO. P0000

PC-G桝(底無) 800×800×1400

参考重量1810kg　　桝番号:

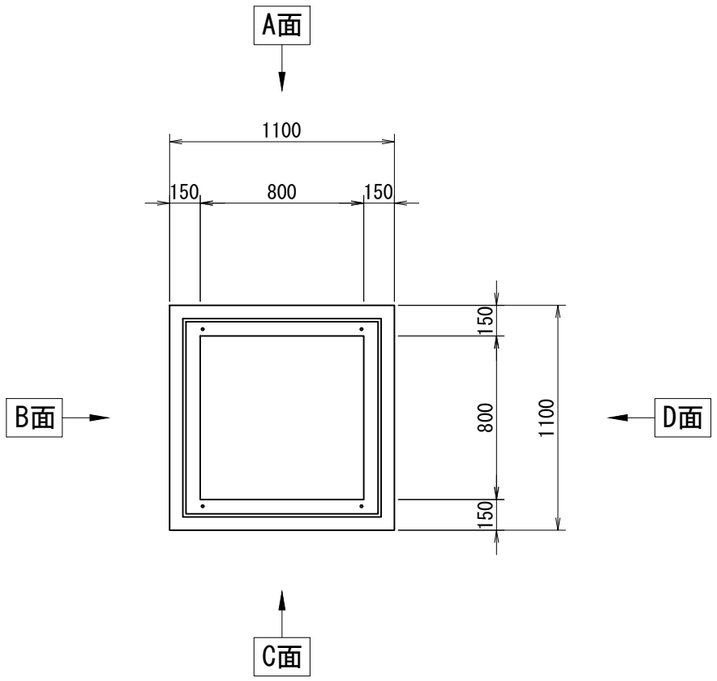

削孔面	削孔寸法
A面	-
B面	-
C面	-
D面	-

受付日	-	担当営業	-
施工業者名	-		
工事場所	-		
工事名（無しでも可）	-		
製品寸法(A×B×H)	800×800×1400 / -	ステップ	有　・　無
グレーチング品番	-		
グレーチングの荷重	T-2　・　T-14　・　T-25	種類	普通目・細目・普通目NS・細目NS
グレーチングの分割数	1枚　・　2枚割り		
受枠構造	ﾎﾞﾙﾄ固定・110°開閉式・落し込み ①　②	グレーチングバーの方向	A-C　・　B-D

①ボルト固定の場合は、ボルトの位置を丸で記入すること
②110°開閉式の場合は、ヒンジの位置を丸で記入すること

※グレーチングの荷重、種類、分割数、受枠については、○をつけること
※ボルトの位置、ヒンジの位置を記入すること
※受枠は特注の際、特注と記入すること
※受枠開口の上限は、厚み(100+6)まで
※H1100以上の高さでの利用や重量の軽減として桝を重ねて使用可能

側面図

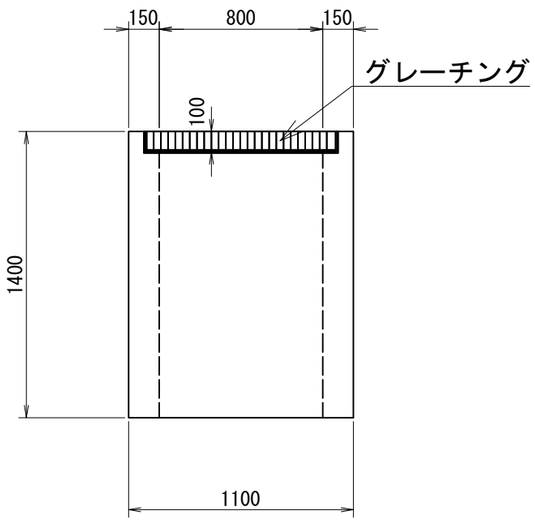

A面

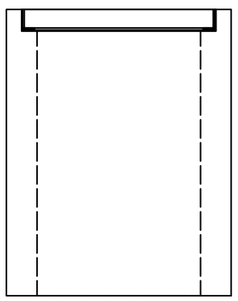

B面

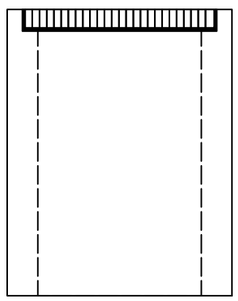

C面

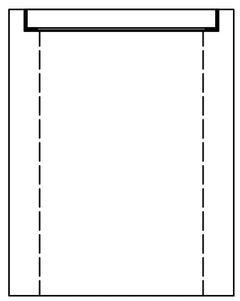

D面

TITLE: PC-G桝(底無) 800×800×1400	
SCALE: 1:30	CAD NO. P0000

PC-G桝(底無) 800×800×1500

参考重量1944kg　　桝番号:

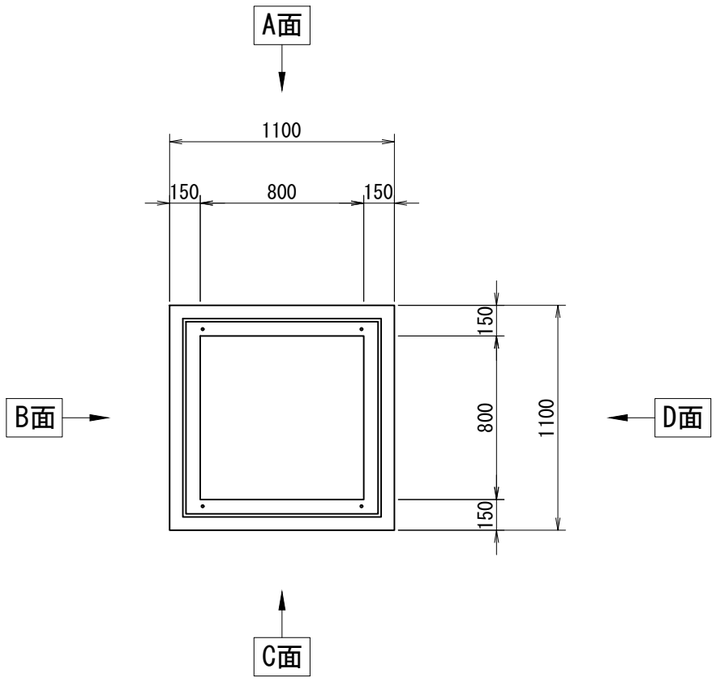

削孔面	削孔寸法
A面	-
B面	-
C面	-
D面	-

受付日	-	担当営業	-
施工業者名	-		
工事場所	-		
工事名（無しでも可）	-		
製品寸法(A×B×H)	800×800×1500 / -	ステップ	有　・　無
グレーチング品番	-		
グレーチングの荷重	T-2　・　T-14　・　T-25	種類	普通目・細目・普通目NS・細目NS
グレーチングの分割数	1枚　・　2枚割り		
受枠構造	ﾎﾞﾙﾄ固定・110°開閉式・落し込み ①　②	グレーチングバーの方向	A-C　・　B-D

①ボルト固定の場合は、ボルトの位置を丸で記入すること
②110°開閉式の場合は、ヒンジの位置を丸で記入すること

※グレーチングの荷重、種類、分割数、受枠については、○をつけること
※ボルトの位置、ヒンジの位置を記入すること
※受枠は特注の際、特注と記入すること
※受枠開口の上限は、厚み(100+6)まで
※H1100以上の高さでの利用や重量の軽減として桝を重ねて使用可能

側面図

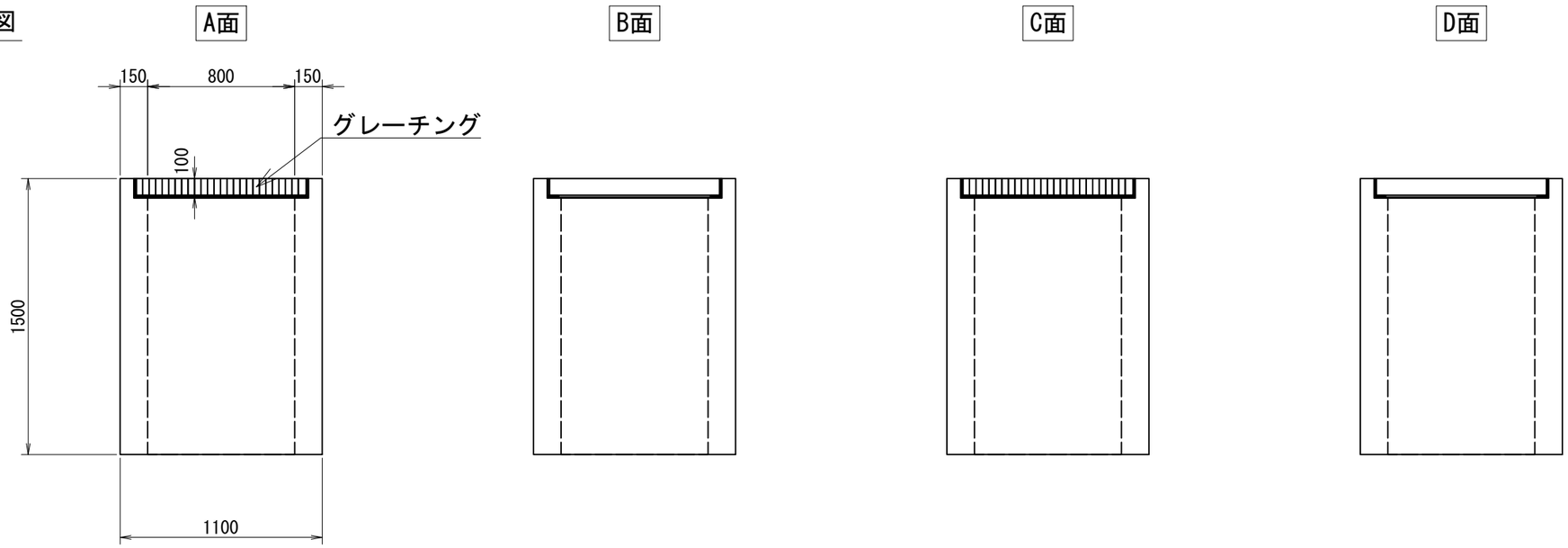

TITLE: PC-G桝(底無) 800×800×1500	
SCALE: 1:30	CAD NO. P0000

PC-G桝(底無) 800×800×1600

参考重量1275/804kg　　桝番号:

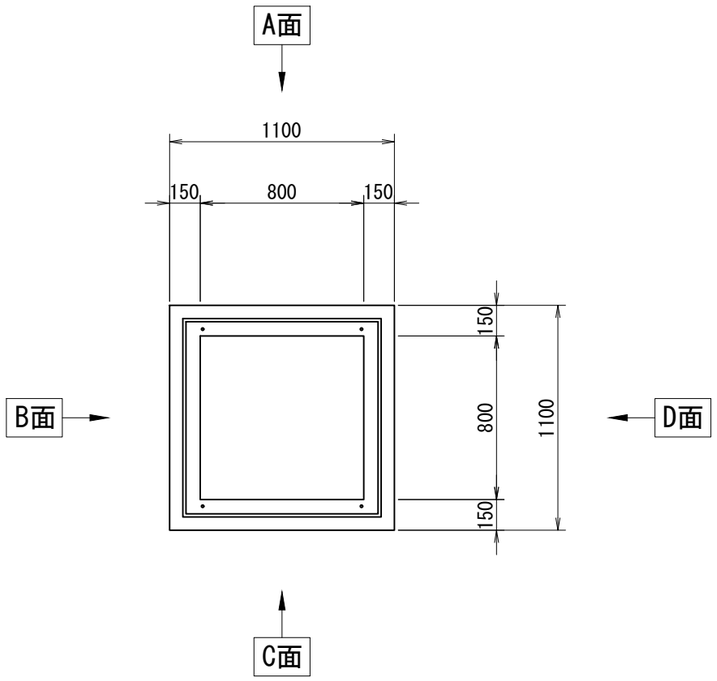

削孔面	削孔寸法
A面	-
B面	-
C面	-
D面	-

受付日	-	担当営業	-
施工業者名	-		
工事場所	-		
工事名（無しでも可）	-		
製品寸法(A×B×H)	800×800×1000　800×800×600	ステップ	有　・　無
グレーチング品番	-		
グレーチングの荷重	T-2　・　T-14　・　T-25	種類	普通目・細目・普通目NS・細目NS
グレーチングの分割数	1枚　・　2枚割り		
受枠構造	ﾎﾞﾙﾄ固定・110°開閉式・落し込み ①　②	グレーチングバーの方向	A-C　・　B-D

①ボルト固定の場合は、ボルトの位置を丸で記入すること
②110°開閉式の場合は、ヒンジの位置を丸で記入すること

※グレーチングの荷重、種類、分割数、受枠については、○をつけること
※ボルトの位置、ヒンジの位置を記入すること
※受枠は特注の際、特注と記入すること
※受枠開口の上限は、厚み(100+6)まで
※H1100以上の高さでの利用や重量の軽減として桝を重ねて使用可能

側面図

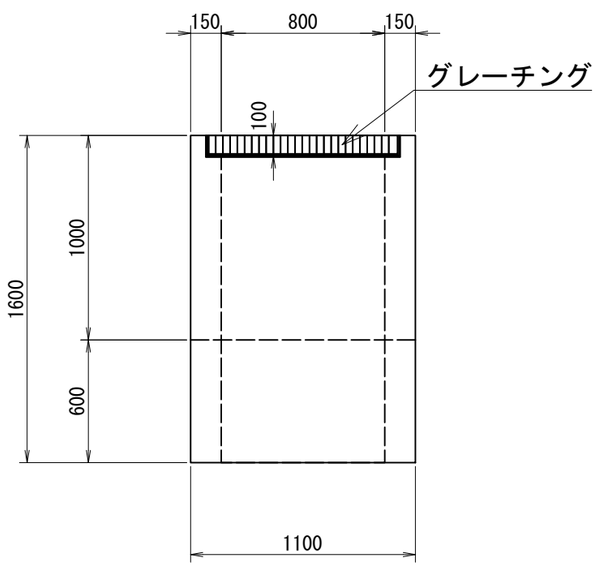

A面　B面　C面　D面

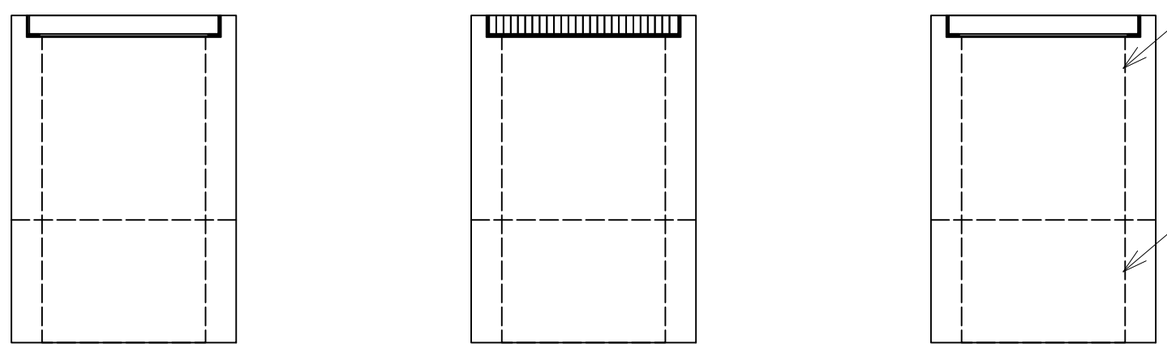

TITLE: PC-G桝(底無) 800×800×1600	
SCALE: 1:30	CAD NO. P0000

PC-G桝(底無) 800×800×1700

参考重量1275/938kg　　桝番号:

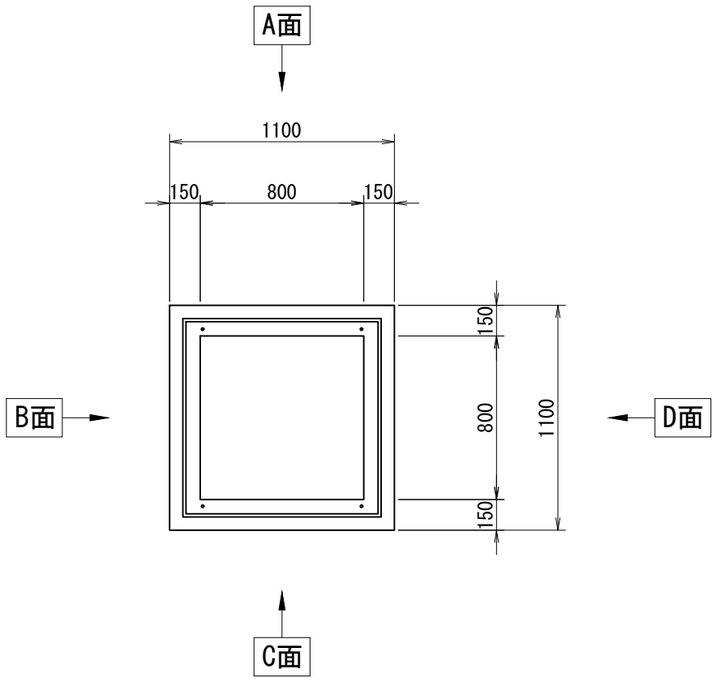

削孔面	削孔寸法
A面	-
B面	-
C面	-
D面	-

受付日	-	担当営業	-
施工業者名	-		
工事場所	-		
工事名（無しでも可）	-		
製品寸法(A×B×H)	800×800×1000　800×800×700	ステップ	有　・　無
グレーチング品番	-		
グレーチングの荷重	T-2　・　T-14　・　T-25	種類	普通目・細目・普通目NS・細目NS
グレーチングの分割数	1枚　・　2枚割り		
受枠構造	ﾎﾞﾙﾄ固定・110°開閉式・落し込み ①　②	グレーチングバーの方向	A-C　・　B-D

①ボルト固定の場合は、ボルトの位置を丸で記入すること
②110°開閉式の場合は、ヒンジの位置を丸で記入すること

※グレーチングの荷重、種類、分割数、受枠については、○をつけること
※ボルトの位置、ヒンジの位置を記入すること
※受枠は特注の際、特注と記入すること
※受枠開口の上限は、厚み(100+6)まで
※H1100以上の高さでの利用や重量の軽減として桝を重ねて使用可能

側面図

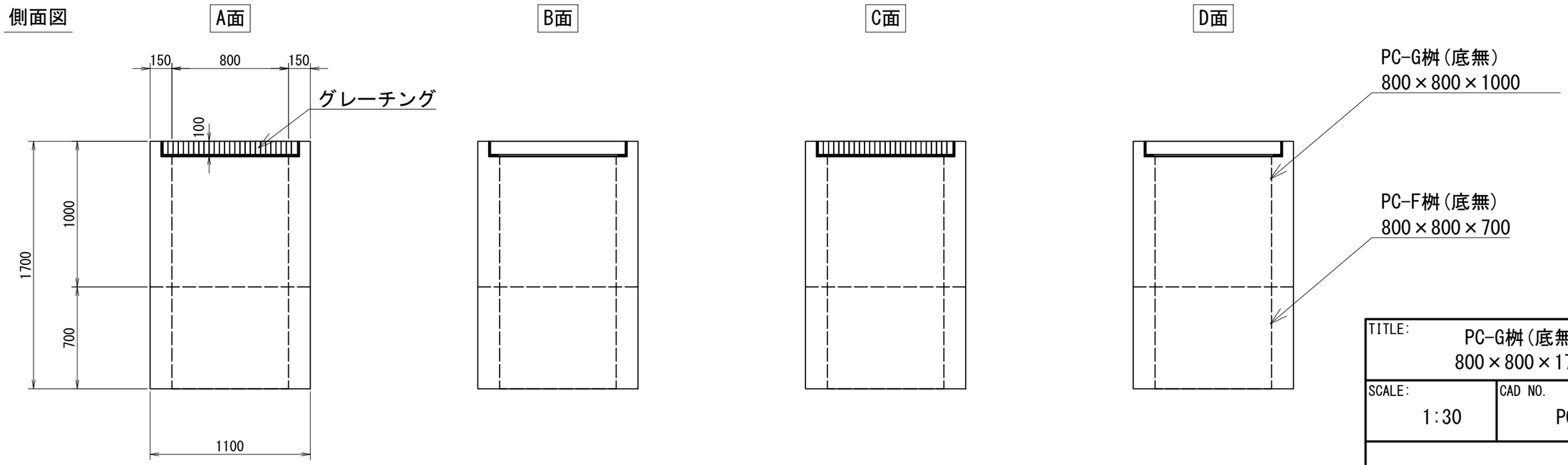

TITLE: PC-G桝(底無) 800×800×1700	
SCALE: 1:30	CAD NO. P0000

PC-G桝(底無) 800×800×1800

参考重量1275/1072kg　　桝番号:

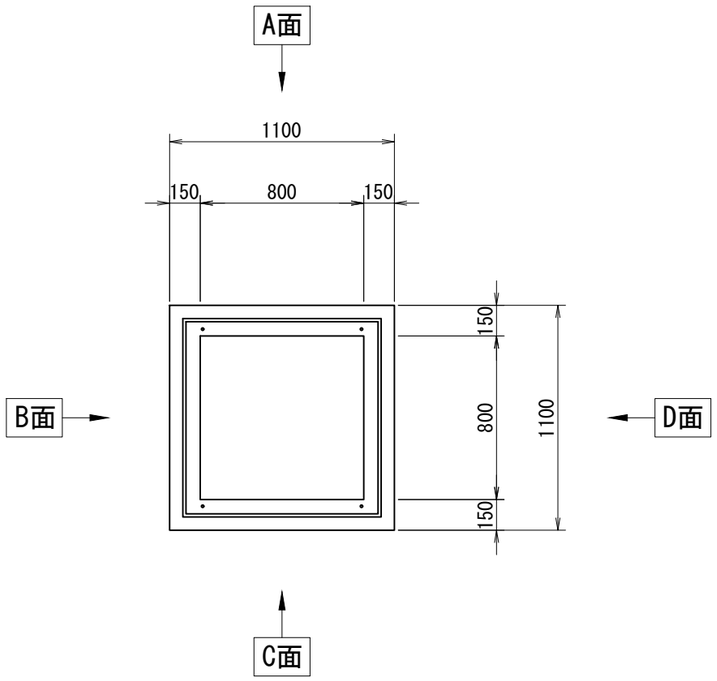

削孔面	削孔寸法
A面	-
B面	-
C面	-
D面	-

受付日	-	担当営業	-
施工業者名	-		
工事場所	-		
工事名（無しでも可）	-		
製品寸法(A×B×H)	800×800×1000　800×800×800	ステップ	有　・　無
グレーチング品番	-		
グレーチングの荷重	T-2　・　T-14　・　T-25	種類	普通目・細目・普通目NS・細目NS
グレーチングの分割数	1枚　・　2枚割り		
受枠構造	ﾎﾞﾙﾄ固定・110°開閉式・落し込み ①　②	グレーチングバーの方向	A-C　・　B-D

①ボルト固定の場合は、ボルトの位置を丸で記入すること
②110°開閉式の場合は、ヒンジの位置を丸で記入すること

※グレーチングの荷重、種類、分割数、受枠については、○をつけること
※ボルトの位置、ヒンジの位置を記入すること
※受枠は特注の際、特注と記入すること
※受枠開口の上限は、厚み(100+6)まで
※H1100以上の高さでの利用や重量の軽減として桝を重ねて使用可能

側面図

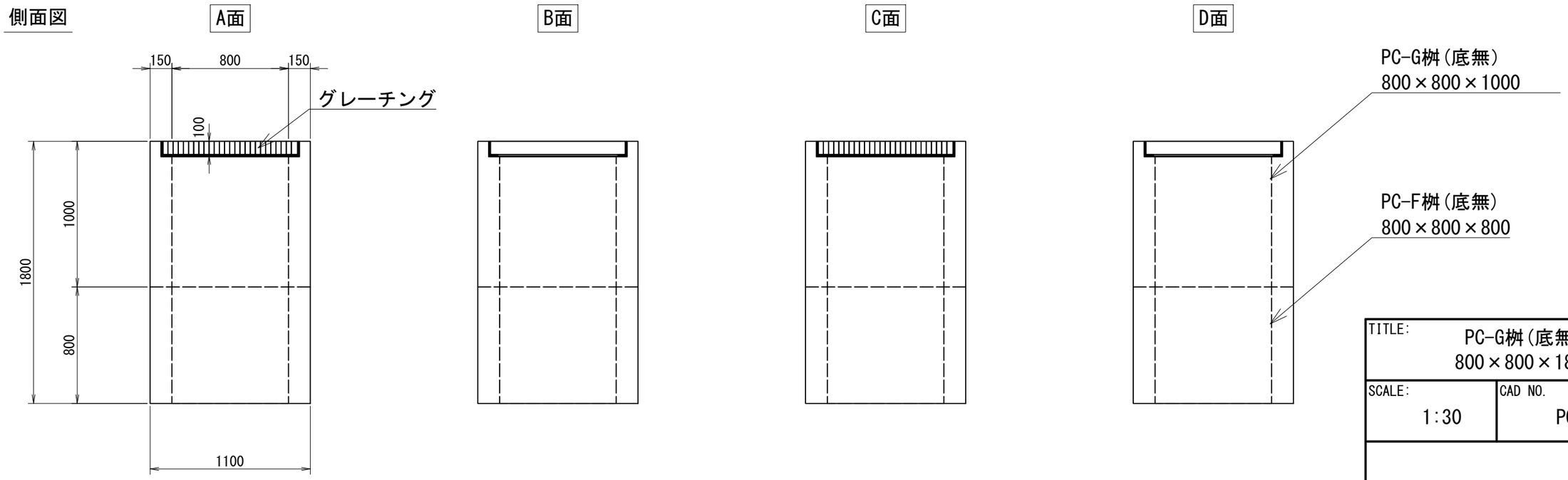

TITLE: PC-G桝(底無) 800×800×1800	
SCALE: 1:30	CAD NO. P0000

PC-G桝(底無) 800×800×1900

参考重量1275/1206kg　　桝番号:

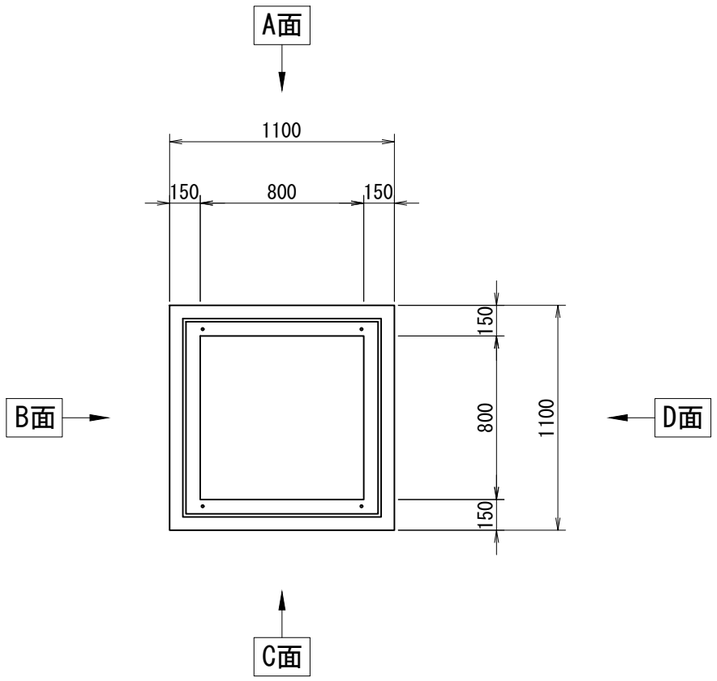

削孔面	削孔寸法
A面	-
B面	-
C面	-
D面	-

受付日	-	担当営業	-
施工業者名	-		
工事場所	-		
工事名（無しでも可）	-		
製品寸法(A×B×H)	800×800×1000　800×800×900	ステップ	有　・　無
グレーチング品番	-		
グレーチングの荷重	T-2　・　T-14　・　T-25	種類	普通目・細目・普通目NS・細目NS
グレーチングの分割数	1枚　・　2枚割り		
受枠構造	ﾎﾞﾙﾄ固定・110°開閉式・落し込み ①　②	グレーチングバーの方向	A-C　・　B-D

①ボルト固定の場合は、ボルトの位置を丸で記入すること
②110°開閉式の場合は、ヒンジの位置を丸で記入すること

※グレーチングの荷重、種類、分割数、受枠については、○をつけること
※ボルトの位置、ヒンジの位置を記入すること
※受枠は特注の際、特注と記入すること
※受枠開口の上限は、厚み(100+6)まで
※H1100以上の高さでの利用や重量の軽減として桝を重ねて使用可能

側面図

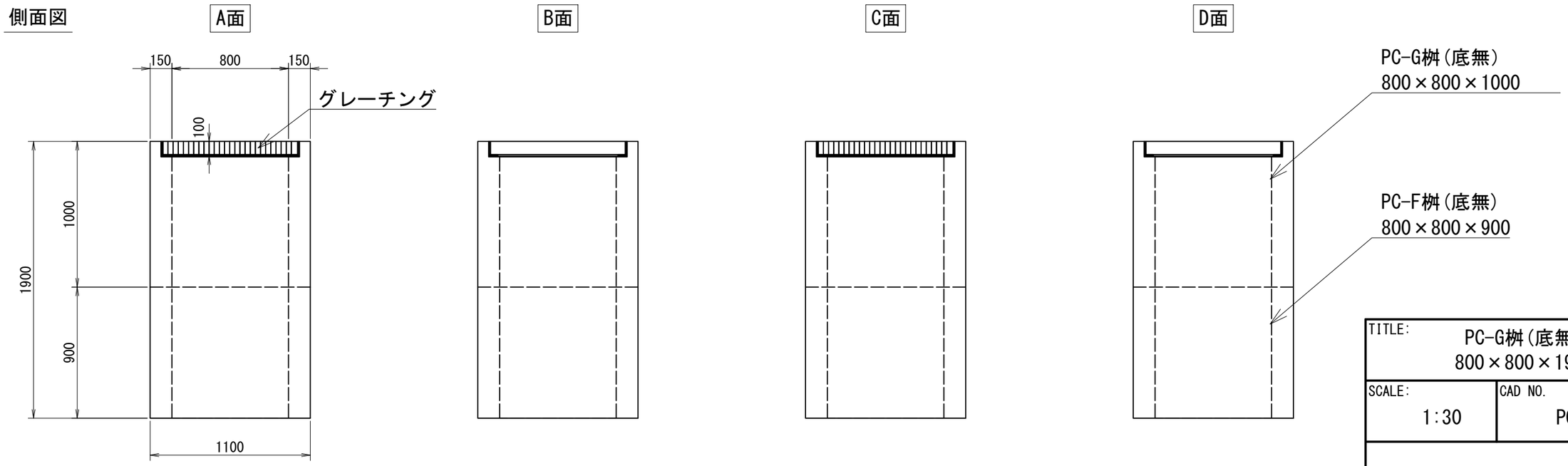

TITLE: PC-G桝(底無) 800×800×1900	
SCALE: 1:30	CAD NO. P0000

PC-G桝（底無） 800×800×2000

参考重量1275/1340kg　　桝番号:

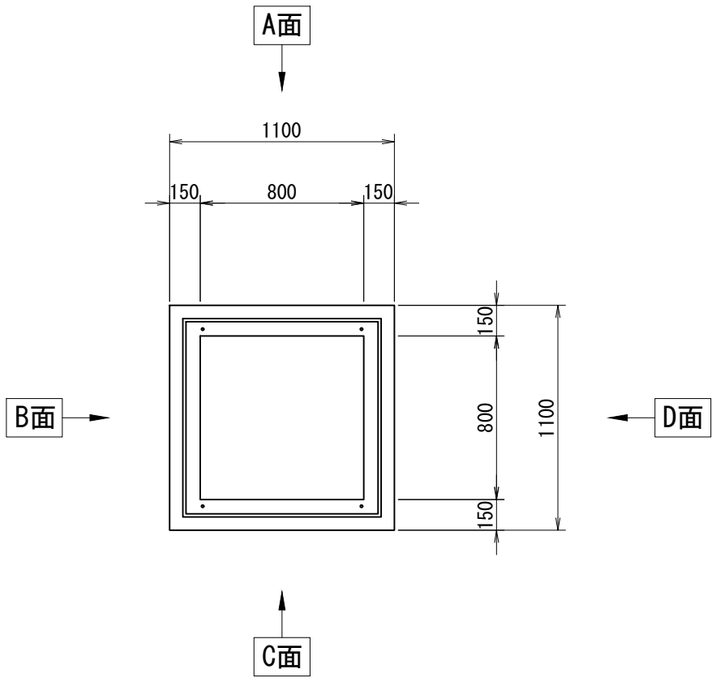

削孔面	削孔寸法
A面	-
B面	-
C面	-
D面	-

受付日	-	担当営業	-
施工業者名	-		
工事場所	-		
工事名（無しでも可）	-		
製品寸法(A×B×H)	800×800×1000　800×800×1000	ステップ	有　・　無
グレーチング品番	-		
グレーチングの荷重	T-2　・　T-14　・　T-25	種類	普通目・細目・普通目NS・細目NS
グレーチングの分割数	1枚　・　2枚割り		
受枠構造	ﾎﾞﾙﾄ固定・110°開閉式・落し込み ①　②	グレーチングバーの方向	A-C　・　B-D

①ボルト固定の場合は、ボルトの位置を丸で記入すること
②110°開閉式の場合は、ヒンジの位置を丸で記入すること

※グレーチングの荷重、種類、分割数、受枠については、○をつけること
※ボルトの位置、ヒンジの位置を記入すること
※受枠は特注の際、特注と記入すること
※受枠開口の上限は、厚み(100+6)まで
※H1100以上の高さでの利用や重量の軽減として桝を重ねて使用可能

側面図

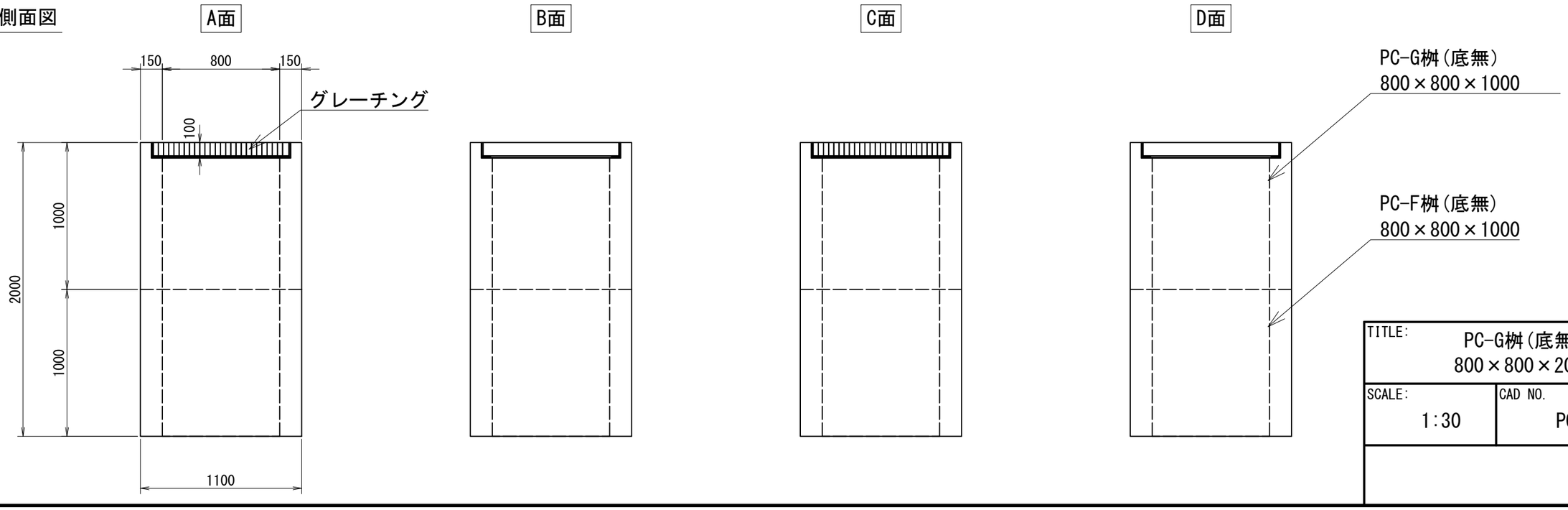

TITLE: PC-G桝(底無) 800×800×2000	
SCALE: 1:30	CAD NO. P0000

PC-G桝(底無) 900×900×600

参考重量1183kg　　桝番号:

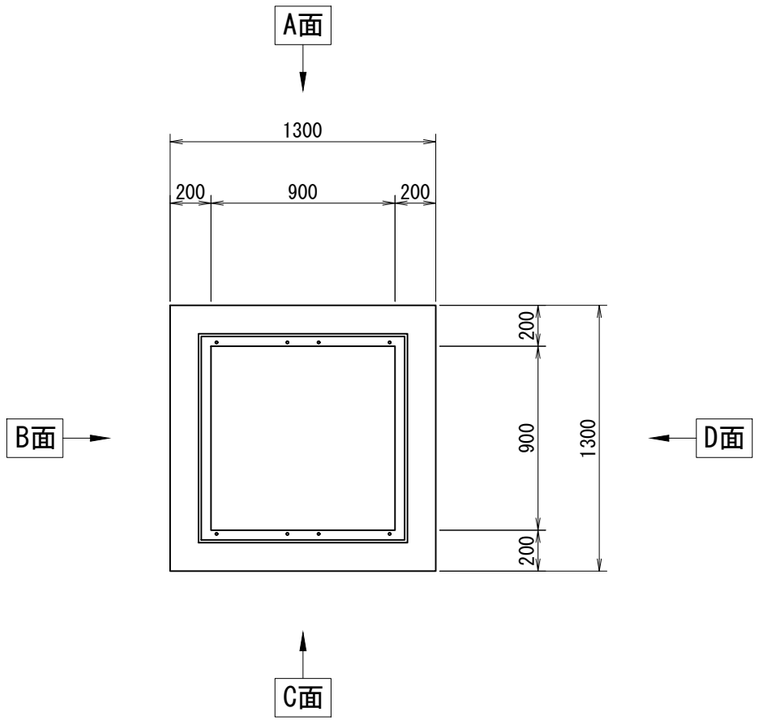

削孔面	削孔寸法
A面	-
B面	-
C面	-
D面	-

受付日	-	担当営業	-
施工業者名	-		
工事場所	-		
工事名（無しでも可）	-		
製品寸法(A×B×H)	900×900×600　-	ステップ	有　・　無
グレーチング品番	-		
グレーチングの荷重	T-2　・　T-14　・　T-25	種類	普通目・細目・普通目NS・細目NS
グレーチングの分割数	1枚　・　2枚割り		
受枠構造	ﾎﾞﾙﾄ固定・110°開閉式・落し込み ①　②	グレーチングバーの方向	A-C　・　B-D

①ボルト固定の場合は、ボルトの位置を丸で記入すること
②110°開閉式の場合は、ヒンジの位置を丸で記入すること

※グレーチングの荷重、種類、分割数、受枠については、○をつけること
※ボルトの位置、ヒンジの位置を記入すること
※受枠は特注の際、特注と記入すること
※受枠開口の上限は、厚み(100+6)まで
※H1100以上の高さでの利用や重量の軽減として桝を重ねて使用可能

側面図

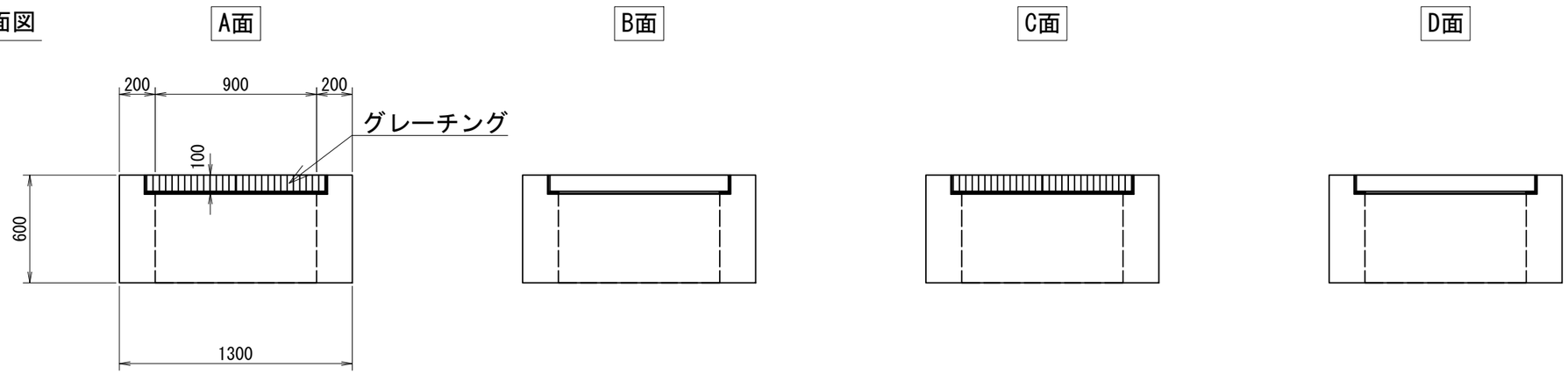

TITLE: PC-G桝(底無) 900×900×600	
SCALE: 1:30	CAD NO. P0000

PC-G桝(底無) 900×900×700

参考重量1390kg　　桝番号:

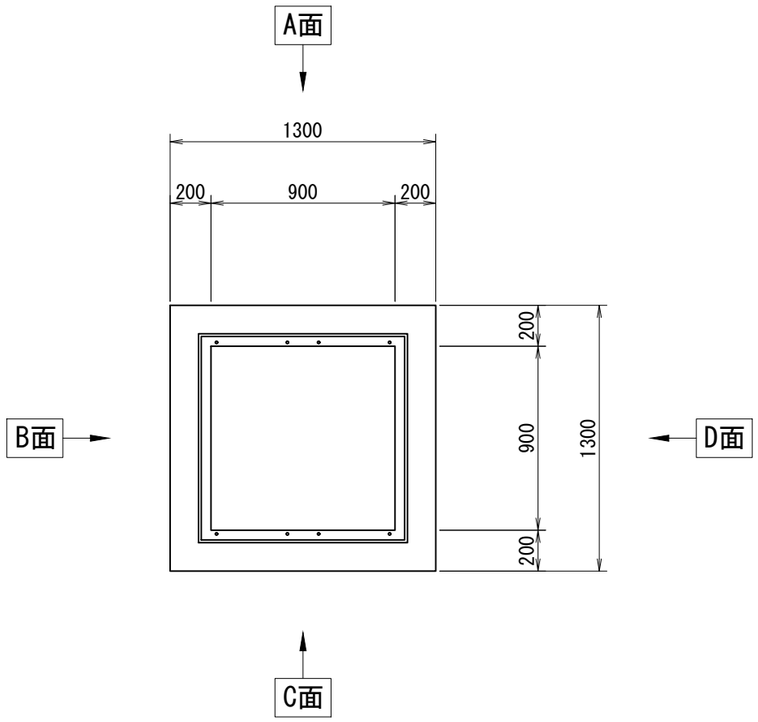

削孔面	削孔寸法
A面	-
B面	-
C面	-
D面	-

受付日	-	担当営業	-
施工業者名	-		
工事場所	-		
工事名（無しでも可）	-		
製品寸法(A×B×H)	900×900×700 / -	ステップ	有　・　無
グレーチング品番	-		
グレーチングの荷重	T-2　・　T-14　・　T-25	種類	普通目・細目・普通目NS・細目NS
グレーチングの分割数	1枚　・　2枚割り		
受枠構造	ﾎﾞﾙﾄ固定・110°開閉式・落し込み ①　②	グレーチングバーの方向	A-C　・　B-D

①ボルト固定の場合は、ボルトの位置を丸で記入すること
②110°開閉式の場合は、ヒンジの位置を丸で記入すること

※グレーチングの荷重、種類、分割数、受枠については、○をつけること
※ボルトの位置、ヒンジの位置を記入すること
※受枠は特注の際、特注と記入すること
※受枠開口の上限は、厚み(100+6)まで
※H1100以上の高さでの利用や重量の軽減として桝を重ねて使用可能

側面図

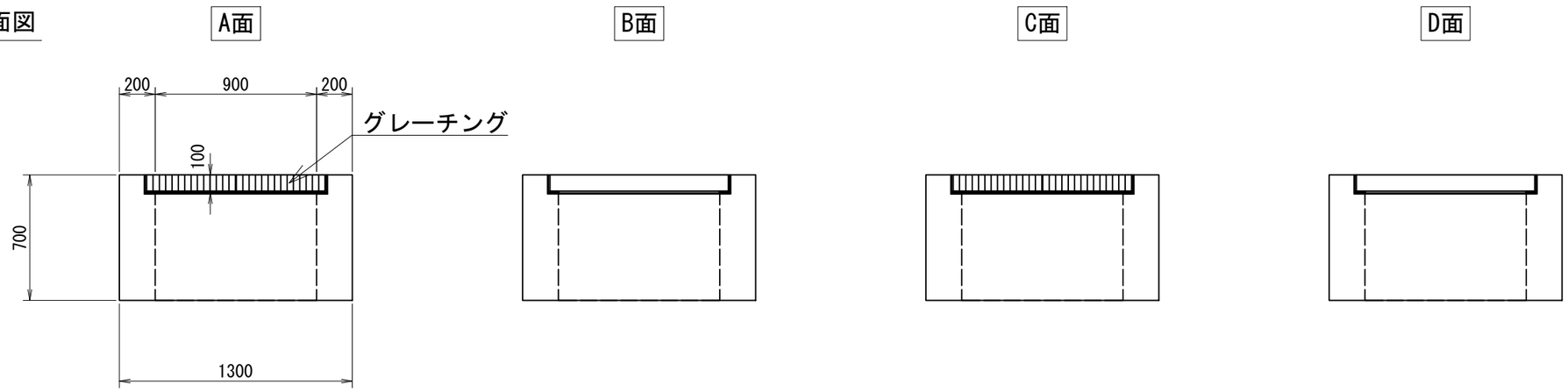

TITLE: PC-G桝(底無) 900×900×700	
SCALE: 1:30	CAD NO. P0000

PC-G桝(底無) 900×900×800

参考重量1597kg　　桝番号:

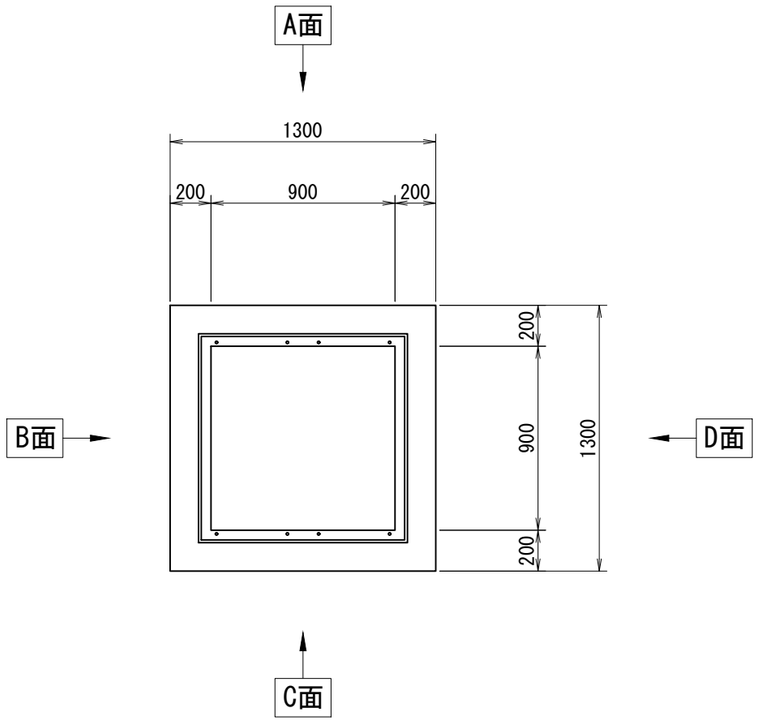

削孔面	削孔寸法
A面	-
B面	-
C面	-
D面	-

受付日	-	担当営業	-
施工業者名	-		
工事場所	-		
工事名（無しでも可）	-		
製品寸法(A×B×H)	900×900×800	-	ステップ　有　・　無
グレーチング品番	-		
グレーチングの荷重	T-2　・　T-14　・　T-25	種類	普通目・細目・普通目NS・細目NS
グレーチングの分割数	1枚　・　2枚割り		
受枠構造	ﾎﾞﾙﾄ固定・110°開閉式・落し込み ①　②	グレーチングバーの方向	A-C　・　B-D

①ボルト固定の場合は、ボルトの位置を丸で記入すること
②110°開閉式の場合は、ヒンジの位置を丸で記入すること

※グレーチングの荷重、種類、分割数、受枠については、○をつけること
※ボルトの位置、ヒンジの位置を記入すること
※受枠は特注の際、特注と記入すること
※受枠開口の上限は、厚み(100+6)まで
※H1100以上の高さでの利用や重量の軽減として桝を重ねて使用可能

側面図

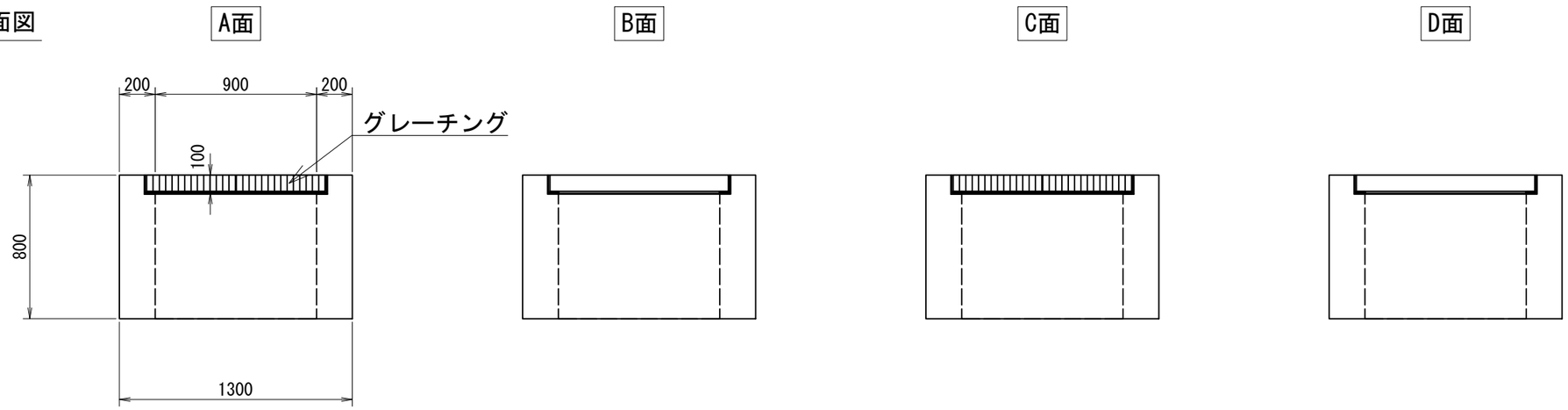

TITLE: PC-G桝(底無) 900×900×800	
SCALE: 1:30	CAD NO. P0000

PC-G桝(底無) 900×900×900

参考重量1804kg　　桝番号:

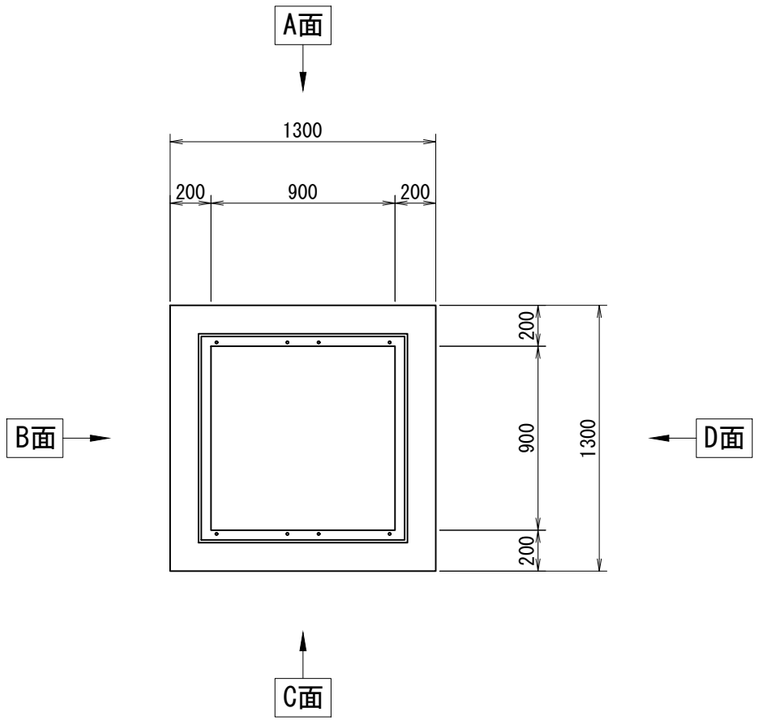

削孔面	削孔寸法
A面	-
B面	-
C面	-
D面	-

受付日	-	担当営業	-
施工業者名	-		
工事場所	-		
工事名（無しでも可）	-		
製品寸法(A×B×H)	900×900×900	-	ステップ　有　・　無
グレーチング品番	-		
グレーチングの荷重	T-2　・　T-14　・　T-25	種類	普通目・細目・普通目NS・細目NS
グレーチングの分割数	1枚　・　2枚割り		
受枠構造	ﾎﾞﾙﾄ固定・110°開閉式・落し込み ①　②	グレーチングバーの方向	A-C　・　B-D

①ボルト固定の場合は、ボルトの位置を丸で記入すること
②110°開閉式の場合は、ヒンジの位置を丸で記入すること

※グレーチングの荷重、種類、分割数、受枠については、○をつけること
※ボルトの位置、ヒンジの位置を記入すること
※受枠は特注の際、特注と記入すること
※受枠開口の上限は、厚み(100+6)まで
※H1100以上の高さでの利用や重量の軽減として桝を重ねて使用可能

側面図

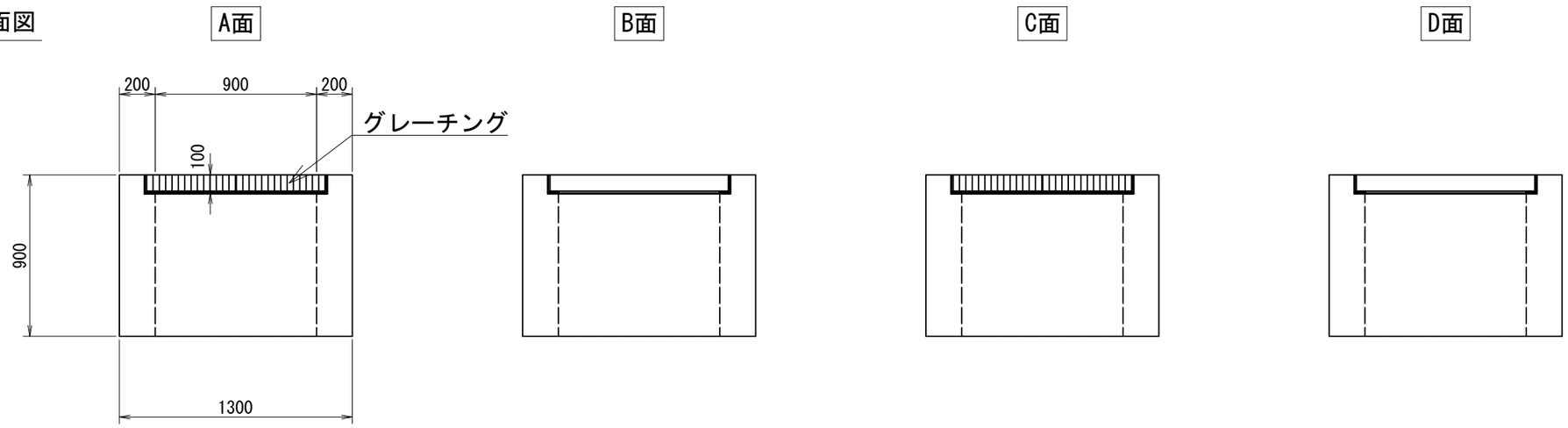

TITLE: PC-G桝(底無) 900×900×900	
SCALE: 1:30	CAD NO. P0000

PC-G桝(底無) 900×900×1000

参考重量2011kg　　桝番号:

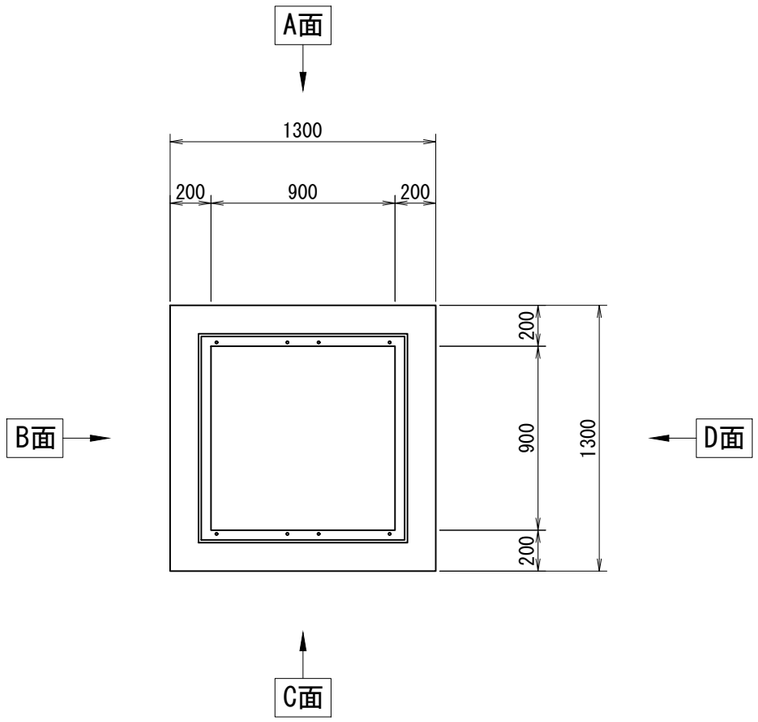

削孔面	削孔寸法
A面	-
B面	-
C面	-
D面	-

受付日	-	担当営業	-
施工業者名	-		
工事場所	-		
工事名（無しでも可）	-		
製品寸法(A×B×H)	900×900×1000 / -	ステップ	有　・　無
グレーチング品番	-		
グレーチングの荷重	T-2　・　T-14　・　T-25	種類	普通目・細目・普通目NS・細目NS
グレーチングの分割数	1枚　・　2枚割り		
受枠構造	ﾎﾞﾙﾄ固定・110°開閉式・落し込み ①　②	グレーチングバーの方向	A-C　・　B-D

①ボルト固定の場合は、ボルトの位置を丸で記入すること
②110°開閉式の場合は、ヒンジの位置を丸で記入すること

※グレーチングの荷重、種類、分割数、受枠については、○をつけること
※ボルトの位置、ヒンジの位置を記入すること
※受枠は特注の際、特注と記入すること
※受枠開口の上限は、厚み(100+6)まで
※H1100以上の高さでの利用や重量の軽減として桝を重ねて使用可能

側面図

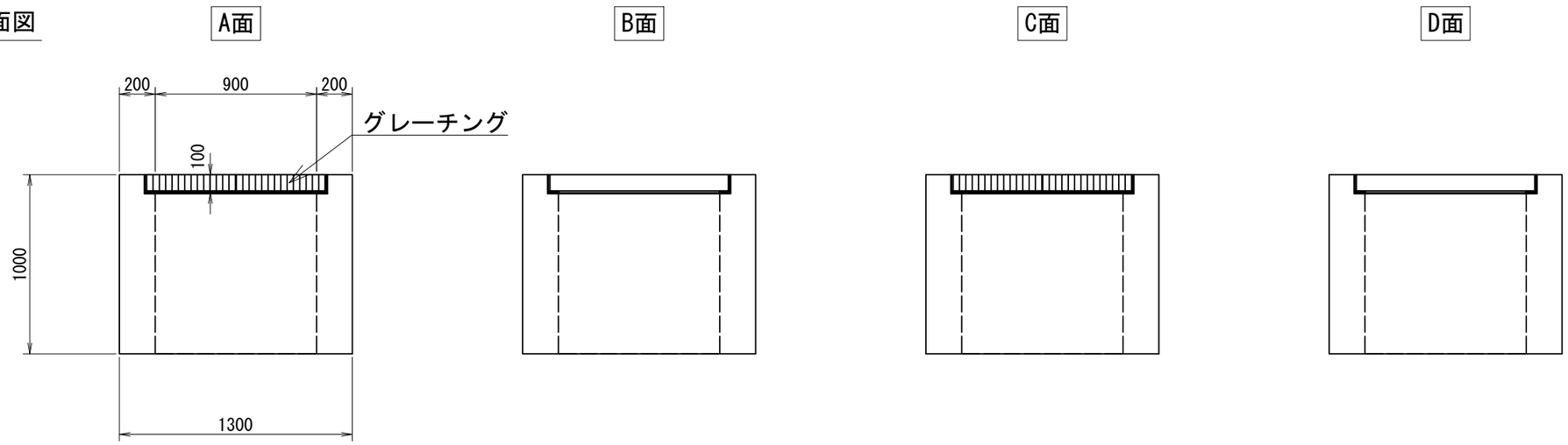

TITLE: PC-G桝(底無) 900×900×1000	
SCALE: 1:30	CAD NO. P0000

PC-G桝(底無) 900×900×1100

参考重量2217kg　　桝番号:

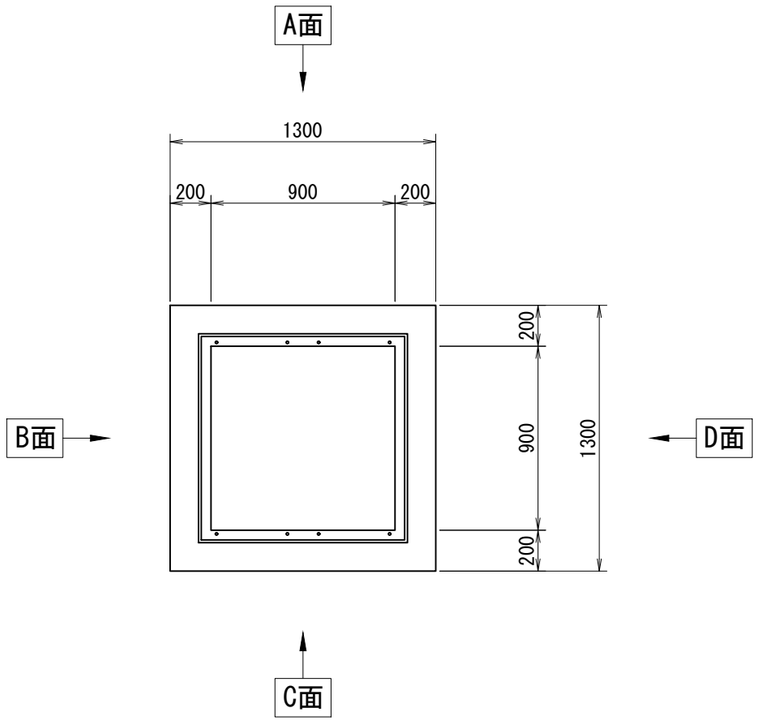

削孔面	削孔寸法
A面	-
B面	-
C面	-
D面	-

受付日	-	担当営業	-
施工業者名	-		
工事場所	-		
工事名（無しでも可）	-		
製品寸法(A×B×H)	900×900×1100 / -	ステップ	有　・　無
グレーチング品番	-		
グレーチングの荷重	T-2　・　T-14　・　T-25	種類	普通目・細目・普通目NS・細目NS
グレーチングの分割数	1枚　・　2枚割り		
受枠構造	ﾎﾞﾙﾄ固定・110°開閉式・落し込み ①　②	グレーチングバーの方向	A-C　・　B-D

①ボルト固定の場合は、ボルトの位置を丸で記入すること
②110°開閉式の場合は、ヒンジの位置を丸で記入すること

※グレーチングの荷重、種類、分割数、受枠については、○をつけること
※ボルトの位置、ヒンジの位置を記入すること
※受枠は特注の際、特注と記入すること
※受枠開口の上限は、厚み(100+6)まで
※H1100以上の高さでの利用や重量の軽減として桝を重ねて使用可能

側面図

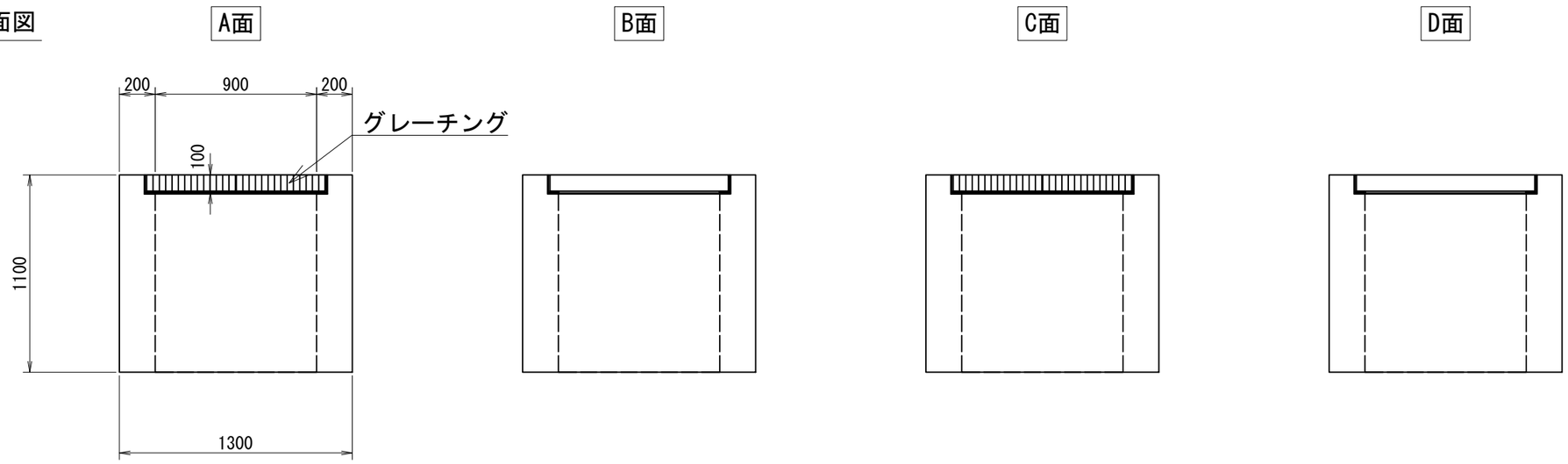

TITLE: PC-G桝(底無) 900×900×1100	
SCALE: 1:30	CAD NO. P0000

PC-G桝(底無) 900×900×1200

参考重量2424kg　　桝番号:

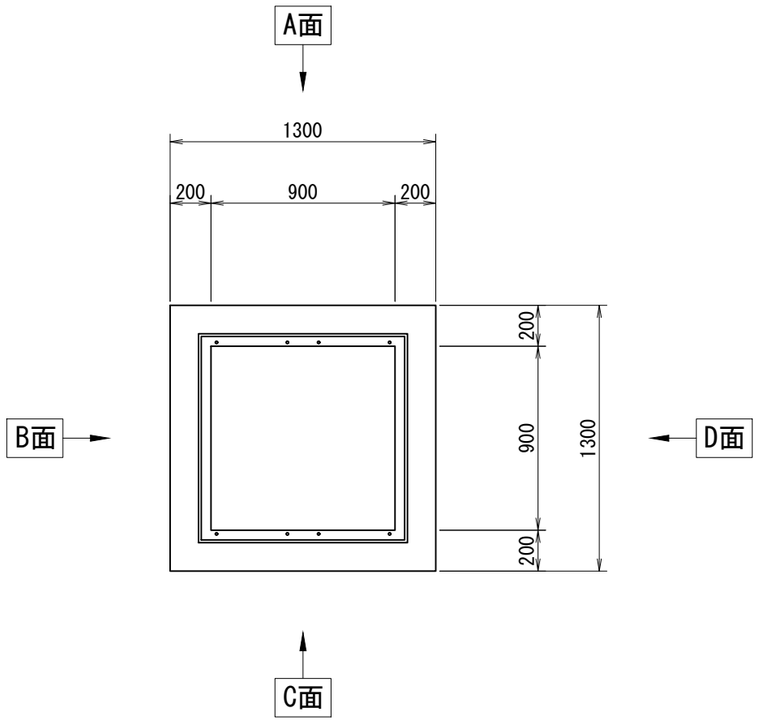

削孔面	削孔寸法
A面	-
B面	-
C面	-
D面	-

受付日	-	担当営業	-
施工業者名	-		
工事場所	-		
工事名（無しでも可）	-		
製品寸法(A×B×H)	900×900×1200	-	ステップ　有　・　無
グレーチング品番	-		
グレーチングの荷重	T-2　・　T-14　・　T-25	種類	普通目・細目・普通目NS・細目NS
グレーチングの分割数	1枚　・　2枚割り		
受枠構造	ﾎﾞﾙﾄ固定・110°開閉式・落し込み ①　②	グレーチングバーの方向	A-C　・　B-D

①ボルト固定の場合は、ボルトの位置を丸で記入すること
②110°開閉式の場合は、ヒンジの位置を丸で記入すること

※グレーチングの荷重、種類、分割数、受枠については、○をつけること
※ボルトの位置、ヒンジの位置を記入すること
※受枠は特注の際、特注と記入すること
※受枠開口の上限は、厚み(100+6)まで
※H1100以上の高さでの利用や重量の軽減として桝を重ねて使用可能

側面図

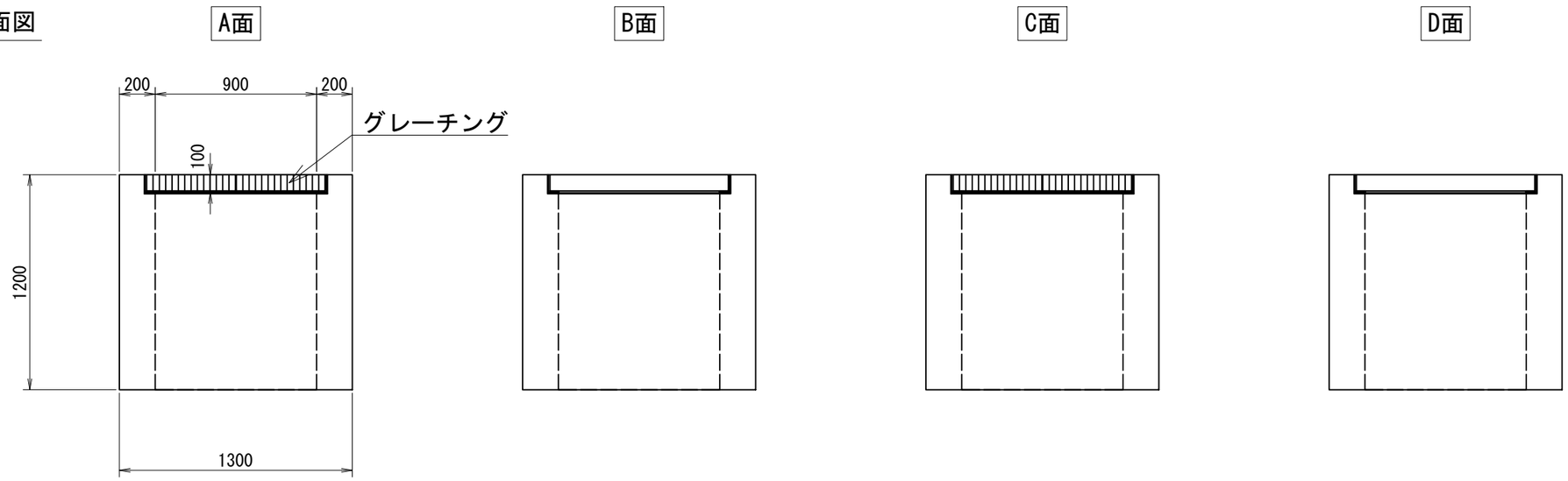

TITLE: PC-G桝(底無) 900×900×1200	
SCALE: 1:30	CAD NO. P0000

PC-G桝(底無) 900×900×1300

参考重量2631kg　　桝番号:

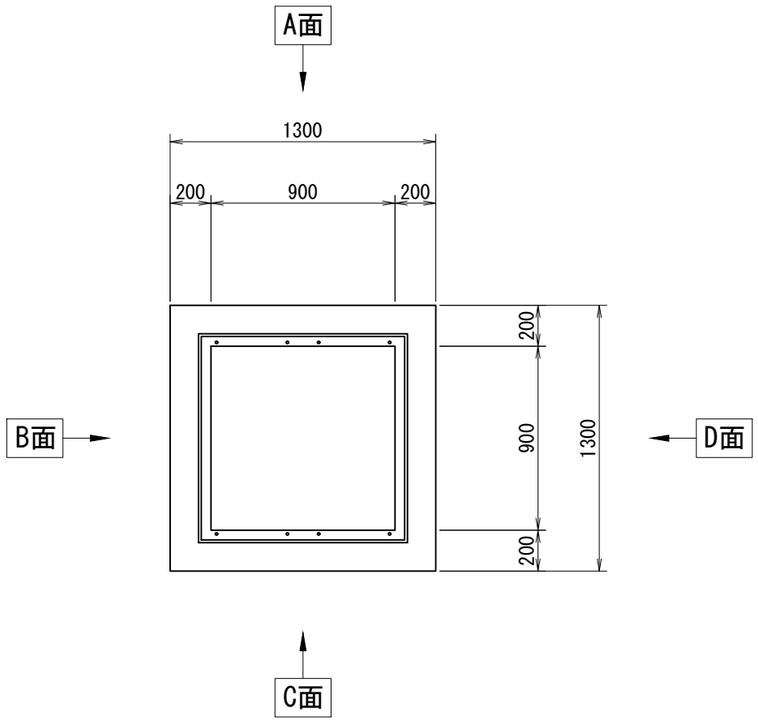

削孔面	削孔寸法
A面	-
B面	-
C面	-
D面	-

受付日	-	担当営業	-
施工業者名	-		
工事場所	-		
工事名（無しでも可）	-		
製品寸法(A×B×H)	900×900×1300	-	ステップ　有　・　無
グレーチング品番	-		
グレーチングの荷重	T-2　・　T-14　・　T-25	種類	普通目・細目・普通目NS・細目NS
グレーチングの分割数	1枚　・　2枚割り		
受枠構造	ﾎﾞﾙﾄ固定・110°開閉式・落し込み ①　②	グレーチングバーの方向	A-C　・　B-D

①ボルト固定の場合は、ボルトの位置を丸で記入すること
②110°開閉式の場合は、ヒンジの位置を丸で記入すること

※グレーチングの荷重、種類、分割数、受枠については、○をつけること
※ボルトの位置、ヒンジの位置を記入すること
※受枠は特注の際、特注と記入すること
※受枠開口の上限は、厚み(100+6)まで
※H1100以上の高さでの利用や重量の軽減として桝を重ねて使用可能

側面図

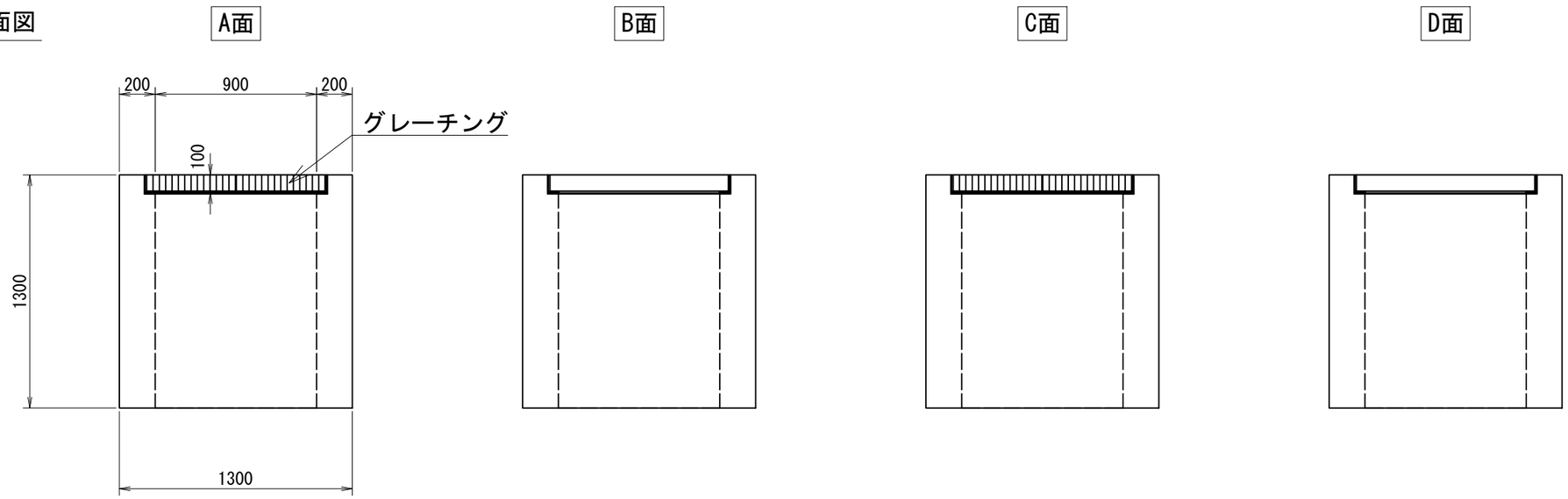

TITLE: PC-G桝(底無) 900×900×1300	
SCALE: 1:30	CAD NO. P0000

PC-G桝(底無) 900×900×1400

参考重量2838kg　　桝番号:

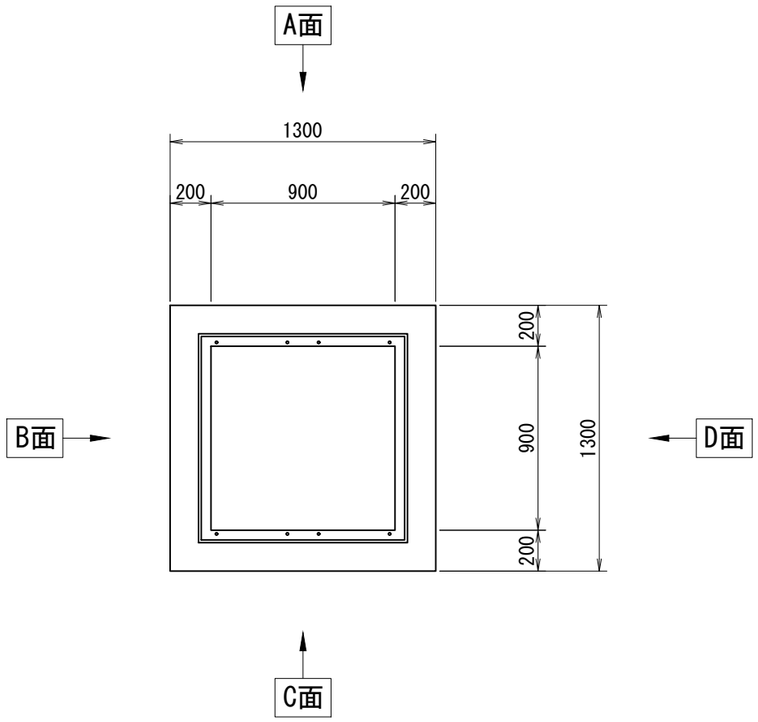

削孔面	削孔寸法
A面	-
B面	-
C面	-
D面	-

受付日	-	担当営業	-
施工業者名	-		
工事場所	-		
工事名（無しでも可）	-		
製品寸法(A×B×H)	900×900×1400 / -	ステップ	有　・　無
グレーチング品番	-		
グレーチングの荷重	T-2　・　T-14　・　T-25	種類	普通目・細目・普通目NS・細目NS
グレーチングの分割数	1枚　・　2枚割り		
受枠構造	ﾎﾞﾙﾄ固定・110°開閉式・落し込み ①　②	グレーチングバーの方向	A-C　・　B-D

①ボルト固定の場合は、ボルトの位置を丸で記入すること
②110°開閉式の場合は、ヒンジの位置を丸で記入すること

※グレーチングの荷重、種類、分割数、受枠については、○をつけること
※ボルトの位置、ヒンジの位置を記入すること
※受枠は特注の際、特注と記入すること
※受枠開口の上限は、厚み(100+6)まで
※H1100以上の高さでの利用や重量の軽減として桝を重ねて使用可能

側面図

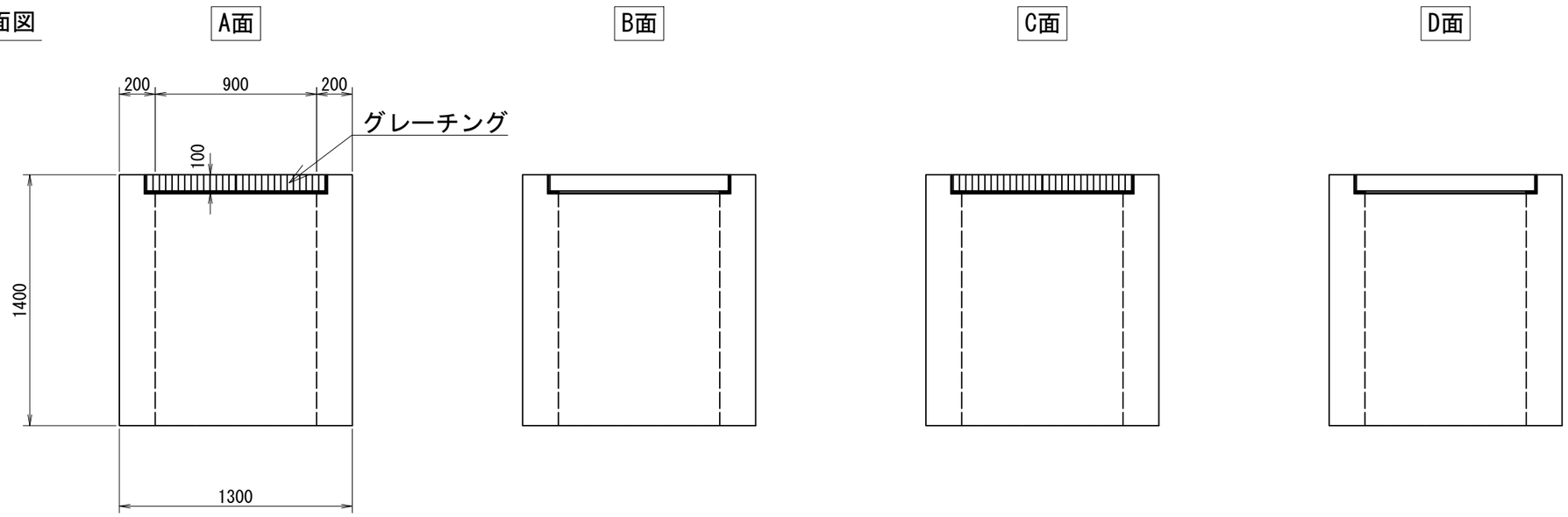

TITLE: PC-G桝(底無) 900×900×1400	
SCALE: 1:30	CAD NO. P0000

PC-G桝(底無) 900×900×1500

参考重量3045kg　　桝番号:

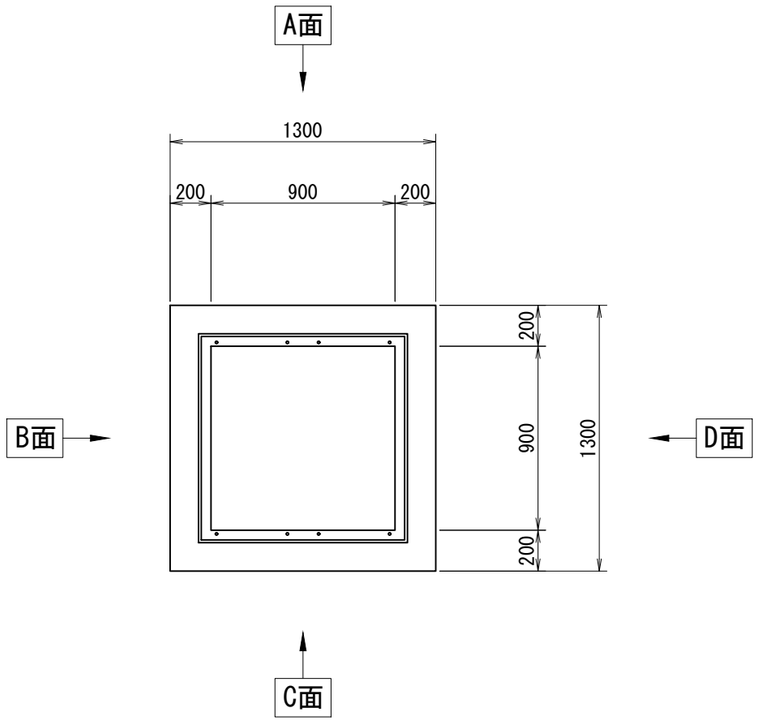

削孔面	削孔寸法
A面	-
B面	-
C面	-
D面	-

受付日	-	担当営業	-
施工業者名	-		
工事場所	-		
工事名（無しでも可）	-		
製品寸法(A×B×H)	900×900×1500 / -	ステップ	有　・　無
グレーチング品番	-		
グレーチングの荷重	T-2　・　T-14　・　T-25	種類	普通目・細目・普通目NS・細目NS
グレーチングの分割数	1枚　・　2枚割り		
受枠構造	ﾎﾞﾙﾄ固定・110°開閉式・落し込み ①　②	グレーチングバーの方向	A-C　・　B-D

①ボルト固定の場合は、ボルトの位置を丸で記入すること
②110°開閉式の場合は、ヒンジの位置を丸で記入すること

※グレーチングの荷重、種類、分割数、受枠については、○をつけること
※ボルトの位置、ヒンジの位置を記入すること
※受枠は特注の際、特注と記入すること
※受枠開口の上限は、厚み(100+6)まで
※H1100以上の高さでの利用や重量の軽減として桝を重ねて使用可能

側面図

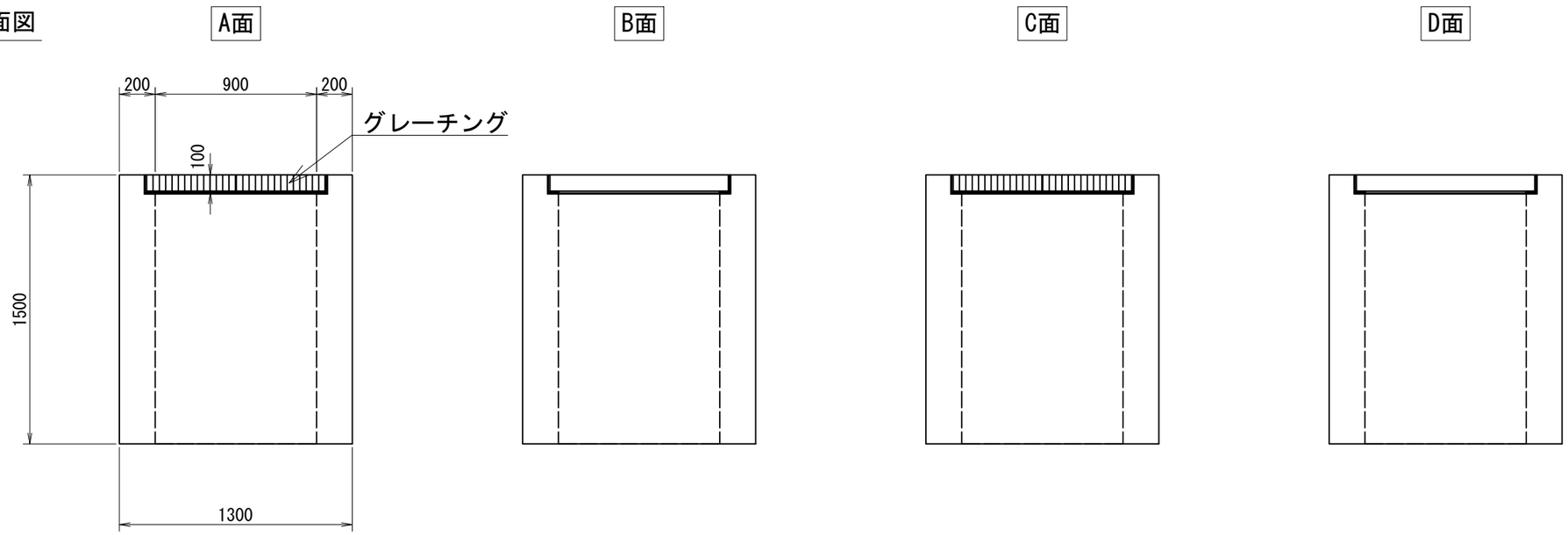

TITLE: PC-G桝(底無) 900×900×1500	
SCALE: 1:30	CAD NO. P0000

PC-G桝(底無) 900×900×1600

参考重量2011kg/1241kg　　桝番号:

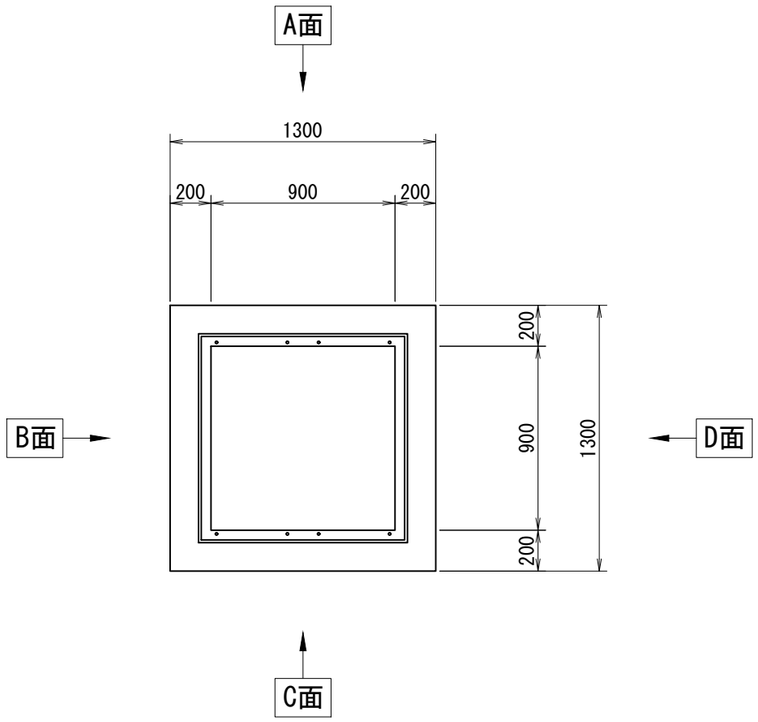

削孔面	削孔寸法
A面	-
B面	-
C面	-
D面	-

受付日	-	担当営業	-
施工業者名	-		
工事場所	-		
工事名（無しでも可）	-		
製品寸法(A×B×H)	900×900×1000　900×900×600	ステップ	有　・　無
グレーチング品番	-		
グレーチングの荷重	T-2　・　T-14　・　T-25	種類	普通目・細目・普通目NS・細目NS
グレーチングの分割数	1枚　・　2枚割り		
受枠構造	ﾎﾞﾙﾄ固定・110°開閉式・落し込み ①　②	グレーチングバーの方向	A-C　・　B-D

①ボルト固定の場合は、ボルトの位置を丸で記入すること
②110°開閉式の場合は、ヒンジの位置を丸で記入すること

※グレーチングの荷重、種類、分割数、受枠については、○をつけること
※ボルトの位置、ヒンジの位置を記入すること
※受枠は特注の際、特注と記入すること
※受枠開口の上限は、厚み(100+6)まで
※H1100以上の高さでの利用や重量の軽減として桝を重ねて使用可能

側面図

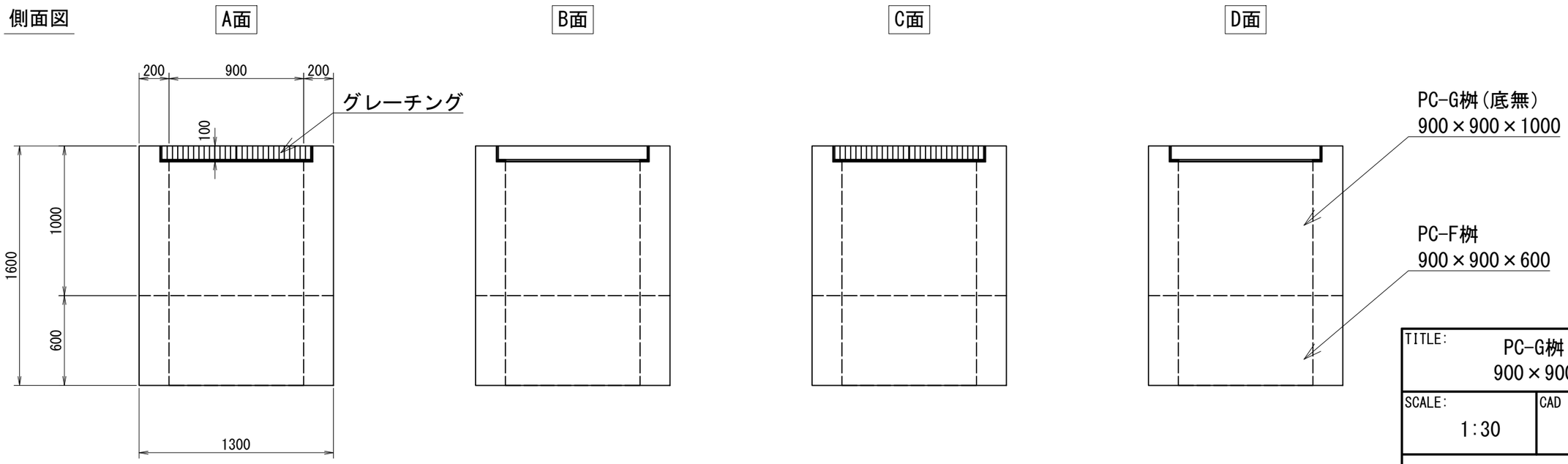

TITLE: PC-G桝(底無) 900×900×1600	
SCALE: 1:30	CAD NO. P0000

PC-G桝（底無） 900×900×1700

参考重量2011kg/1448kg　　桝番号:

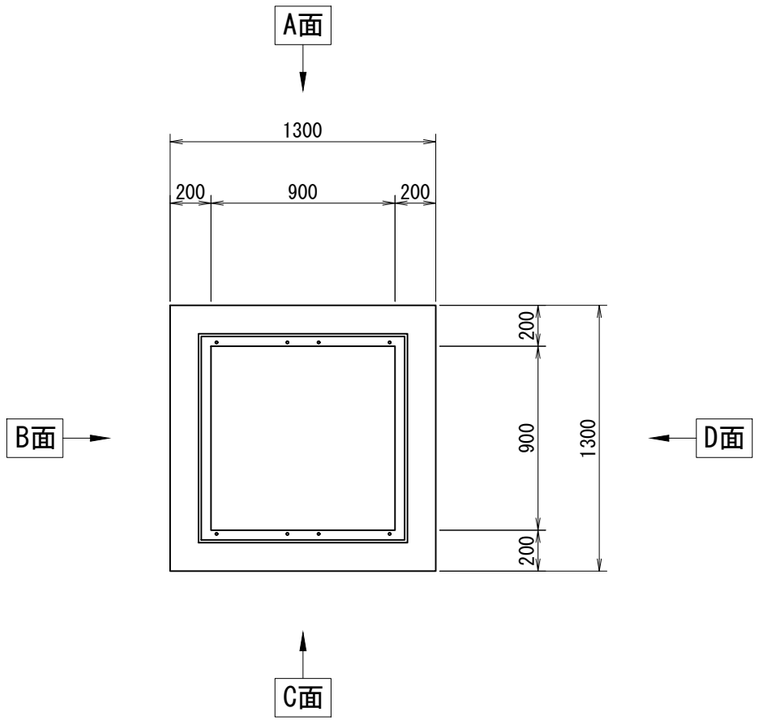

削孔面	削孔寸法
A面	-
B面	-
C面	-
D面	-

受付日	-	担当営業	-
施工業者名	-		
工事場所	-		
工事名（無しでも可）	-		
製品寸法(A×B×H)	900×900×1000　900×900×700	ステップ	有　・　無
グレーチング品番	-		
グレーチングの荷重	T-2　・　T-14　・　T-25	種類	普通目・細目・普通目NS・細目NS
グレーチングの分割数	1枚　・　2枚割り		
受枠構造	ﾎﾞﾙﾄ固定・110°開閉式・落し込み ①　②	グレーチングバーの方向	A-C　・　B-D

①ボルト固定の場合は、ボルトの位置を丸で記入すること
②110°開閉式の場合は、ヒンジの位置を丸で記入すること

※グレーチングの荷重、種類、分割数、受枠については、○をつけること
※ボルトの位置、ヒンジの位置を記入すること
※受枠は特注の際、特注と記入すること
※受枠開口の上限は、厚み(100+6)まで
※H1100以上の高さでの利用や重量の軽減として桝を重ねて使用可能

側面図

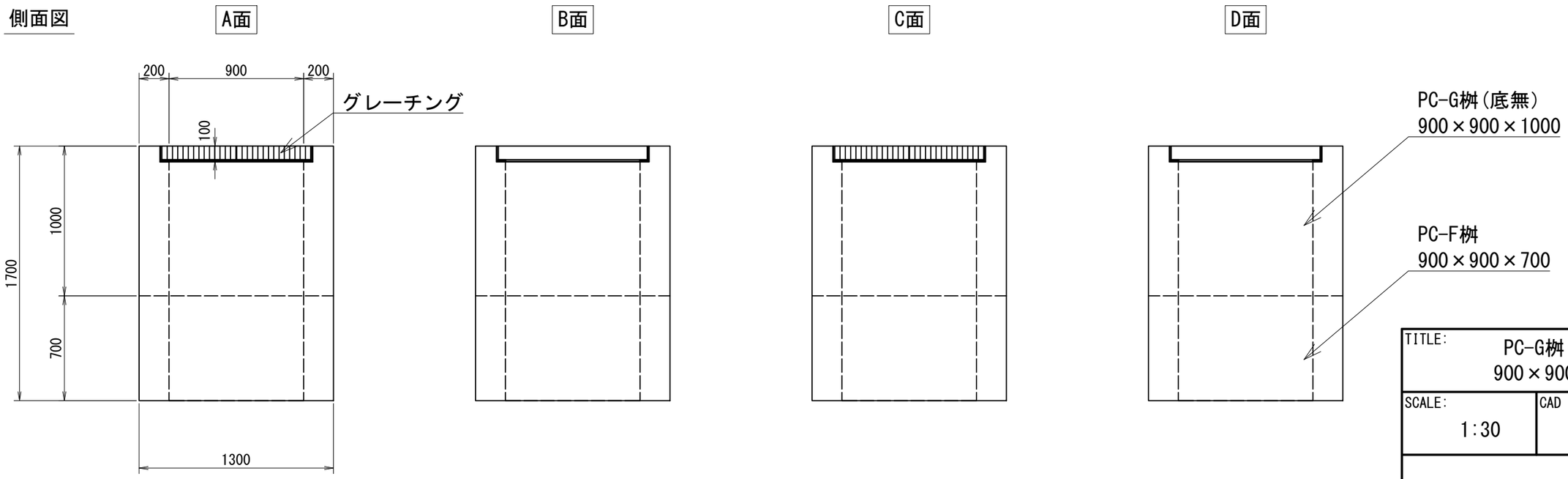

TITLE: PC-G桝（底無）900×900×1700	
SCALE: 1:30	CAD NO. P0000

PC-G桝(底無) 900×900×1800

参考重量2011kg/1654kg　　桝番号:

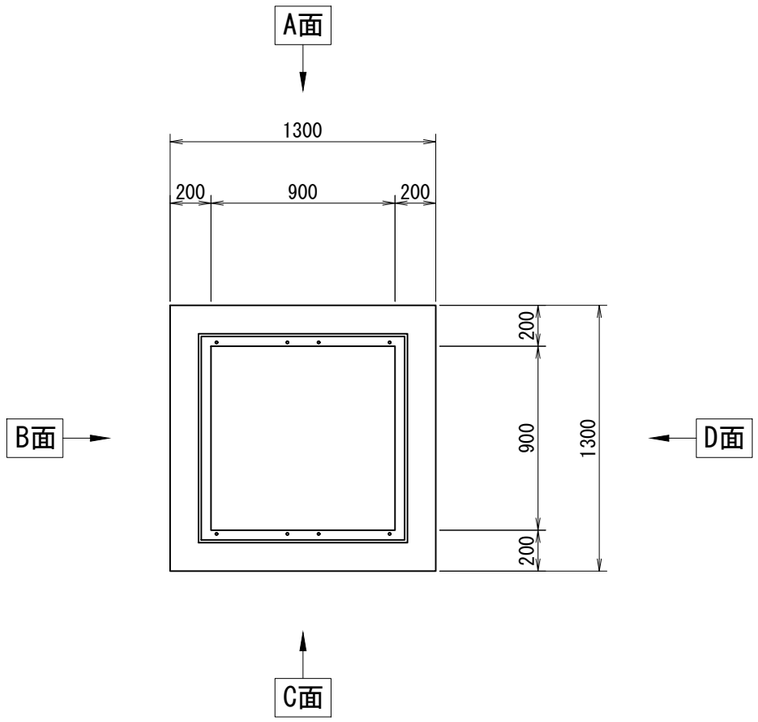

削孔面	削孔寸法
A面	-
B面	-
C面	-
D面	-

受付日	-	担当営業	-
施工業者名	-		
工事場所	-		
工事名（無しでも可）	-		
製品寸法(A×B×H)	900×900×1000　900×900×800	ステップ	有　・　無
グレーチング品番	-		
グレーチングの荷重	T-2　・　T-14　・　T-25	種類	普通目・細目・普通目NS・細目NS
グレーチングの分割数	1枚　・　2枚割り		
受枠構造	ﾎﾞﾙﾄ固定・110°開閉式・落し込み ①　②	グレーチングバーの方向	A-C　・　B-D

①ボルト固定の場合は、ボルトの位置を丸で記入すること
②110°開閉式の場合は、ヒンジの位置を丸で記入すること

※グレーチングの荷重、種類、分割数、受枠については、○をつけること
※ボルトの位置、ヒンジの位置を記入すること
※受枠は特注の際、特注と記入すること
※受枠開口の上限は、厚み(100+6)まで
※H1100以上の高さでの利用や重量の軽減として桝を重ねて使用可能

側面図

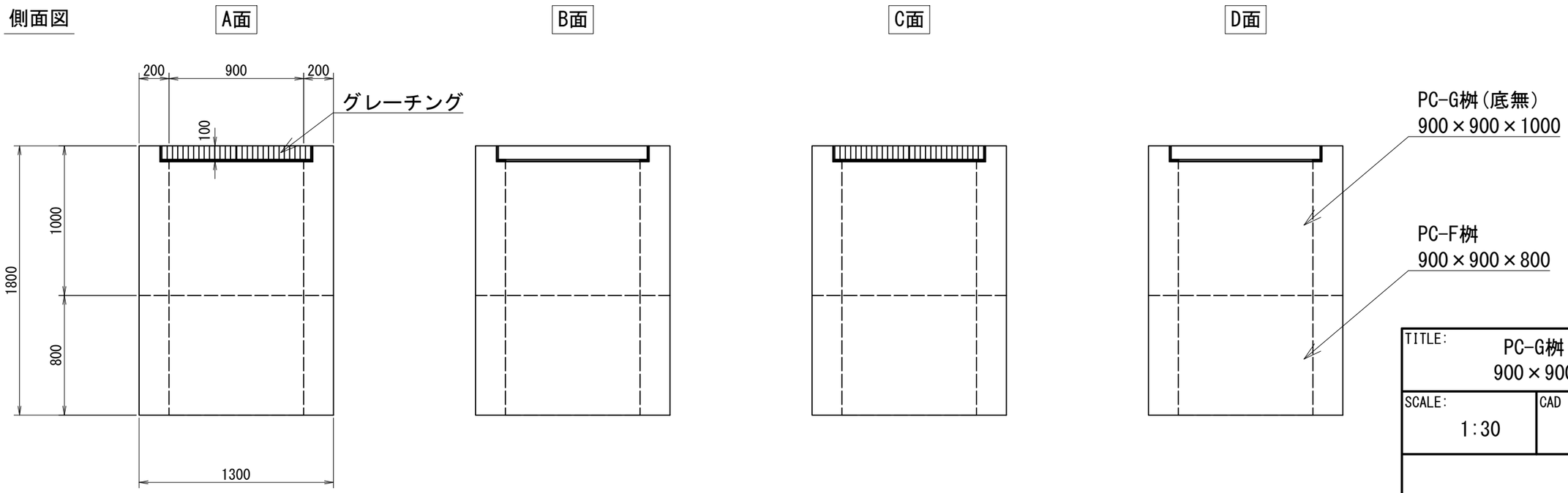

TITLE: PC-G桝(底無) 900×900×1800	
SCALE: 1:30	CAD NO. P0000

PC-G桝(底無) 900×900×1900

参考重量2011kg/1861kg　　桝番号:

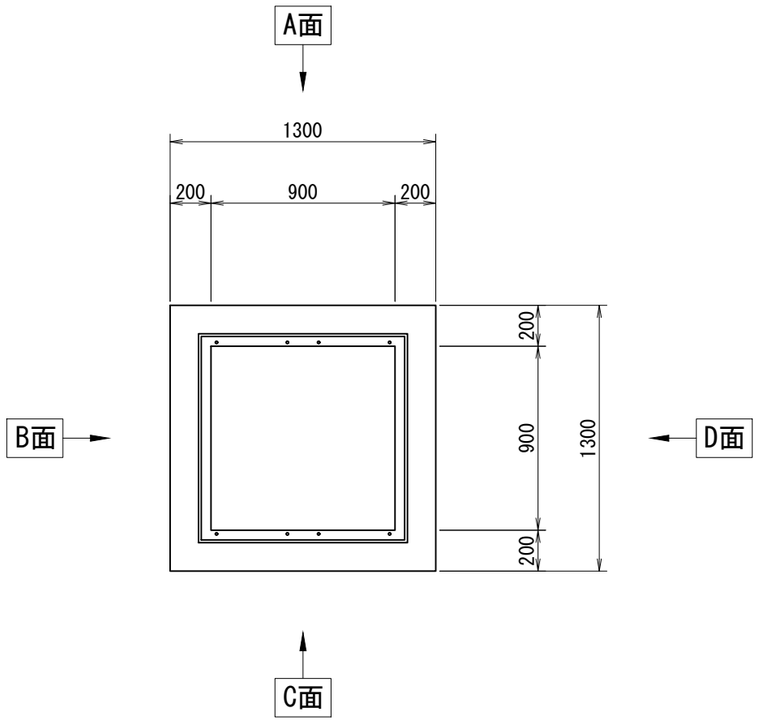

削孔面	削孔寸法
A面	-
B面	-
C面	-
D面	-

受付日	-	担当営業	-
施工業者名	-		
工事場所	-		
工事名（無しでも可）	-		
製品寸法(A×B×H)	900×900×1000　900×900×900	ステップ	有　・　無
グレーチング品番	-		
グレーチングの荷重	T-2　・　T-14　・　T-25	種類	普通目・細目・普通目NS・細目NS
グレーチングの分割数	1枚　・　2枚割り		
受枠構造	ﾎﾞﾙﾄ固定・110°開閉式・落し込み ①　②	グレーチングバーの方向	A-C　・　B-D

①ボルト固定の場合は、ボルトの位置を丸で記入すること
②110°開閉式の場合は、ヒンジの位置を丸で記入すること

※グレーチングの荷重、種類、分割数、受枠については、○をつけること
※ボルトの位置、ヒンジの位置を記入すること
※受枠は特注の際、特注と記入すること
※受枠開口の上限は、厚み(100+6)まで
※H1100以上の高さでの利用や重量の軽減として桝を重ねて使用可能

側面図

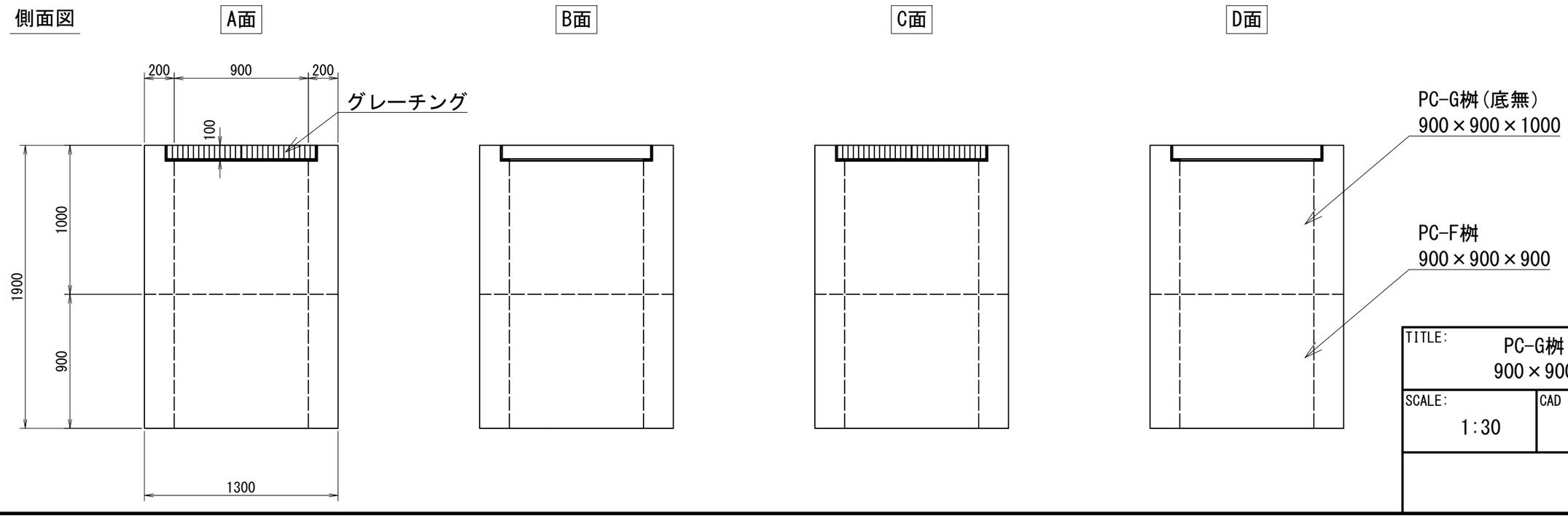

TITLE: PC-G桝(底無) 900×900×1900	
SCALE: 1:30	CAD NO. P0000

PC-G桝（底無） 900×900×2000

参考重量2011kg/2068kg　　桝番号:

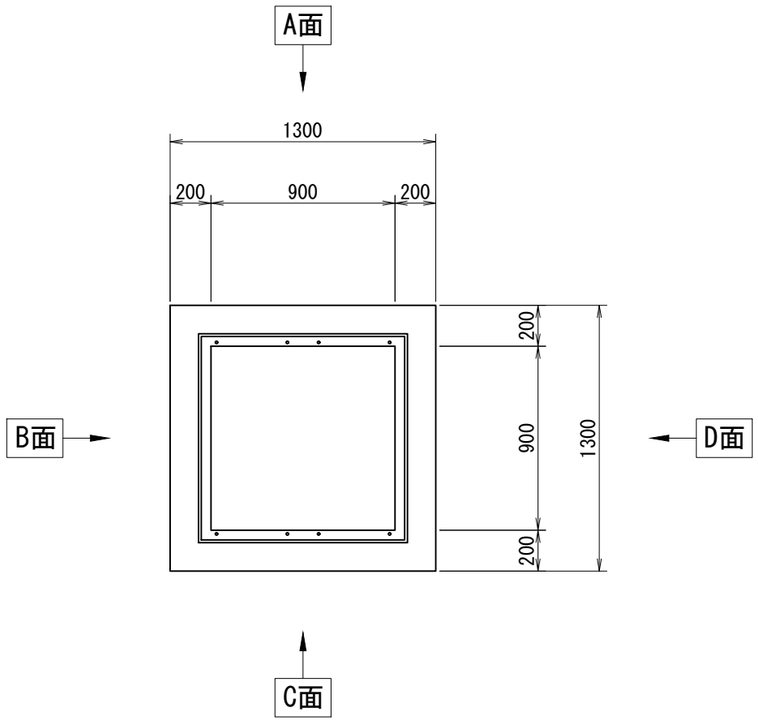

削孔面	削孔寸法
A面	-
B面	-
C面	-
D面	-

受付日	-	担当営業	-
施工業者名	-		
工事場所	-		
工事名（無しでも可）	-		
製品寸法(A×B×H)	900×900×1000　900×900×1000	ステップ	有　・　無
グレーチング品番	-		
グレーチングの荷重	T-2　・　T-14　・　T-25	種類	普通目・細目・普通目NS・細目NS
グレーチングの分割数	1枚　・　2枚割り		
受枠構造	ﾎﾞﾙﾄ固定・110°開閉式・落し込み ①　②	グレーチングバーの方向	A-C　・　B-D

①ボルト固定の場合は、ボルトの位置を丸で記入すること
②110°開閉式の場合は、ヒンジの位置を丸で記入すること

※グレーチングの荷重、種類、分割数、受枠については、○をつけること
※ボルトの位置、ヒンジの位置を記入すること
※受枠は特注の際、特注と記入すること
※受枠開口の上限は、厚み(100+6)まで
※H1100以上の高さでの利用や重量の軽減として桝を重ねて使用可能

側面図

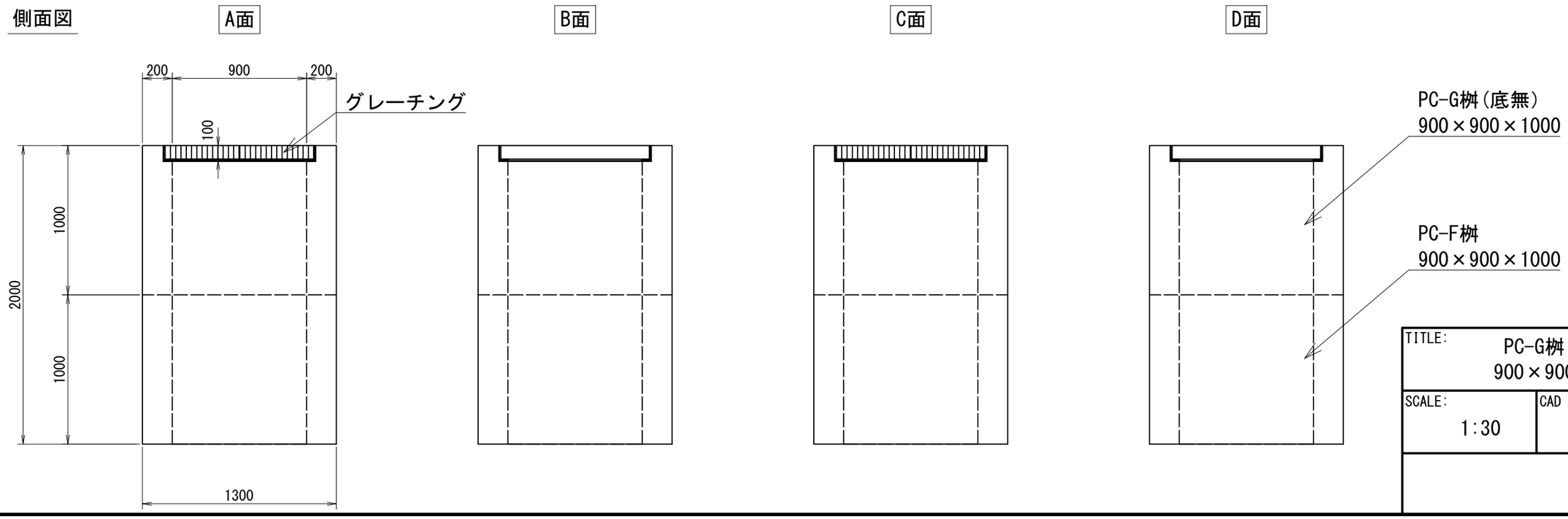

TITLE: PC-G桝（底無） 900×900×2000	
SCALE: 1:30	CAD NO. P0000

PC-G桝(底無)　1000×1000×600

参考重量1273kg　　桝番号:

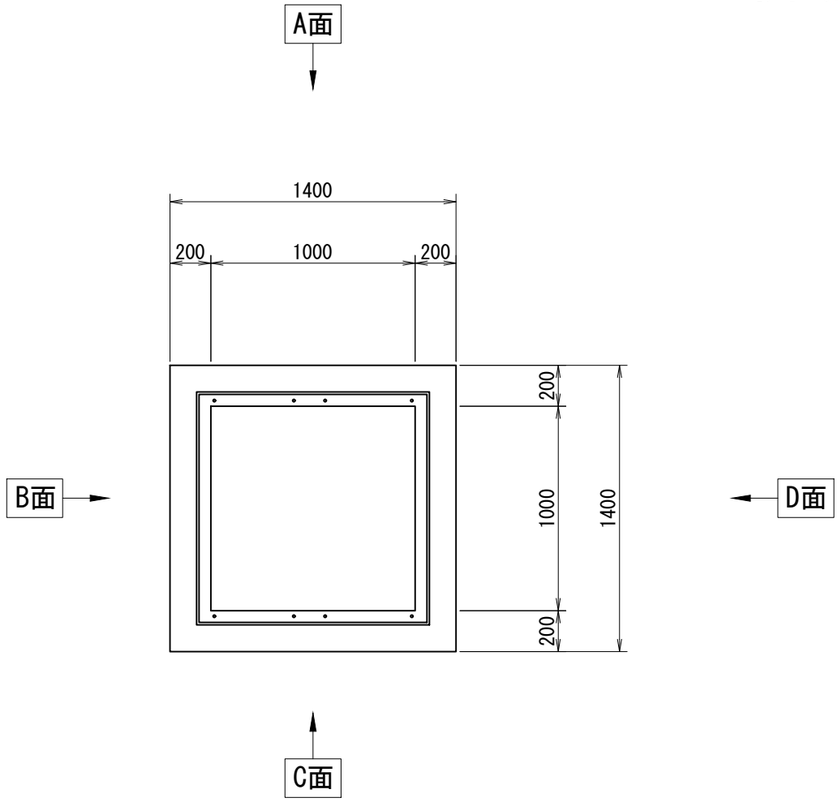

削孔面	削孔寸法
A面	-
B面	-
C面	-
D面	-

受付日	-	担当営業	-
施工業者名	-		
工事場所	-		
工事名（無しでも可）	-		
製品寸法(A×B×H)	1000×1000×600　-	ステップ	有　・　無
グレーチング品番	-		
グレーチングの荷重	T-2　・　T-14　・　T-25	種類	普通目・細目・普通目NS・細目NS
グレーチングの分割数	1枚　・　2枚割り		
受枠構造	ﾎﾞﾙﾄ固定・110°開閉式・落し込み ①　②	グレーチングバーの方向	A-C　・　B-D

①ボルト固定の場合は、ボルトの位置を丸で記入すること
②110°開閉式の場合は、ヒンジの位置を丸で記入すること

※グレーチングの荷重、種類、分割数、受枠については、○をつけること
※ボルトの位置、ヒンジの位置を記入すること
※受枠は特注の際、特注と記入すること
※受枠開口の上限は、厚み(110+6)まで
※H1100以上の高さでの利用や重量の軽減として桝を重ねて使用可能

側面図

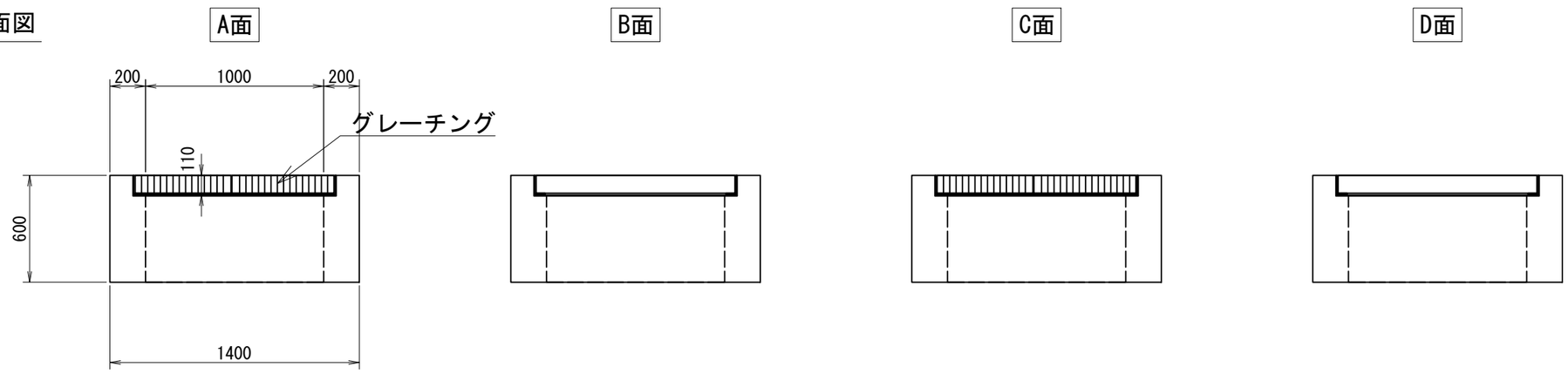

TITLE:	PC-G桝(底無) 1,000×1,000×600
SCALE: 1:30	CAD NO. P0000

PC-G桝(底無)　1000×1000×700

参考重量1498kg　　桝番号:

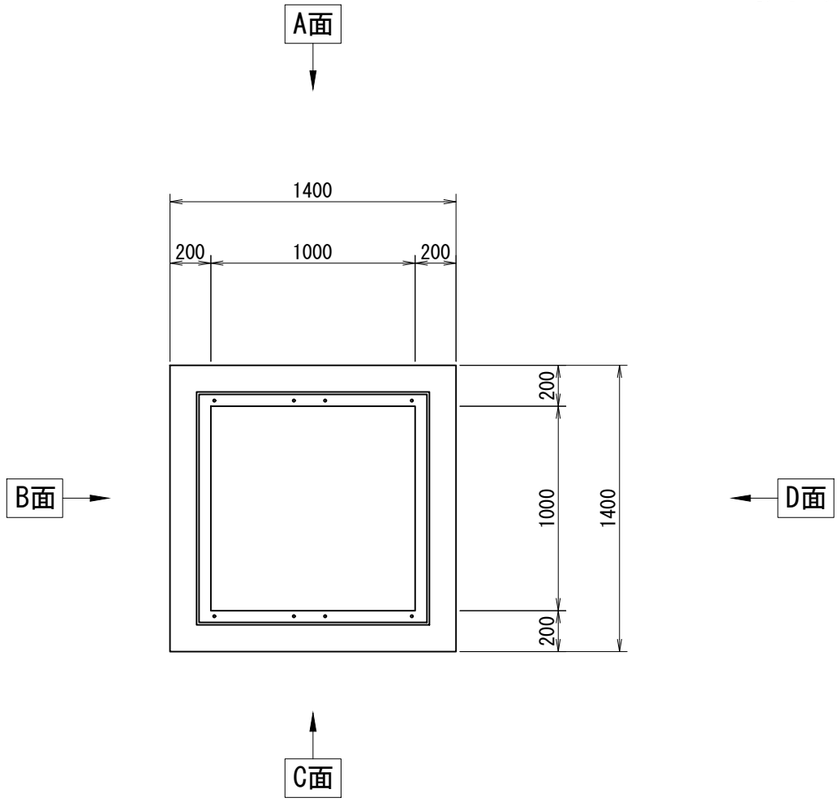

削孔面	削孔寸法
A面	-
B面	-
C面	-
D面	-

受付日	-	担当営業	-
施工業者名	-		
工事場所	-		
工事名（無しでも可）	-		
製品寸法(A×B×H)	1000×1000×700　-	ステップ	有　・　無
グレーチング品番	-		
グレーチングの荷重	T-2　・　T-14　・　T-25	種類	普通目・細目・普通目NS・細目NS
グレーチングの分割数	1枚　・　2枚割り		
受枠構造	ﾎﾞﾙﾄ固定・110°開閉式・落し込み ①　②	グレーチングバーの方向	A-C　・　B-D

①ボルト固定の場合は、ボルトの位置を丸で記入すること
②110°開閉式の場合は、ヒンジの位置を丸で記入すること

※グレーチングの荷重、種類、分割数、受枠については、○をつけること
※ボルトの位置、ヒンジの位置を記入すること
※受枠は特注の際、特注と記入すること
※受枠開口の上限は、厚み(110+6)まで
※H1100以上の高さでの利用や重量の軽減として桝を重ねて使用可能

側面図

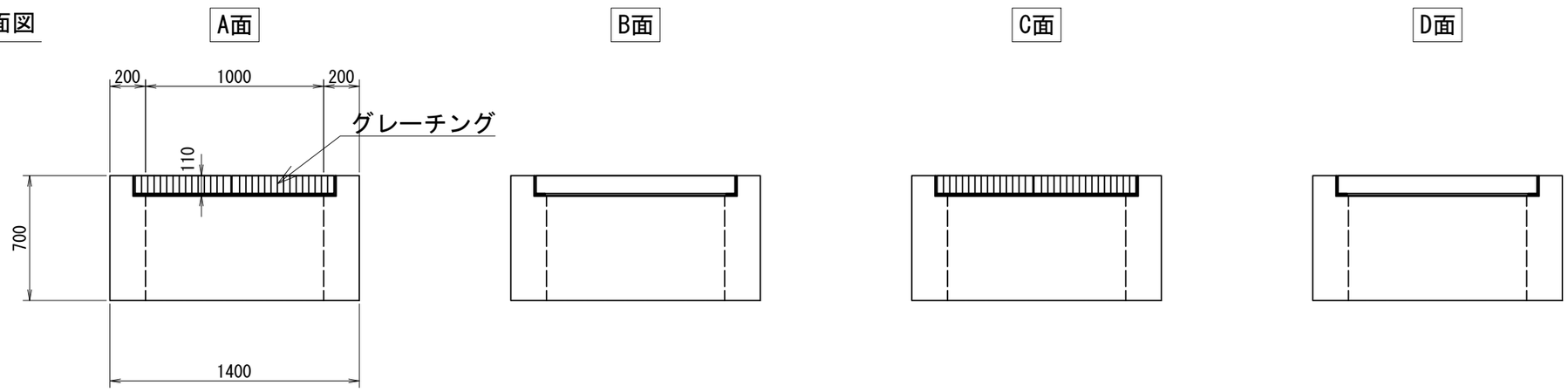

TITLE: PC-G桝(底無) 1,000×1,000×700	
SCALE: 1:30	CAD NO. P0000

PC-G桝(底無)　1000×1000×800

参考重量1724kg　　桝番号:

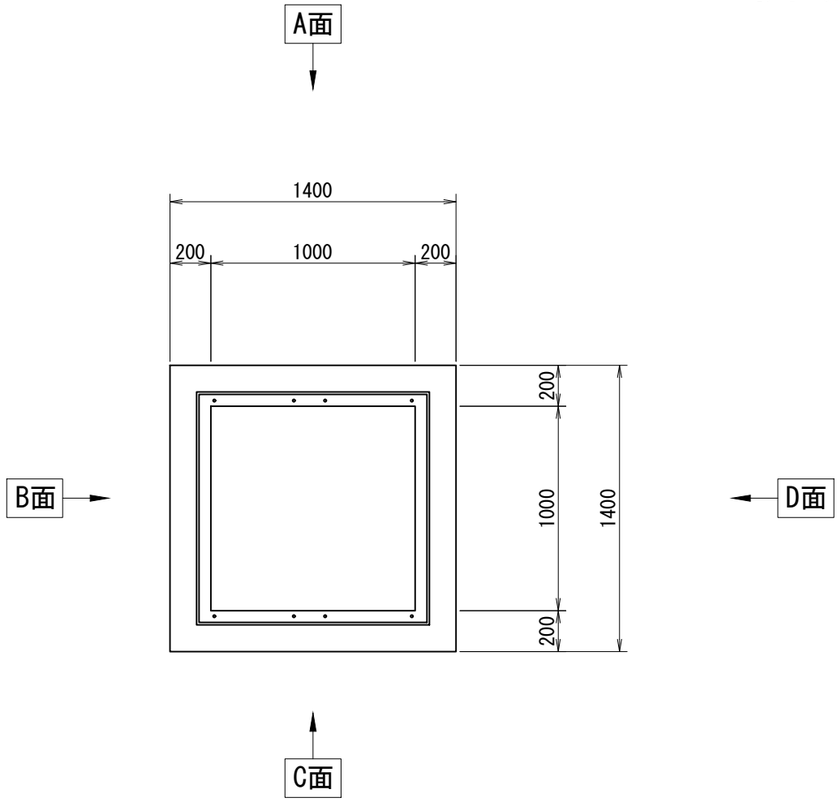

削孔面	削孔寸法
A面	-
B面	-
C面	-
D面	-

受付日	-	担当営業	-
施工業者名	-		
工事場所	-		
工事名（無しでも可）	-		
製品寸法(A×B×H)	1000×1000×800	-	ステップ　有　・　無
グレーチング品番	-		
グレーチングの荷重	T-2　・　T-14　・　T-25	種類	普通目・細目・普通目NS・細目NS
グレーチングの分割数	1枚　・　2枚割り		
受枠構造	ﾎﾞﾙﾄ固定・110°開閉式・落し込み ①　②	グレーチングバーの方向	A-C　・　B-D

①ボルト固定の場合は、ボルトの位置を丸で記入すること
②110°開閉式の場合は、ヒンジの位置を丸で記入すること

※グレーチングの荷重、種類、分割数、受枠については、○をつけること
※ボルトの位置、ヒンジの位置を記入すること
※受枠は特注の際、特注と記入すること
※受枠開口の上限は、厚み(110+6)まで
※H1100以上の高さでの利用や重量の軽減として桝を重ねて使用可能

側面図

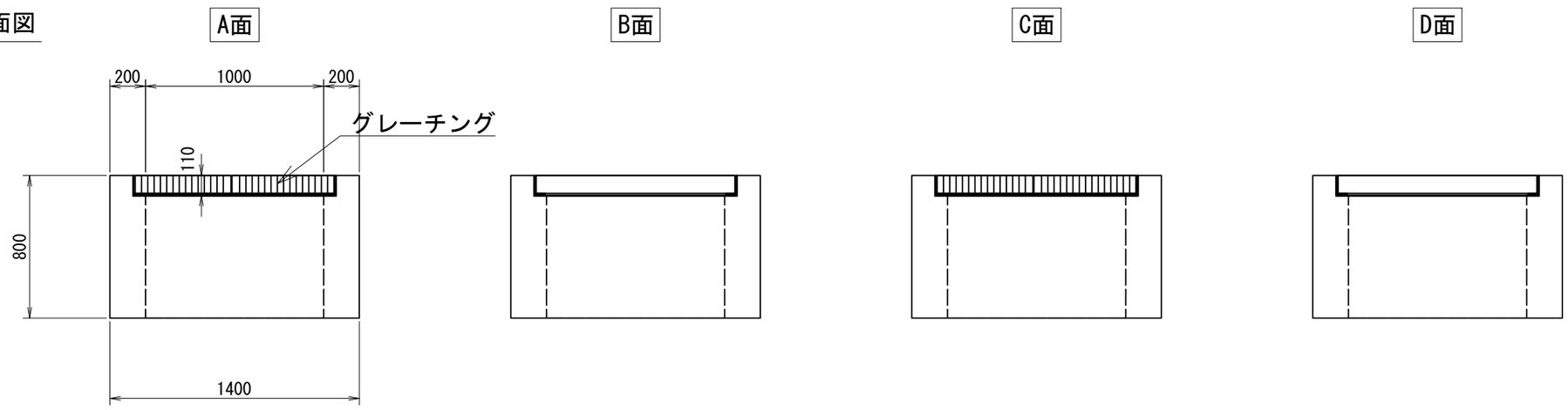

TITLE:	PC-G桝(底無) 1,000×1,000×800
SCALE: 1:30	CAD NO. P0000

PC-G桝(底無)　1000×1000×900

参考重量1949kg　　桝番号:

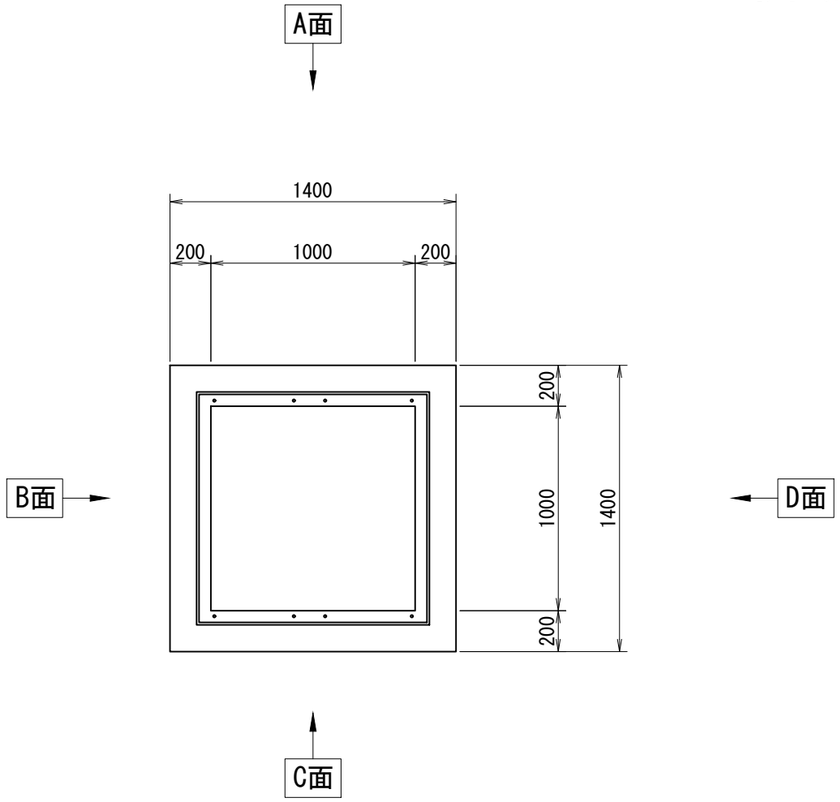

削孔面	削孔寸法
A面	-
B面	-
C面	-
D面	-

受付日	-	担当営業	-
施工業者名	-		
工事場所	-		
工事名（無しでも可）	-		
製品寸法(A×B×H)	1000×1000×900　　-	ステップ	有　・　無
グレーチング品番	-		
グレーチングの荷重	T-2　・　T-14　・　T-25	種類	普通目・細目・普通目NS・細目NS
グレーチングの分割数	1枚　・　2枚割り		
受枠構造	ﾎﾞﾙﾄ固定・110°開閉式・落し込み ①　　②	グレーチングバーの方向	A-C　・　B-D

①ボルト固定の場合は、ボルトの位置を丸で記入すること
②110°開閉式の場合は、ヒンジの位置を丸で記入すること

※グレーチングの荷重、種類、分割数、受枠については、○をつけること
※ボルトの位置、ヒンジの位置を記入すること
※受枠は特注の際、特注と記入すること
※受枠開口の上限は、厚み(110+6)まで
※H1100以上の高さでの利用や重量の軽減として桝を重ねて使用可能

側面図

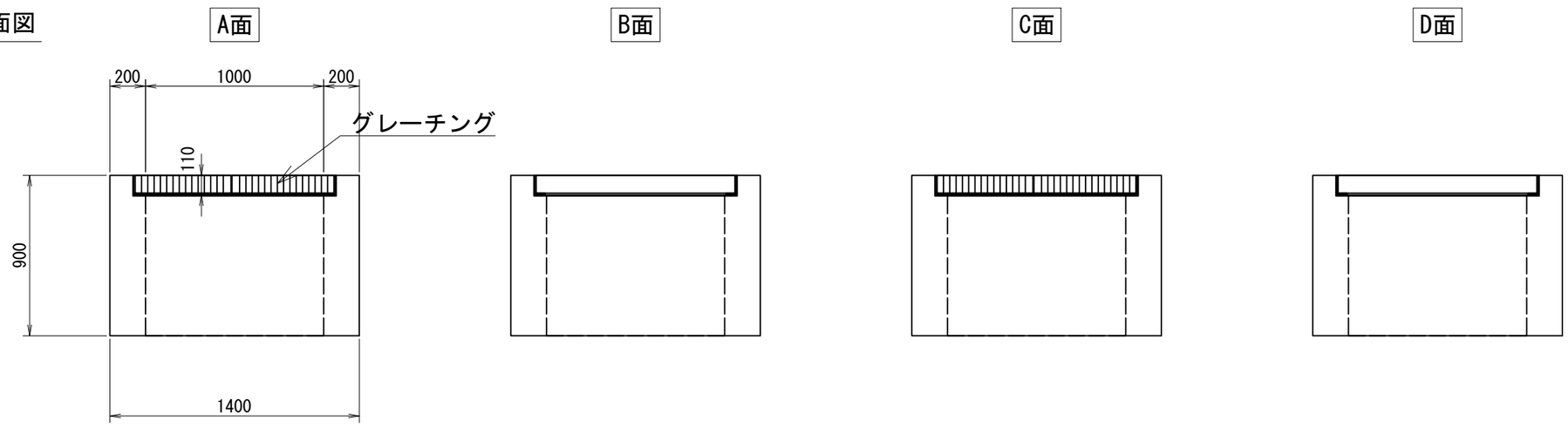

TITLE: PC-G桝(底無) 1,000×1,000×900	
SCALE: 1:30	CAD NO. P0000

PC-G桝(底無)　1000×1000×1000

参考重量2175kg　　桝番号:

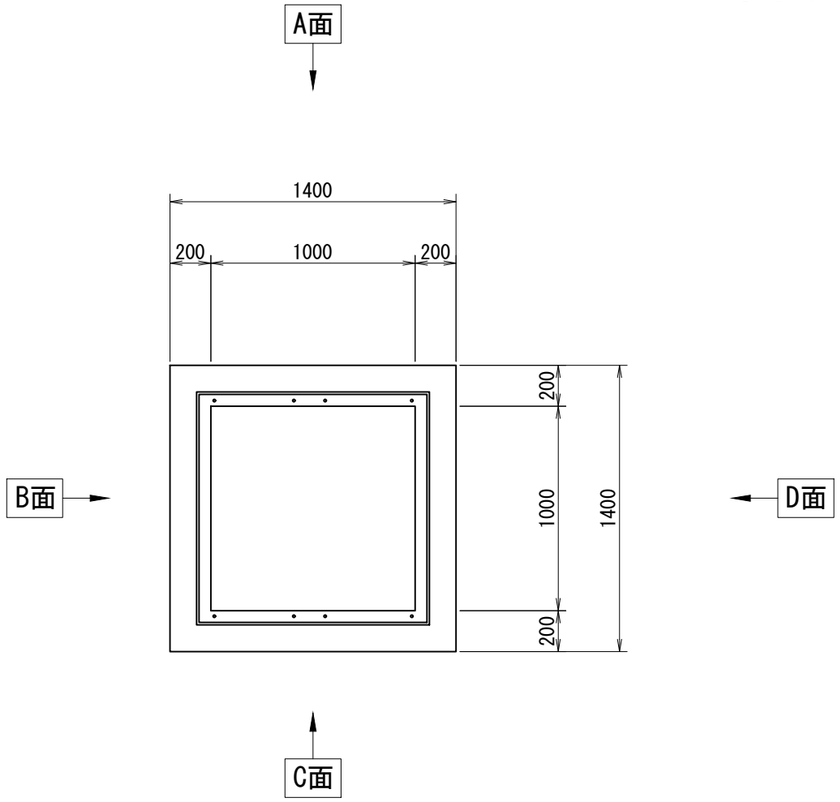

削孔面	削孔寸法
A面	-
B面	-
C面	-
D面	-

受付日	-	担当営業	-
施工業者名	-		
工事場所	-		
工事名（無しでも可）	-		
製品寸法(A×B×H)	1000×1000×1000 / -	ステップ	有　・　無
グレーチング品番	-		
グレーチングの荷重	T-2　・　T-14　・　T-25	種類	普通目・細目・普通目NS・細目NS
グレーチングの分割数	1枚　・　2枚割り		
受枠構造	ﾎﾞﾙﾄ固定・110°開閉式・落し込み ①　②	グレーチングバーの方向	A-C　・　B-D

①ボルト固定の場合は、ボルトの位置を丸で記入すること
②110°開閉式の場合は、ヒンジの位置を丸で記入すること

※グレーチングの荷重、種類、分割数、受枠については、○をつけること
※ボルトの位置、ヒンジの位置を記入すること
※受枠は特注の際、特注と記入すること
※受枠開口の上限は、厚み(110+6)まで
※H1100以上の高さでの利用や重量の軽減として桝を重ねて使用可能

側面図

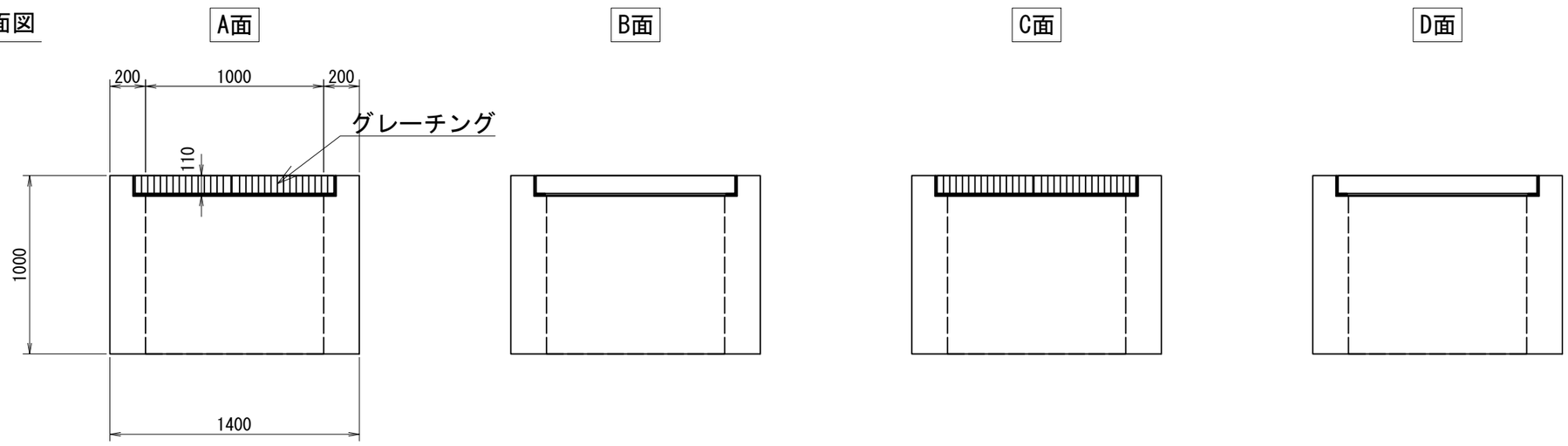

TITLE: PC-G桝(底無) 1,000×1,000×1000	
SCALE: 1:30	CAD NO. P0000

PC-G桝(底無)　1000×1000×1100

参考重量2401kg　　桝番号:

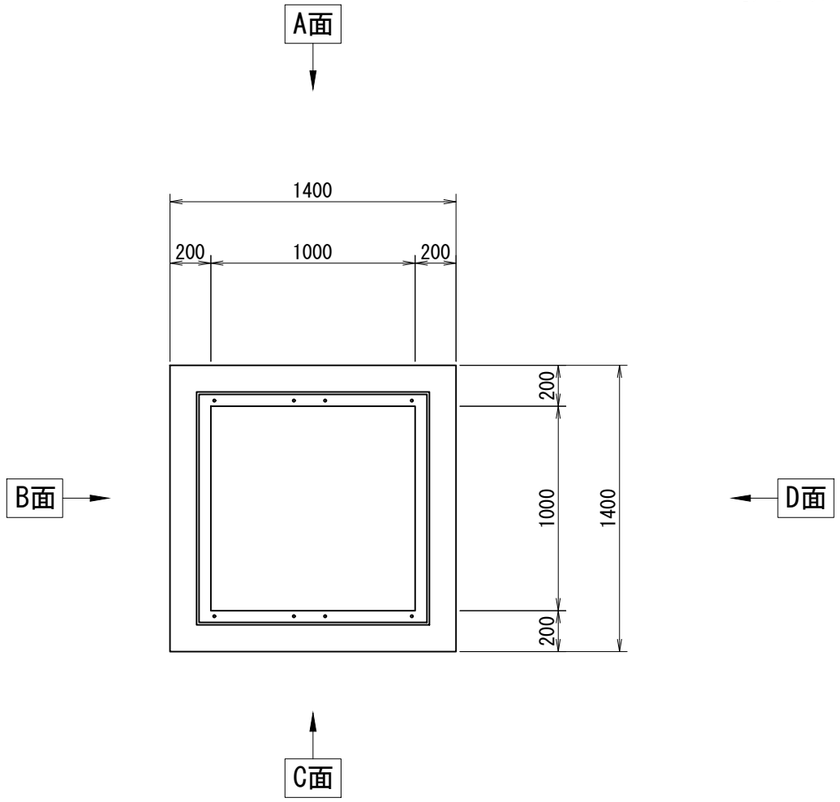

削孔面	削孔寸法
A面	-
B面	-
C面	-
D面	-

受付日	-	担当営業	-
施工業者名	-		
工事場所	-		
工事名（無しでも可）	-		
製品寸法(A×B×H)	1000×1000×1100　-	ステップ	有　・　無
グレーチング品番	-		
グレーチングの荷重	T-2　・　T-14　・　T-25	種類	普通目・細目・普通目NS・細目NS
グレーチングの分割数	1枚　・　2枚割り		
受枠構造	ﾎﾞﾙﾄ固定・110°開閉式・落し込み ①　②	グレーチングバーの方向	A-C　・　B-D

①ボルト固定の場合は、ボルトの位置を丸で記入すること
②110°開閉式の場合は、ヒンジの位置を丸で記入すること

※グレーチングの荷重、種類、分割数、受枠については、○をつけること
※ボルトの位置、ヒンジの位置を記入すること
※受枠は特注の際、特注と記入すること
※受枠開口の上限は、厚み(110+6)まで
※H1100以上の高さでの利用や重量の軽減として桝を重ねて使用可能

側面図

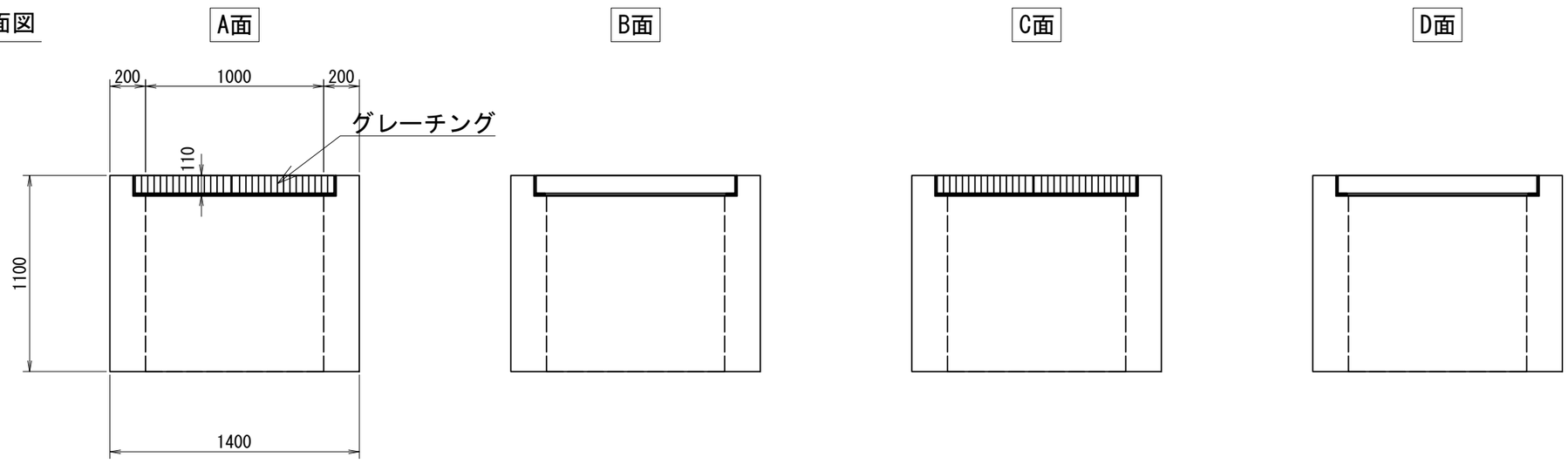

TITLE: PC-G桝(底無) 1,000×1,000×1100	
SCALE: 1:30	CAD NO. P0000

PC-G桝(底無)　1000×1000×1200

参考重量2626kg　　桝番号:

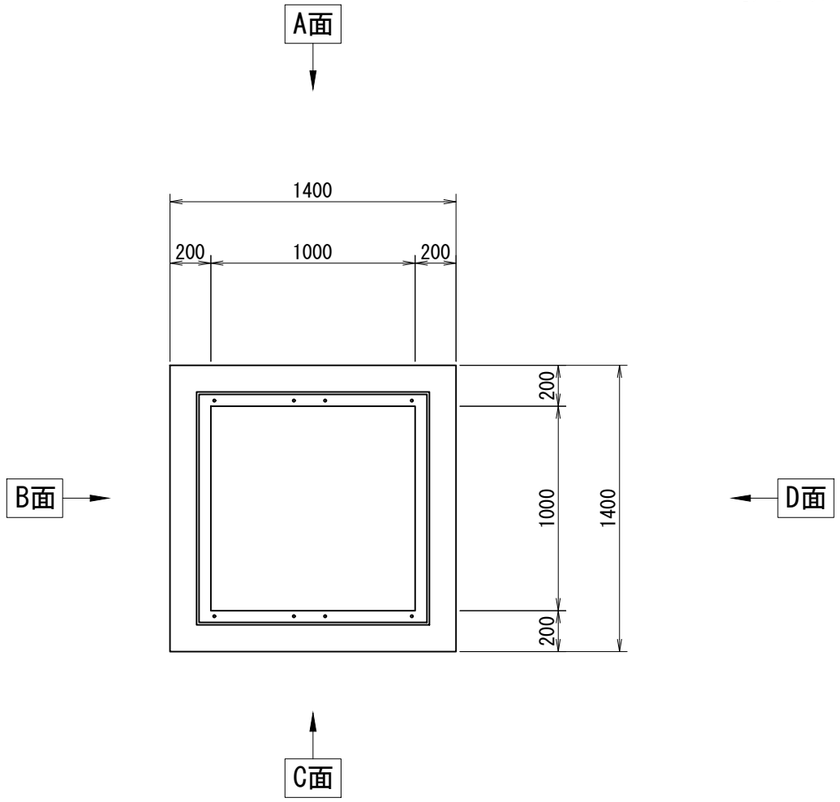

削孔面	削孔寸法
A面	-
B面	-
C面	-
D面	-

受付日	-	担当営業	-
施工業者名	-		
工事場所	-		
工事名（無しでも可）	-		
製品寸法(A×B×H)	1000×1000×1200 / -	ステップ	有　・　無
グレーチング品番	-		
グレーチングの荷重	T-2　・　T-14　・　T-25	種類	普通目・細目・普通目NS・細目NS
グレーチングの分割数	1枚　・　2枚割り		
受枠構造	ﾎﾞﾙﾄ固定・110°開閉式・落し込み ①　②	グレーチングバーの方向	A-C　・　B-D

①ボルト固定の場合は、ボルトの位置を丸で記入すること
②110°開閉式の場合は、ヒンジの位置を丸で記入すること

※グレーチングの荷重、種類、分割数、受枠については、○をつけること
※ボルトの位置、ヒンジの位置を記入すること
※受枠は特注の際、特注と記入すること
※受枠開口の上限は、厚み(110+6)まで
※H1100以上の高さでの利用や重量の軽減として桝を重ねて使用可能

側面図

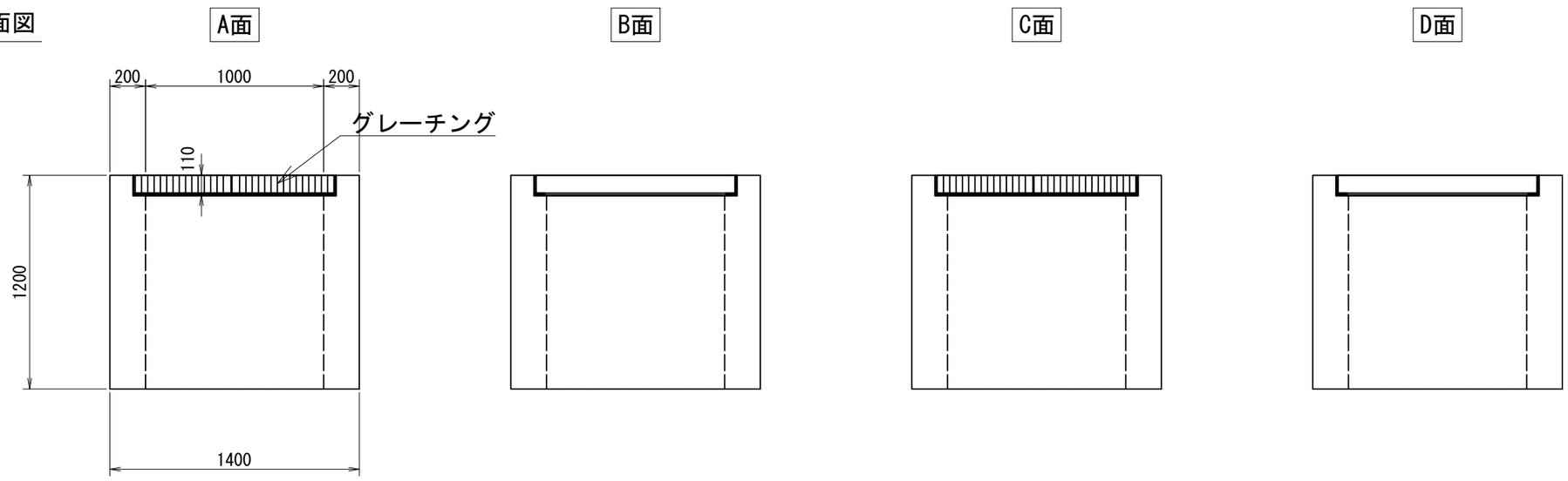

TITLE: PC-G桝(底無) 1,000×1,000×1200	
SCALE: 1:30	CAD NO. P0000

PC-G桝(底無)　1000×1000×1300

参考重量2852kg　　桝番号:

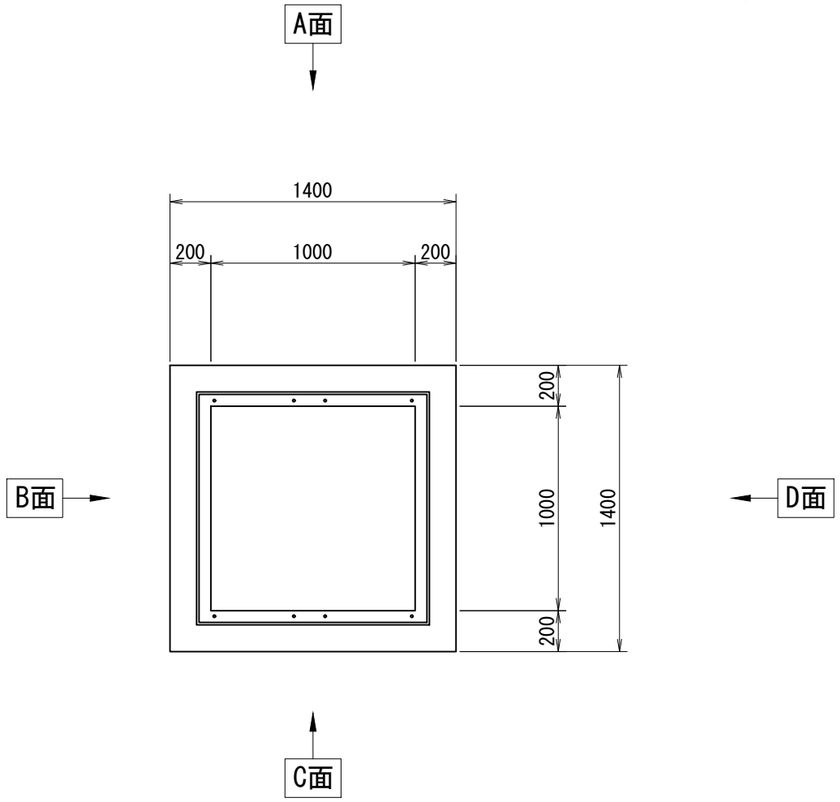

削孔面	削孔寸法
A面	-
B面	-
C面	-
D面	-

受付日	-	担当営業	-
施工業者名	-		
工事場所	-		
工事名（無しでも可）	-		
製品寸法(A×B×H)	1000×1000×1300	-	ステップ　有　・　無
グレーチング品番	-		
グレーチングの荷重	T-2　・　T-14　・　T-25	種類	普通目・細目・普通目NS・細目NS
グレーチングの分割数	1枚　・　2枚割り		
受枠構造	ﾎﾞﾙﾄ固定・110°開閉式・落し込み ①　②	グレーチングバーの方向	A-C　・　B-D

①ボルト固定の場合は、ボルトの位置を丸で記入すること
②110°開閉式の場合は、ヒンジの位置を丸で記入すること

※グレーチングの荷重、種類、分割数、受枠については、○をつけること
※ボルトの位置、ヒンジの位置を記入すること
※受枠は特注の際、特注と記入すること
※受枠開口の上限は、厚み(110+6)まで
※H1100以上の高さでの利用や重量の軽減として桝を重ねて使用可能

側面図

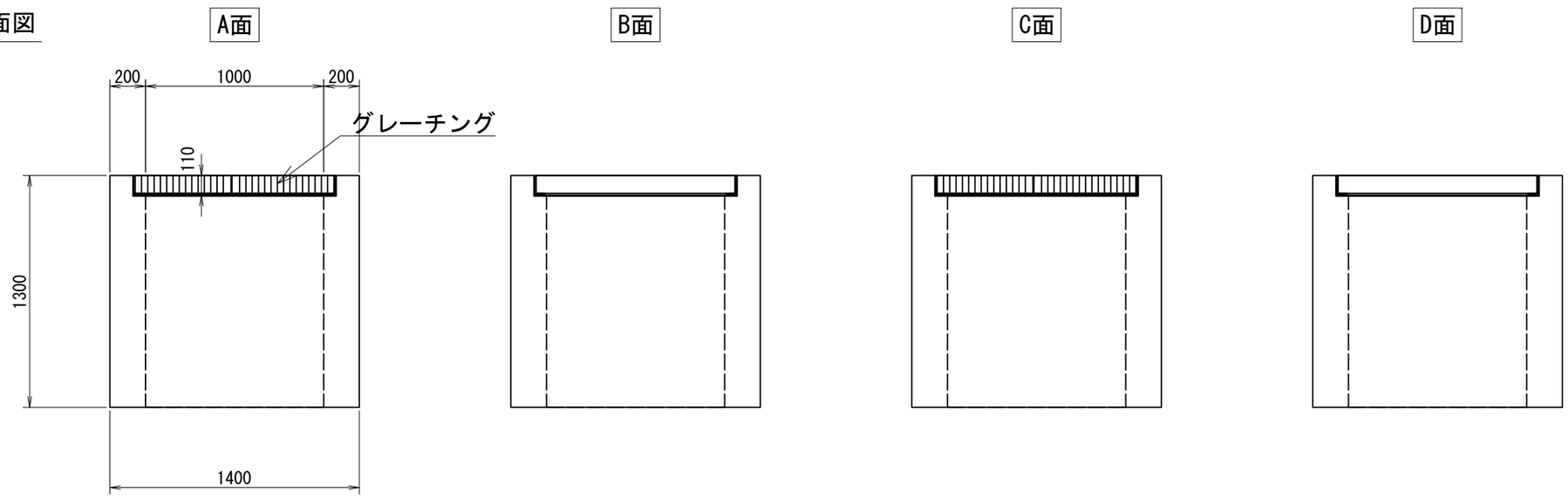

TITLE: PC-G桝(底無) 1,000×1,000×1300	
SCALE: 1:30	CAD NO. P0000

PC-G桝(底無)　1000×1000×1400

参考重量3077kg　　桝番号:

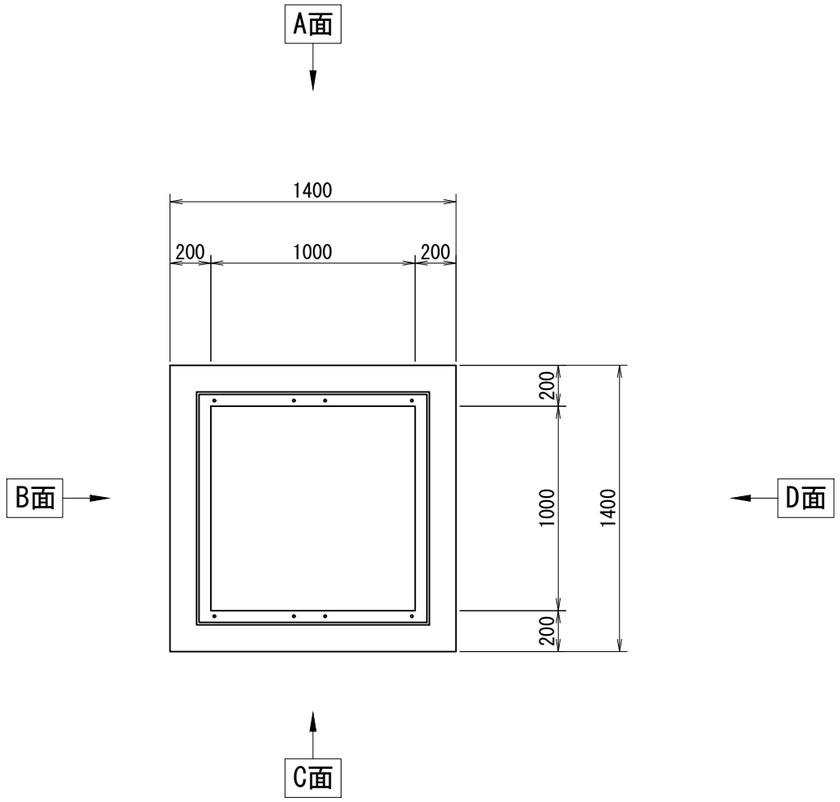

削孔面	削孔寸法
A面	-
B面	-
C面	-
D面	-

受付日	-	担当営業	-
施工業者名	-		
工事場所	-		
工事名（無しでも可）	-		
製品寸法(A×B×H)	1000×1000×1400	-	ステップ　有　・　無
グレーチング品番	-		
グレーチングの荷重	T-2　・　T-14　・　T-25	種類	普通目・細目・普通目NS・細目NS
グレーチングの分割数	1枚　・　2枚割り		
受枠構造	ﾎﾞﾙﾄ固定・110°開閉式・落し込み ①　②	グレーチングバーの方向	A-C　・　B-D

①ボルト固定の場合は、ボルトの位置を丸で記入すること
②110°開閉式の場合は、ヒンジの位置を丸で記入すること

※グレーチングの荷重、種類、分割数、受枠については、○をつけること
※ボルトの位置、ヒンジの位置を記入すること
※受枠は特注の際、特注と記入すること
※受枠開口の上限は、厚み(110+6)まで
※H1100以上の高さでの利用や重量の軽減として桝を重ねて使用可能

側面図

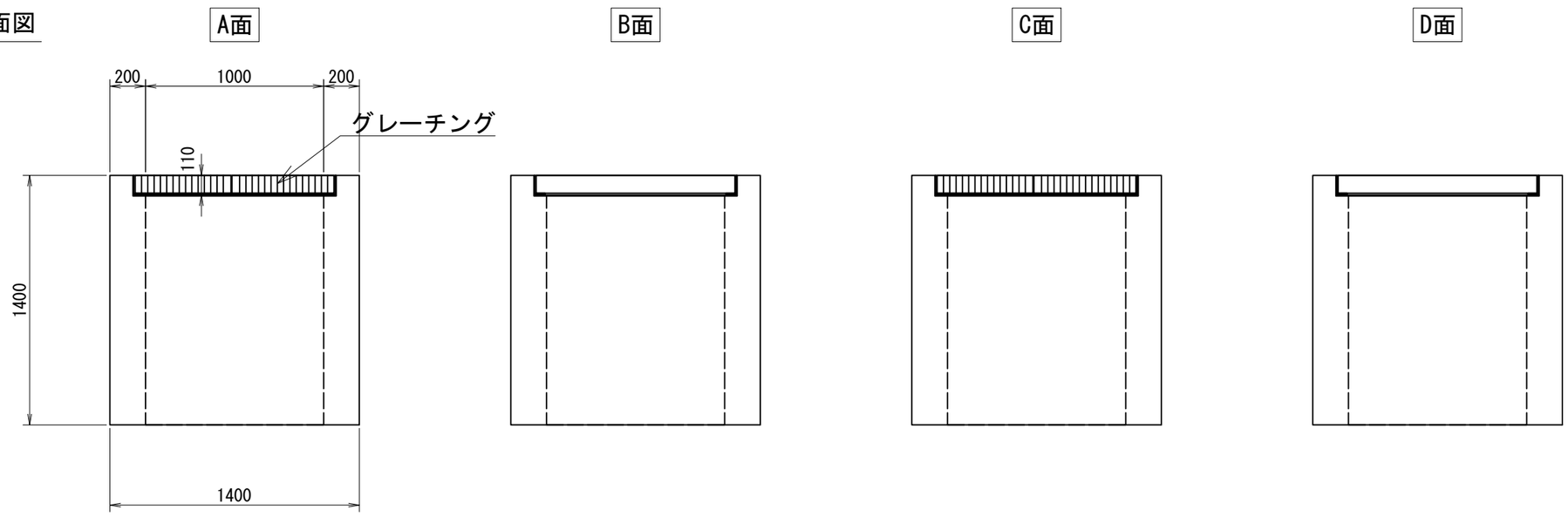

TITLE:	PC-G桝(底無) 1,000×1,000×1400
SCALE: 1:30	CAD NO. P0000

PC-G桝(底無)　1000×1000×1500

参考重量3303kg　　桝番号:

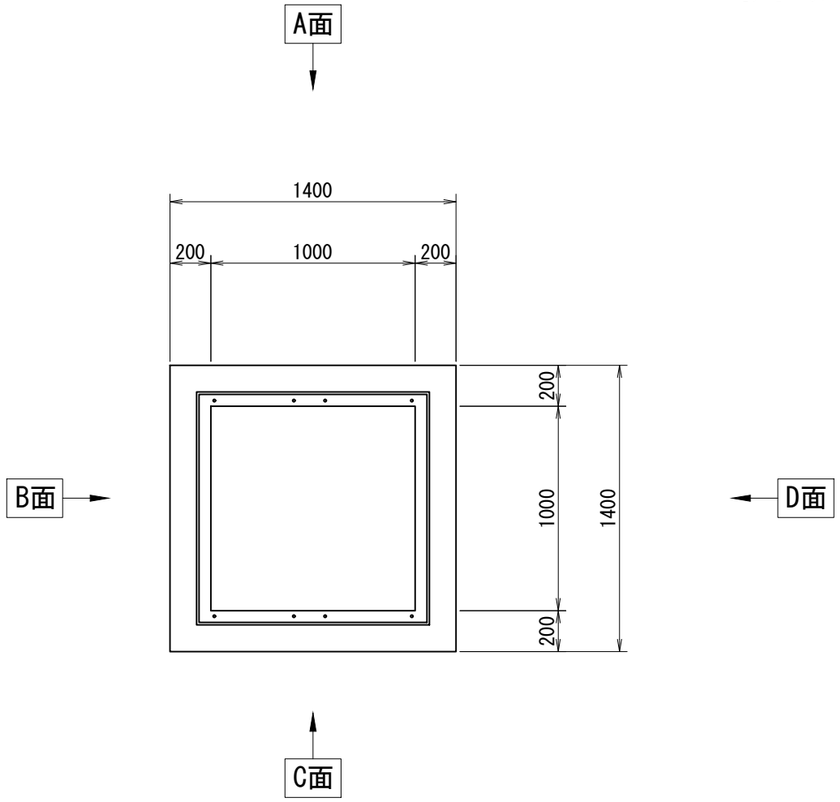

削孔面	削孔寸法
A面	-
B面	-
C面	-
D面	-

受付日	-	担当営業	-
施工業者名	-		
工事場所	-		
工事名（無しでも可）	-		
製品寸法(A×B×H)	1000×1000×1500　-	ステップ	有　・　無
グレーチング品番	-		
グレーチングの荷重	T-2　・　T-14　・　T-25	種類	普通目・細目・普通目NS・細目NS
グレーチングの分割数	1枚　・　2枚割り		
受枠構造	ﾎﾞﾙﾄ固定・110°開閉式・落し込み ①　②	グレーチングバーの方向	A-C　・　B-D

①ボルト固定の場合は、ボルトの位置を丸で記入すること
②110°開閉式の場合は、ヒンジの位置を丸で記入すること

※グレーチングの荷重、種類、分割数、受枠については、○をつけること
※ボルトの位置、ヒンジの位置を記入すること
※受枠は特注の際、特注と記入すること
※受枠開口の上限は、厚み(110+6)まで
※H1100以上の高さでの利用や重量の軽減として桝を重ねて使用可能

側面図

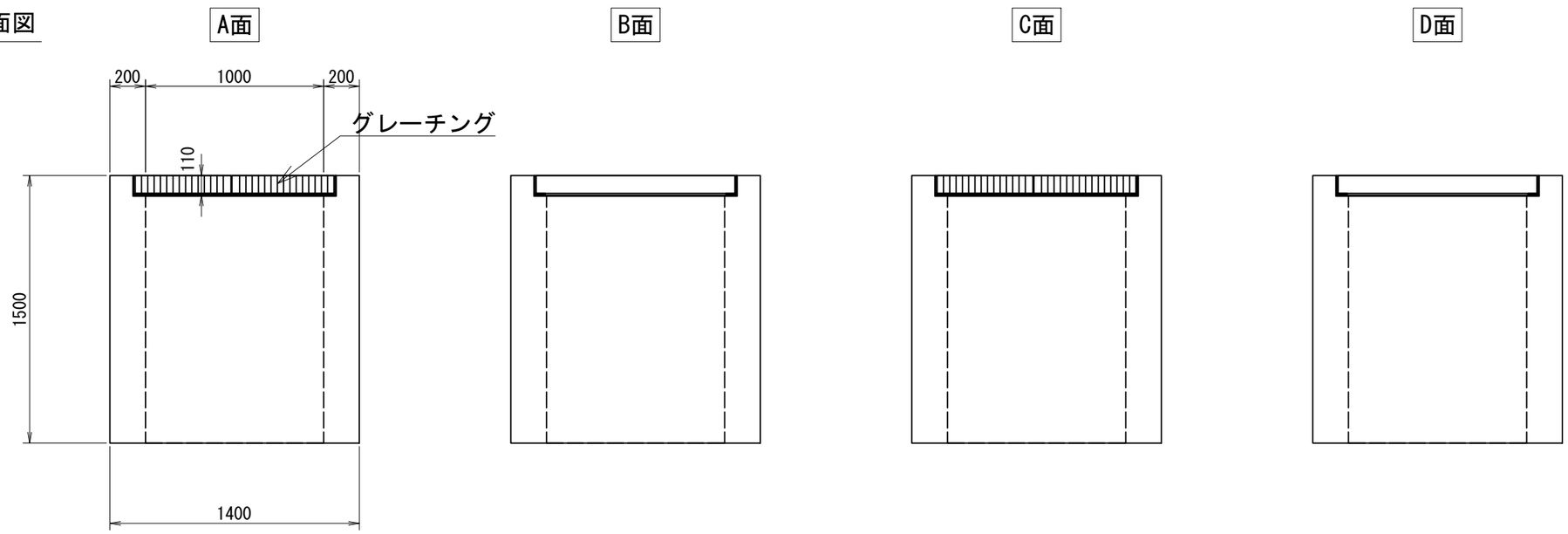

TITLE:	PC-G桝(底無) 1,000×1,000×1500
SCALE: 1:30	CAD NO. P0000

PC-G桝(底無)　1000×1000×1600

参考重量2175kg/1354kg　　桝番号:

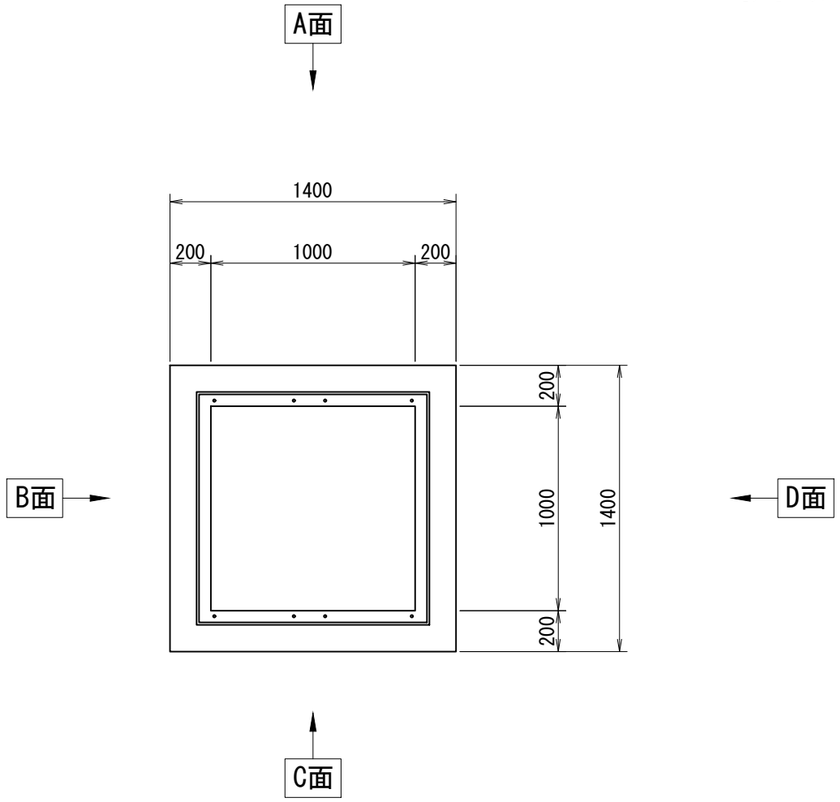

削孔面	削孔寸法
A面	-
B面	-
C面	-
D面	-

受付日	-	担当営業	-
施工業者名	-		
工事場所	-		
工事名（無しでも可）	-		
製品寸法(A×B×H)	1000×1000×1000　1000×1000×600	ステップ	有　・　無
グレーチング品番	-		
グレーチングの荷重	T-2　・　T-14　・　T-25	種類	普通目・細目・普通目NS・細目NS
グレーチングの分割数	1枚　・　2枚割り		
受枠構造	ﾎﾞﾙﾄ固定・110°開閉式・落し込み ①　②	グレーチングバーの方向	A-C　・　B-D

①ボルト固定の場合は、ボルトの位置を丸で記入すること
②110°開閉式の場合は、ヒンジの位置を丸で記入すること

※グレーチングの荷重、種類、分割数、受枠については、○をつけること
※ボルトの位置、ヒンジの位置を記入すること
※受枠は特注の際、特注と記入すること
※受枠開口の上限は、厚み(110+6)まで
※H1100以上の高さでの利用や重量の軽減として桝を重ねて使用可能

側面図

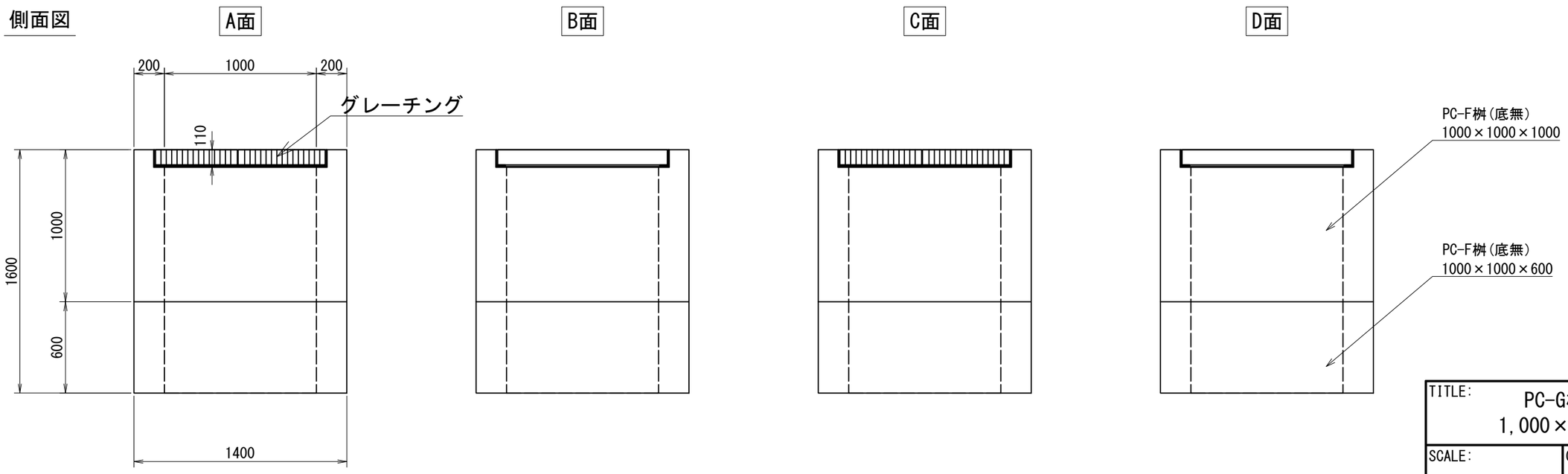

TITLE: PC-G桝(底無) 1,000×1,000×1600	
SCALE: 1:30	CAD NO. P0000

PC-G桝(底無)　1000×1000×1700

参考重量2175kg/1579kg　　桝番号:

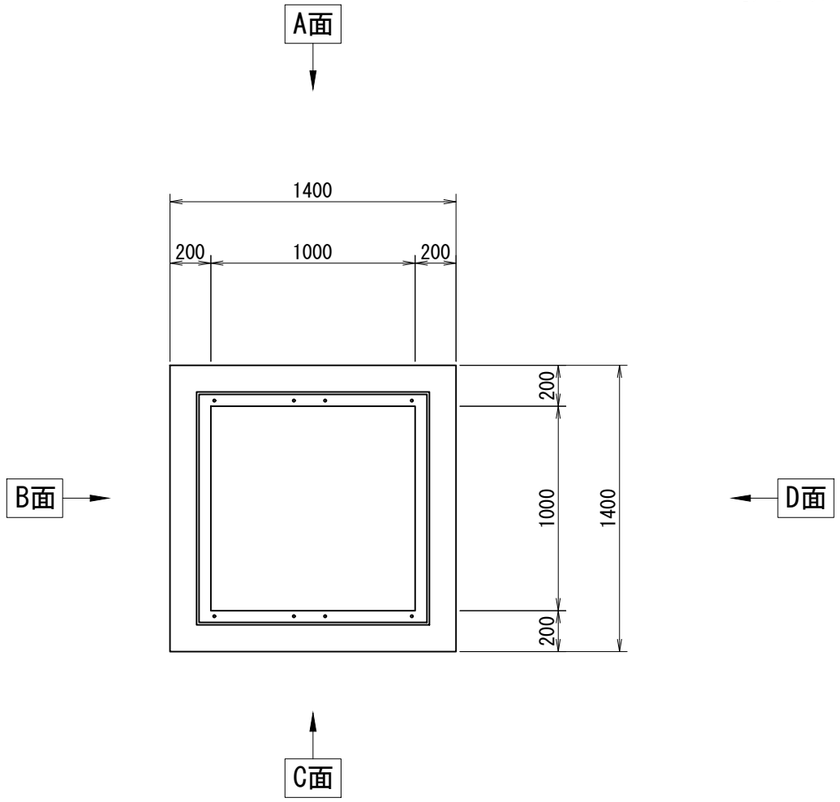

削孔面	削孔寸法
A面	-
B面	-
C面	-
D面	-

受付日	-	担当営業	-
施工業者名	-		
工事場所	-		
工事名（無しでも可）	-		
製品寸法(A×B×H)	1000×1000×1000　1000×1000×700	ステップ	有　・　無
グレーチング品番	-		
グレーチングの荷重	T-2　・　T-14　・　T-25	種類	普通目・細目・普通目NS・細目NS
グレーチングの分割数	1枚　・　2枚割り		
受枠構造	ﾎﾞﾙﾄ固定・110°開閉式・落し込み ①　②	グレーチングバーの方向	A-C　・　B-D

①ボルト固定の場合は、ボルトの位置を丸で記入すること
②110°開閉式の場合は、ヒンジの位置を丸で記入すること

※グレーチングの荷重、種類、分割数、受枠については、○をつけること
※ボルトの位置、ヒンジの位置を記入すること
※受枠は特注の際、特注と記入すること
※受枠開口の上限は、厚み(110+6)まで
※H1100以上の高さでの利用や重量の軽減として桝を重ねて使用可能

側面図

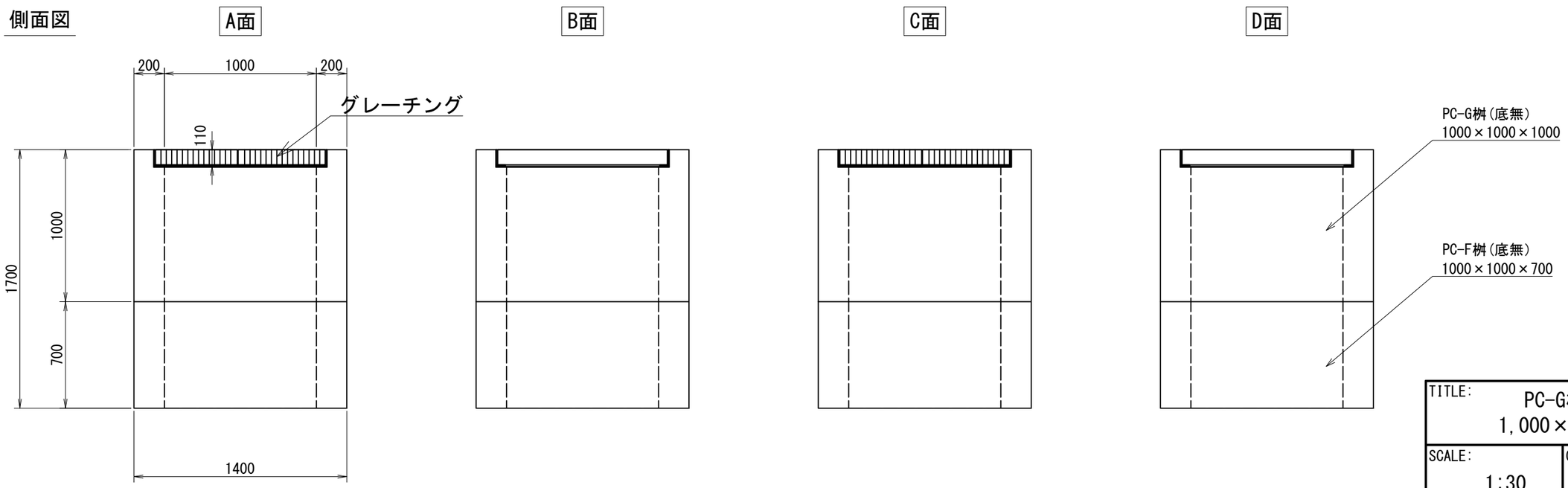

TITLE: PC-G桝(底無) 1,000×1,000×1700	
SCALE: 1:30	CAD NO. P0000

PC-G桝(底無)　1000×1000×1800

参考重量2175kg/1805kg　　桝番号:

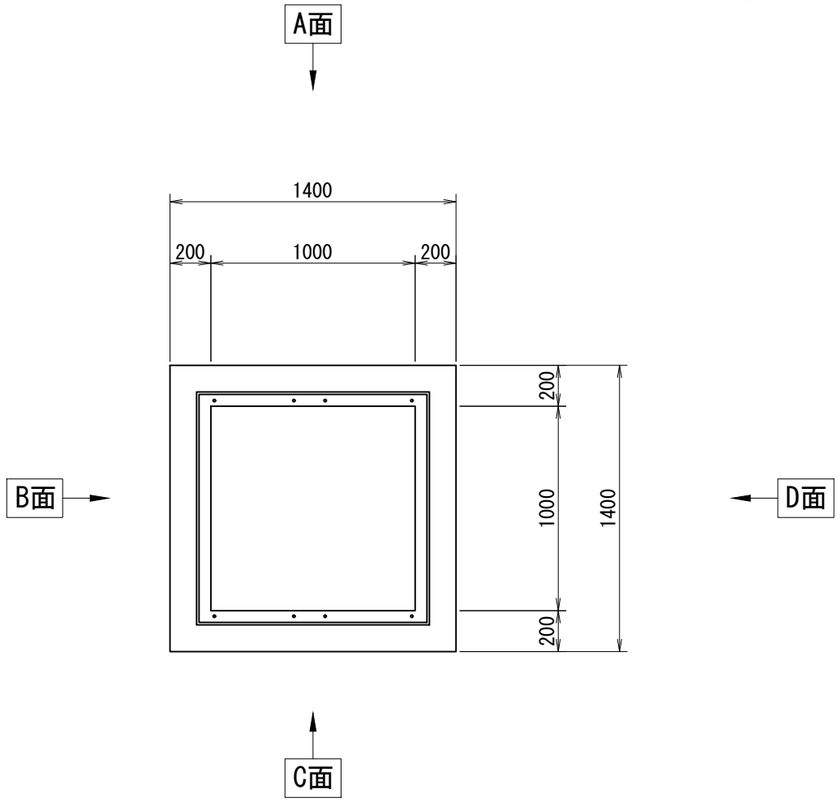

削孔面	削孔寸法
A面	-
B面	-
C面	-
D面	-

受付日	-	担当営業	-
施工業者名	-		
工事場所	-		
工事名（無しでも可）	-		
製品寸法(A×B×H)	1000×1000×1000　1000×1000×800	ステップ	有　・　無
グレーチング品番	-		
グレーチングの荷重	T-2　・　T-14　・　T-25	種類	普通目・細目・普通目NS・細目NS
グレーチングの分割数	1枚　・　2枚割り		
受枠構造	ﾎﾞﾙﾄ固定・110°開閉式・落し込み ①　②	グレーチングバーの方向	A-C　・　B-D

①ボルト固定の場合は、ボルトの位置を丸で記入すること
②110°開閉式の場合は、ヒンジの位置を丸で記入すること

※グレーチングの荷重、種類、分割数、受枠については、○をつけること
※ボルトの位置、ヒンジの位置を記入すること
※受枠は特注の際、特注と記入すること
※受枠開口の上限は、厚み(110+6)まで
※H1100以上の高さでの利用や重量の軽減として桝を重ねて使用可能

側面図

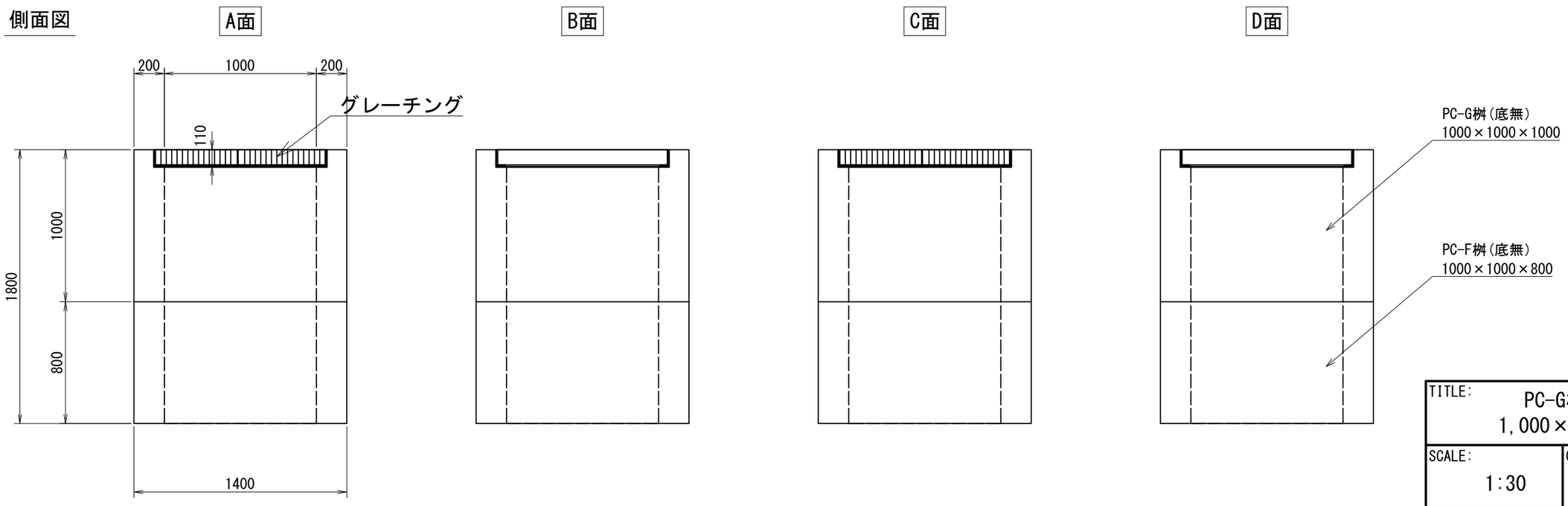

TITLE: PC-G桝(底無) 1,000×1,000×1800	
SCALE: 1:30	CAD NO. P0000

PC-G桝(底無)　1000×1000×1900

参考重量2175kg/2030kg　　桝番号:

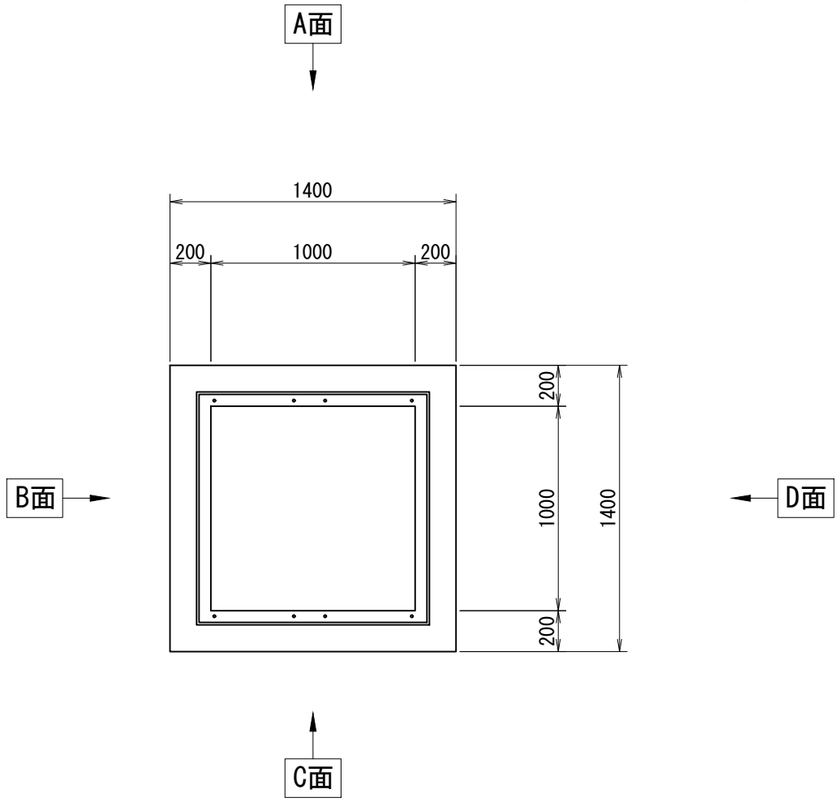

削孔面	削孔寸法
A面	-
B面	-
C面	-
D面	-

受付日	-	担当営業	-
施工業者名	-		
工事場所	-		
工事名（無しでも可）	-		
製品寸法(A×B×H)	1000×1000×1000　1000×1000×900	ステップ	有　・　無
グレーチング品番	-		
グレーチングの荷重	T-2　・　T-14　・　T-25	種類	普通目・細目・普通目NS・細目NS
グレーチングの分割数	1枚　・　2枚割り		
受枠構造	ﾎﾞﾙﾄ固定・110°開閉式・落し込み ①　②	グレーチングバーの方向	A-C　・　B-D

①ボルト固定の場合は、ボルトの位置を丸で記入すること
②110°開閉式の場合は、ヒンジの位置を丸で記入すること

※グレーチングの荷重、種類、分割数、受枠については、○をつけること
※ボルトの位置、ヒンジの位置を記入すること
※受枠は特注の際、特注と記入すること
※受枠開口の上限は、厚み(110+6)まで
※H1100以上の高さでの利用や重量の軽減として桝を重ねて使用可能

側面図

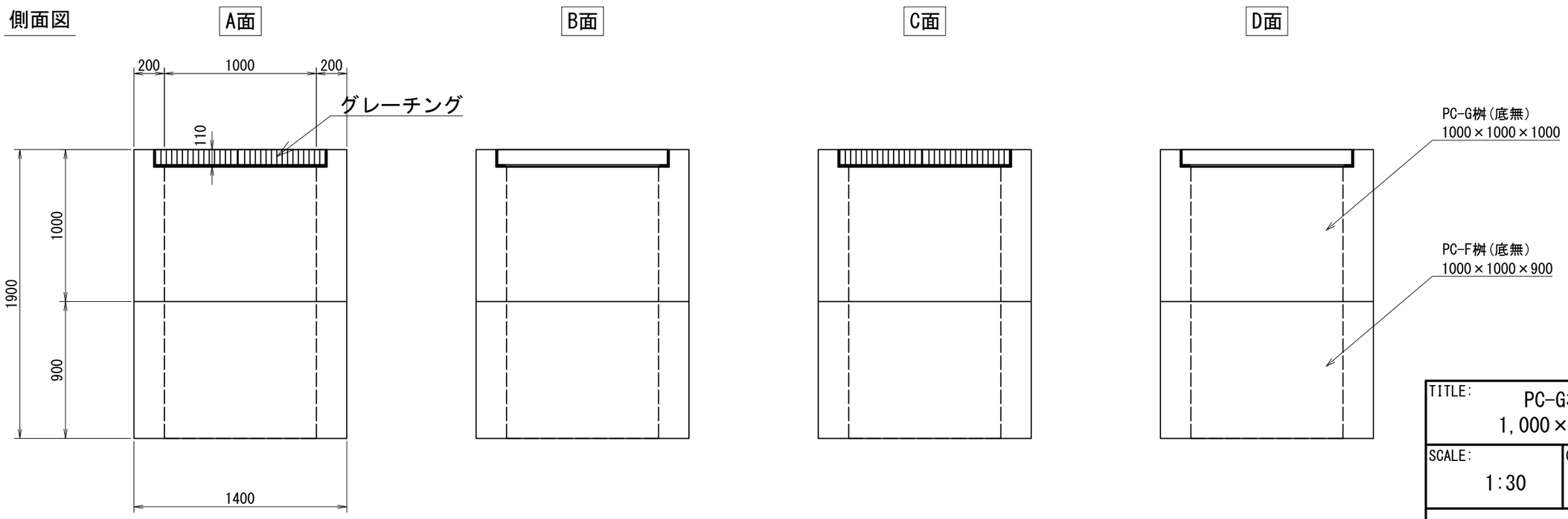

TITLE: PC-G桝(底無) 1,000×1,000×1900	
SCALE: 1:30	CAD NO. P0000

PC-G桝(底無)　1000×1000×2000

参考重量2175kg/2256kg　　桝番号:

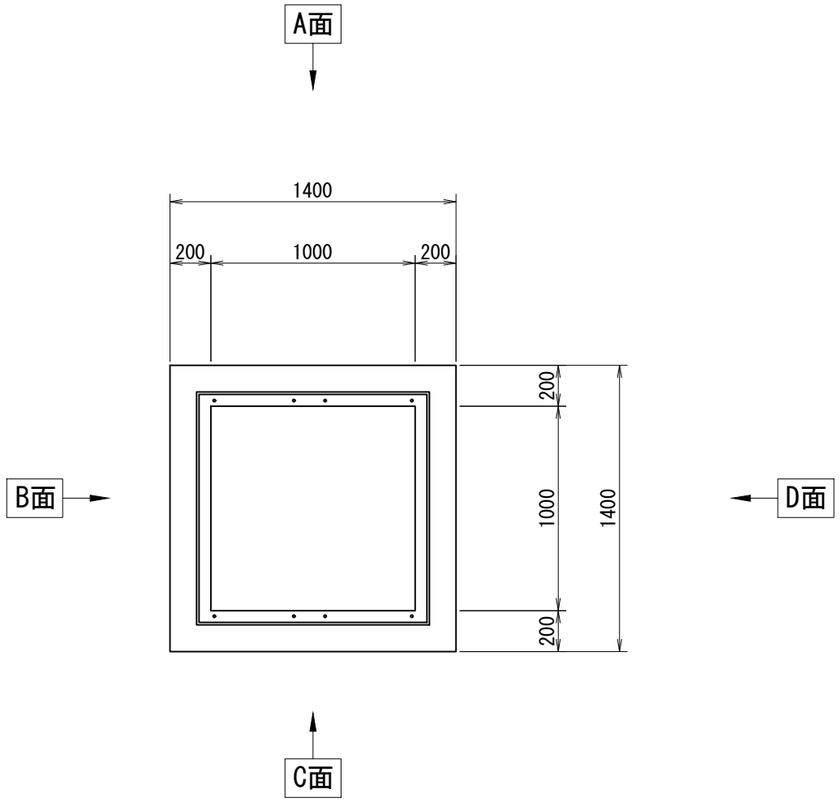

削孔面	削孔寸法
A面	-
B面	-
C面	-
D面	-

受付日	-	担当営業	-
施工業者名	-		
工事場所	-		
工事名（無しでも可）	-		
製品寸法(A×B×H)	1000×1000×1000　1000×1000×1000	ステップ	有　・　無
グレーチング品番	-		
グレーチングの荷重	T-2　・　T-14　・　T-25	種類	普通目・細目・普通目NS・細目NS
グレーチングの分割数	1枚　・　2枚割り		
受枠構造	ﾎﾞﾙﾄ固定・110°開閉式・落し込み ①　②	グレーチングバーの方向	A-C　・　B-D

①ボルト固定の場合は、ボルトの位置を丸で記入すること
②110°開閉式の場合は、ヒンジの位置を丸で記入すること

※グレーチングの荷重、種類、分割数、受枠については、○をつけること
※ボルトの位置、ヒンジの位置を記入すること
※受枠は特注の際、特注と記入すること
※受枠開口の上限は、厚み(110+6)まで
※H1100以上の高さでの利用や重量の軽減として桝を重ねて使用可能

側面図

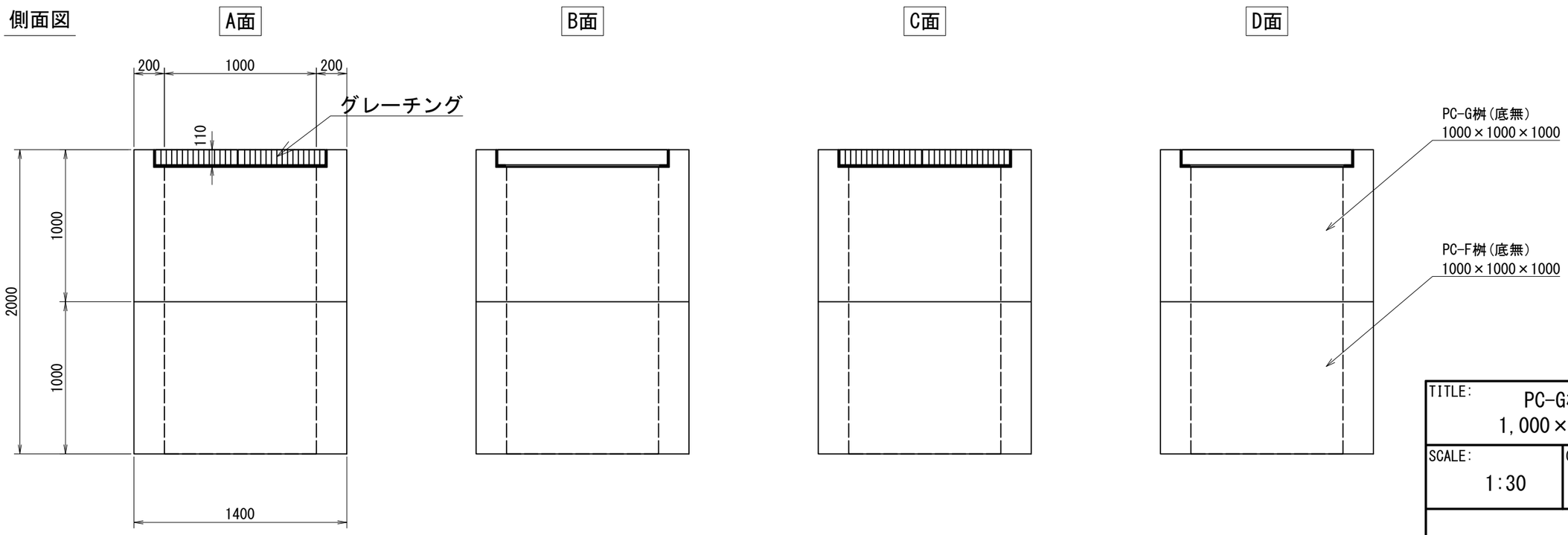

TITLE: PC-G桝(底無) 1,000×1,000×2000	
SCALE: 1:30	CAD NO. P0000