MKスリット側溝

MK Slit Waterway

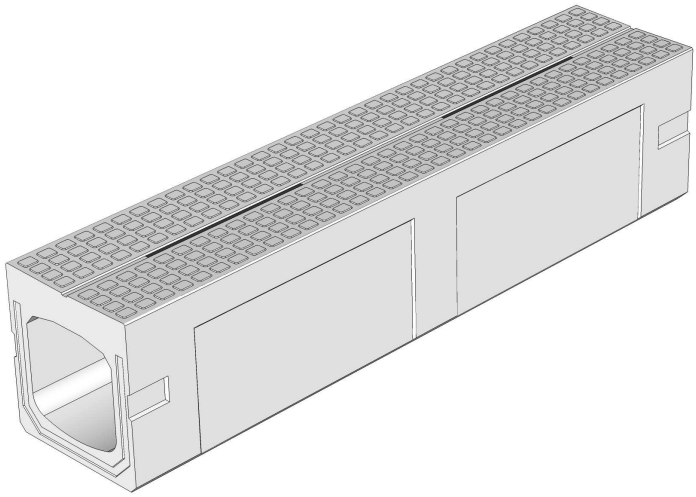

松阪興産株式会社

H29.8版

MKスリット側溝

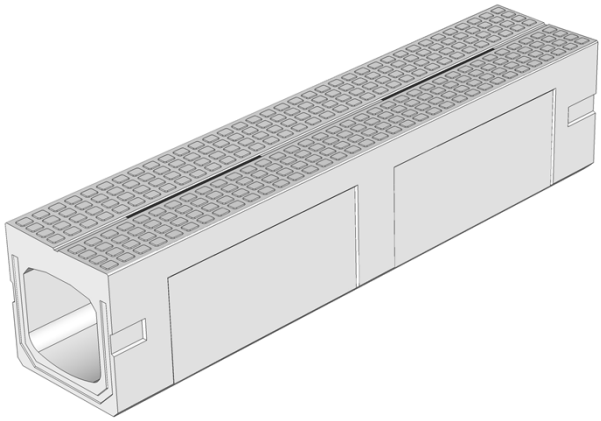

MKスリット側溝は、

■道路側溝から設計変更が可能
■集水能力が向上
■通水断面が大きい

と、3つの機能をもった側溝です。

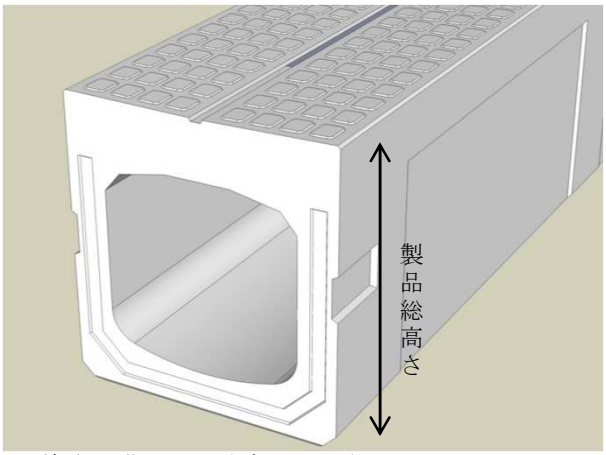

■道路側溝から設計変更が可能
道路側溝と比較して製品総高さ、天端の厚み、水路幅、水路高さが同じなので、設計変更が容易にできます。また、製品幅が約10㎝スリムになり、掘削時のコスト削減につながります。

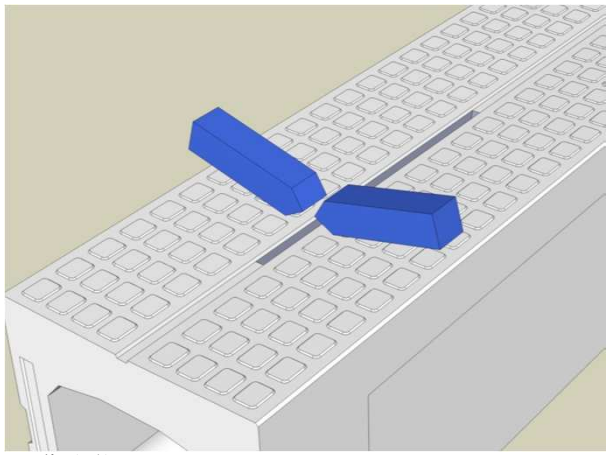

■集水能力が向上
側溝天端が皿型形状(2%勾配)で中央部にスリットが2箇所付いているので、道路側溝に比べて集水能力が向上します。

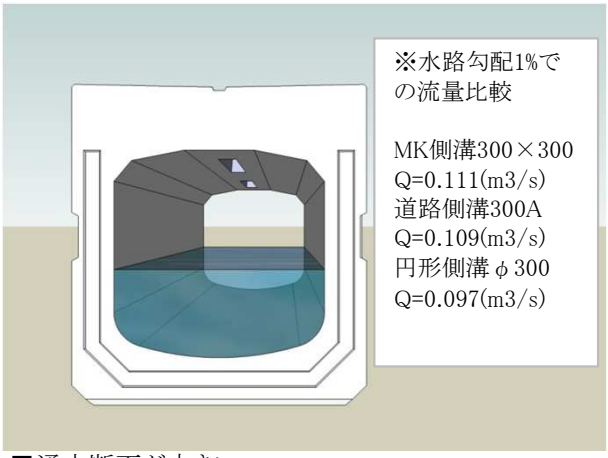

■通水断面が大きい
道路側溝や円形側溝と比較すると径深(通水断面積/潤辺)が大きく、排水流量を多く取ることができます。また、通水面がアーチ形状のため掃流力があり、泥・ゴミ等が溜りにくくなっています。

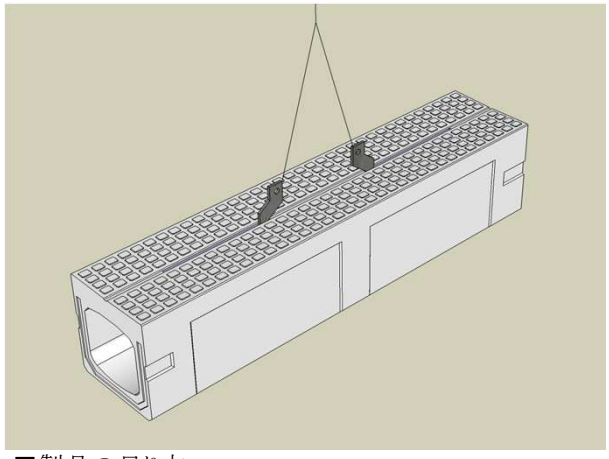

■製品の吊り方
MKスリット側溝用の専用吊り金具を使用して、製品のセンターで吊り上げます。

MKスリット側溝

■縦断用

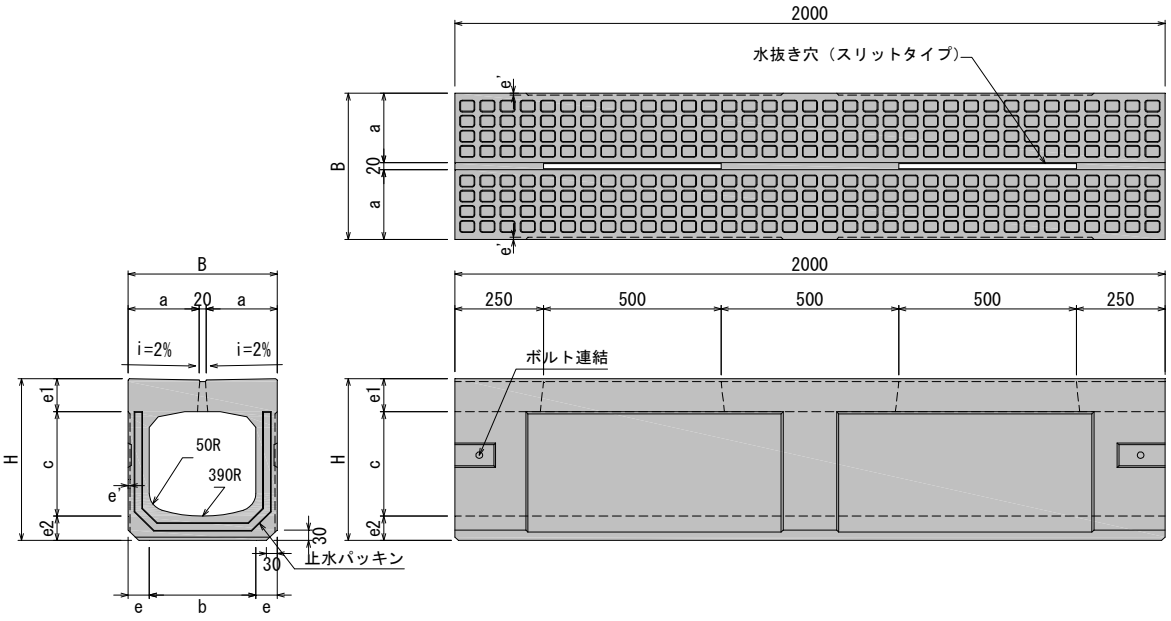

■寸法重量表

呼び名（巾×深）	参考重量 (kg)	寸　法 (mm)								
		B	H	b	c	a	e	e'	e1	e2
300 × 300	493	420	465	300	300	200	60	6	95	70
× 400	566		565		400			−		
× 500	622		665		500			−		

■調整用

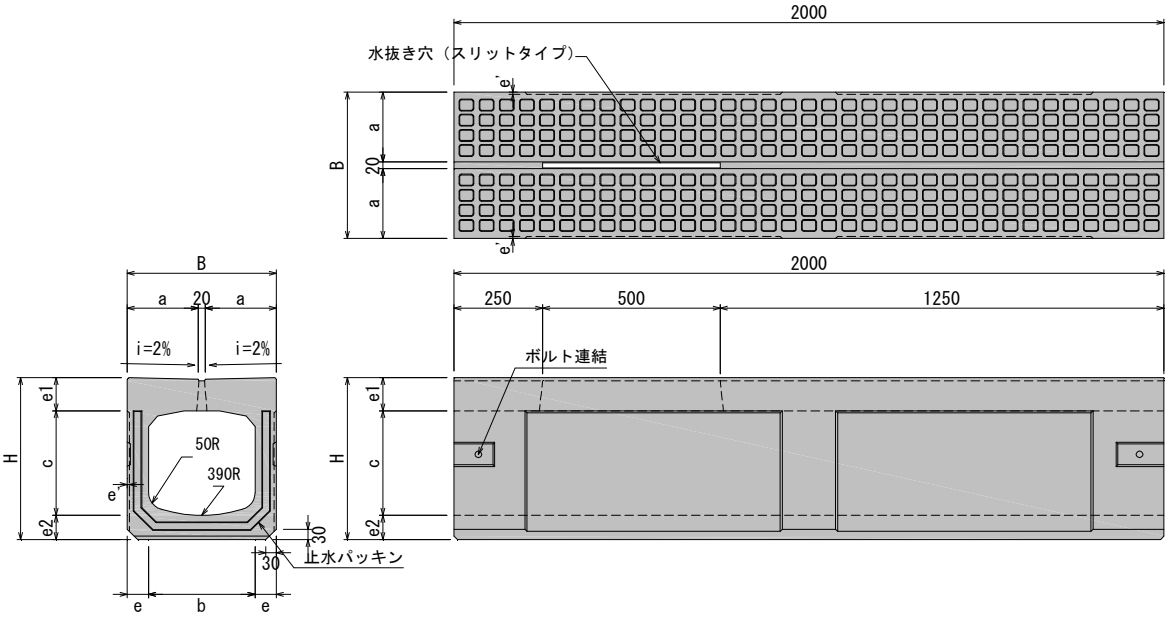

■寸法重量表

呼び名（巾×深）	参考重量 (kg)	寸　法 (mm)								
		B	H	b	c	a	e	e'	e1	e2
300 × 300	496	420	465	300	300	200	60	6	95	70
× 400	569		565		400			−		
× 500	625		665		500			−		

MKスリット側溝

■縦断用グレーチング付

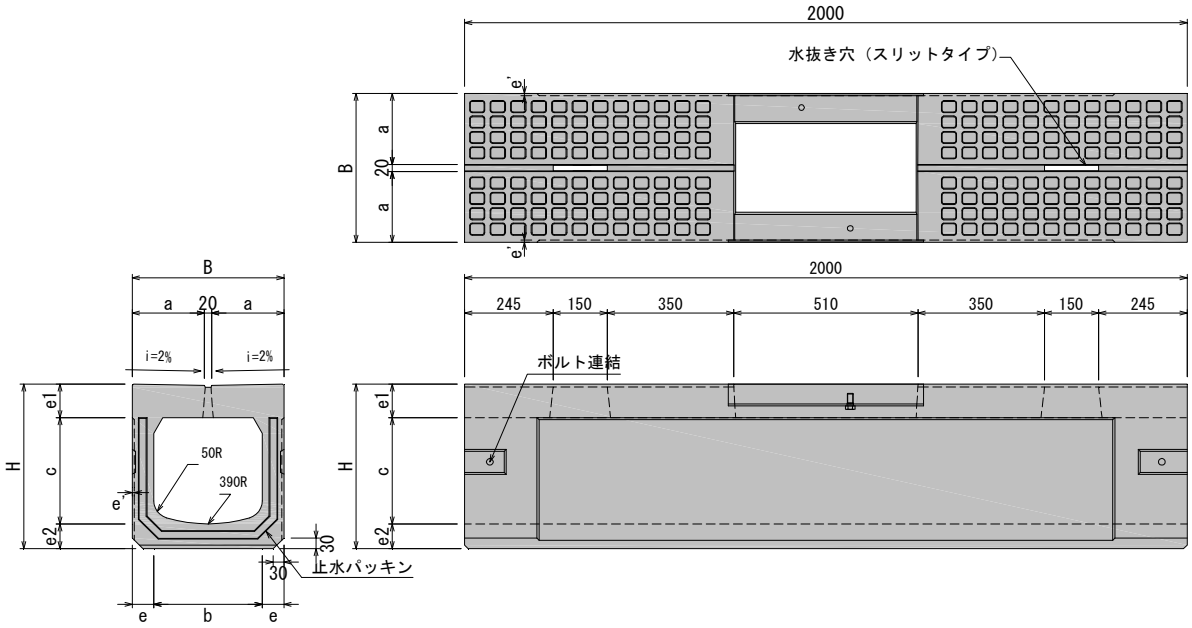

■寸法重量表

呼び名 （巾×深）	参考重量 (kg)	寸　法（mm）								
		B	H	b	c	a	e	e’	e1	e2
300 × 300	451	420	465	300	300	200	60	6	95	70
× 400	524		565		400			−		
× 500	580		665		500			−		

■グレーチング（普通目）
製品重量13kg

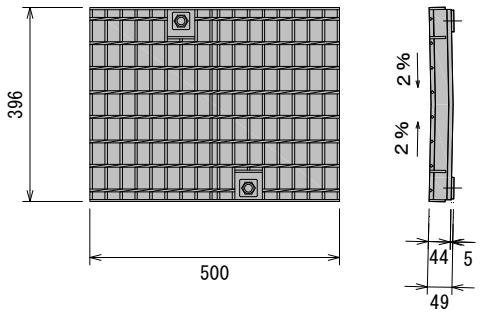

MKスリット側溝

■泥溜桝

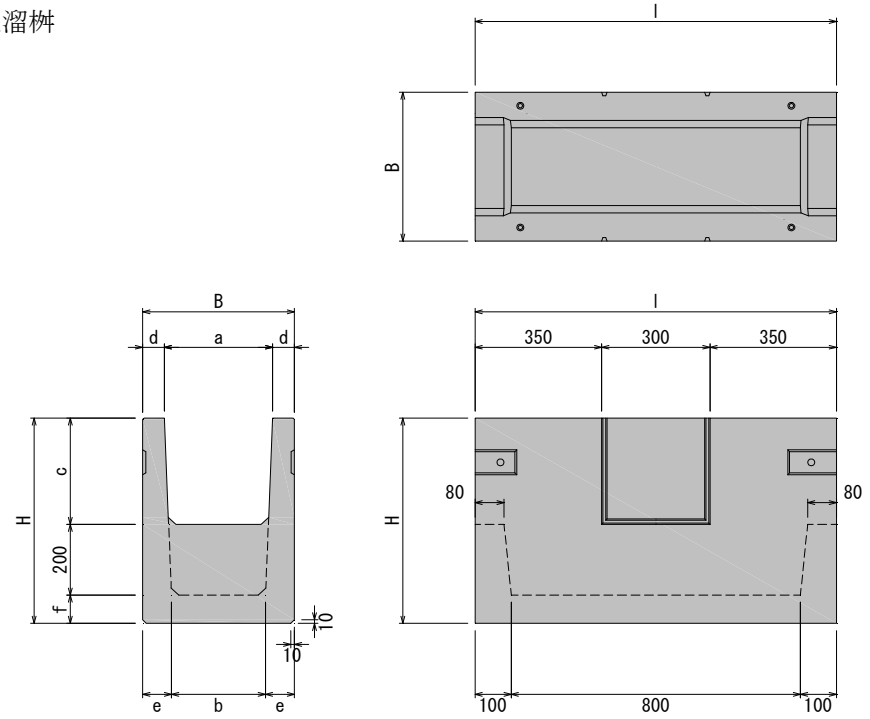

■寸法重量表

呼び名 （巾×深）	参考重量 (kg)	寸　法　(㎜)								
		B	H	a	b	c	d	e	f	l
300 × 300	226	420	580	300	260	300	60	80	80	1000
× 400	331		700		240	400		90	100	
× 500	374		800		230	500		95	100	

■グレーチングおよび受枠

グレーチング（普通目） 製品重量24kg
受枠　製品重量23kg

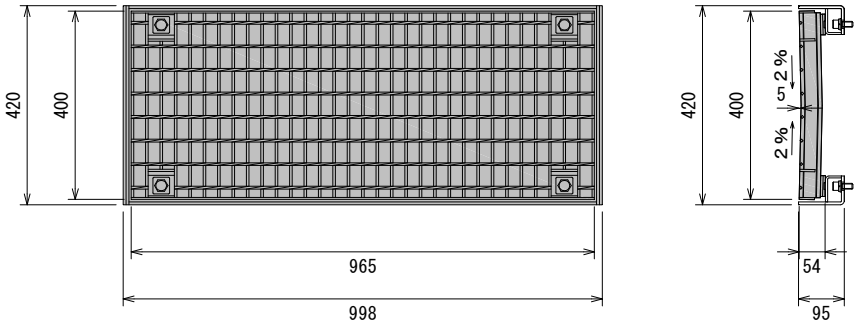

MKスリット側溝

■フレキシブルタイプ
※現在開発中につき、寸法等は変更する場合があります

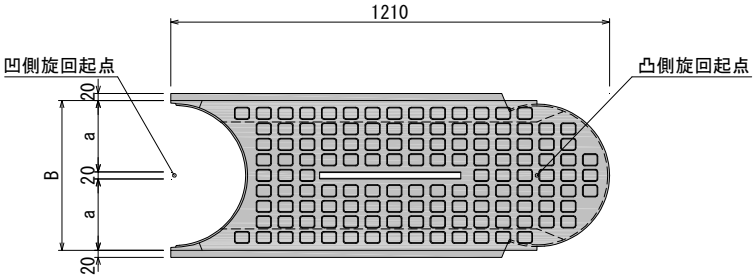

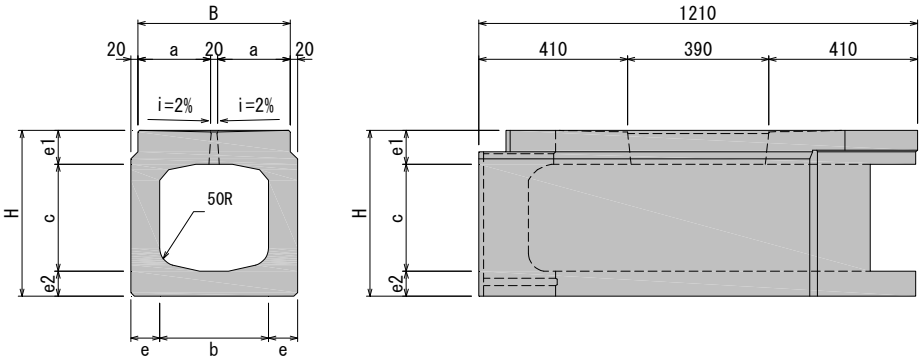

■寸法重量表

呼び名（巾×深）	参考重量 (kg)	寸　法 (mm)							
		B	H	b	c	a	e	e1	e2
300 × 300	288	420	465	300	300	200	80	95	70
× 400	325		565		400				
× 500	362		665		500				

■製品写真

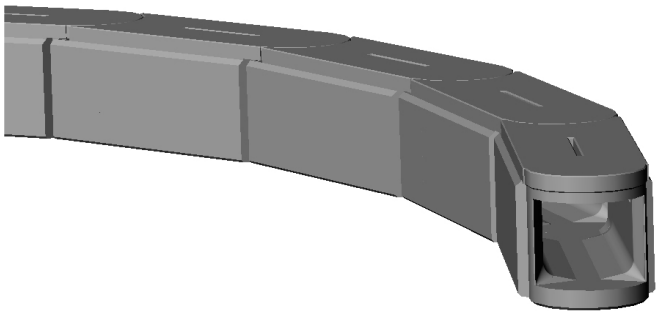

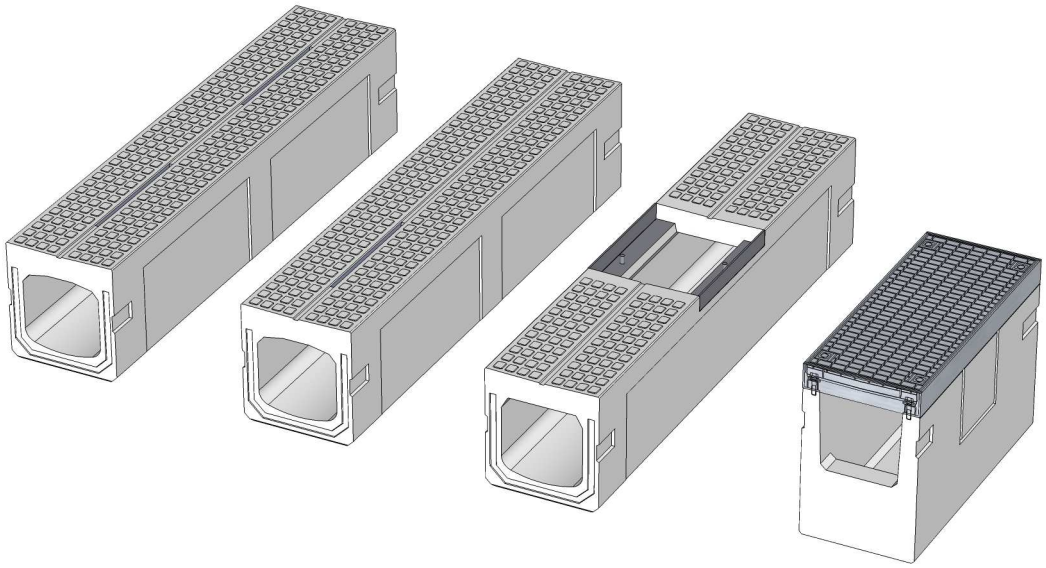

MKスリット側溝

マニング（manning）公式による流速流量表

$V = 1/n \times R^{2/3} \times I^{1/2}$

$Q = A \times V$

ここで，

V ： 流速 （m/sec）
n ： 粗度係数　0.013
R ： 径深 （m）= A/P
A ： 通水断面積 （m^2）　※8割水深
P ： 潤辺 （m）
I ： 水路勾配 （‰）　※1‰（パーミル）＝0.1％
Q ： 流量 （m^3/sec）

呼び名		300×300		300×400		300×500	
通水断面積 A（m^2）		0.0686		0.0926		0.1166	
潤辺 P（m）		0.7100		0.8700		1.0300	
径深 R（m）		0.0966		0.1064		0.1132	
$R^{2/3}$		0.2106		0.2246		0.2340	
粗度係数 n		0.013		0.013		0.013	
勾配I（‰）	$I^{1/2}$	V	Q	V	Q	V	Q
50.0	0.2236	3.6217	0.2484	3.8631	0.3577	4.0251	0.4693
45.0	0.2121	3.4358	0.2356	3.6648	0.3393	3.8185	0.4452
40.0	0.2000	3.2393	0.2222	3.4552	0.3199	3.6002	0.4197
35.0	0.1871	3.0301	0.2078	3.2321	0.2992	3.3676	0.3926
30.0	0.1732	2.8053	0.1924	2.9923	0.2770	3.1178	0.3635
25.0	0.1581	2.5609	0.1756	2.7316	0.2529	2.8462	0.3318
20.0	0.1414	2.2905	0.1571	2.4432	0.2262	2.5457	0.2968
19.0	0.1378	2.2325	0.1531	2.3813	0.2205	2.4812	0.2893
18.0	0.1342	2.1730	0.1490	2.3178	0.2146	2.4150	0.2815
17.0	0.1304	2.1118	0.1448	2.2525	0.2085	2.3470	0.2736
16.0	0.1265	2.0487	0.1405	2.1853	0.2023	2.2769	0.2654
15.0	0.1225	1.9837	0.1360	2.1159	0.1959	2.2046	0.2570
14.0	0.1183	1.9164	0.1314	2.0441	0.1892	2.1299	0.2483
13.0	0.1140	1.8467	0.1266	1.9698	0.1824	2.0524	0.2393
12.0	0.1095	1.7742	0.1217	1.8925	0.1752	1.9719	0.2299
11.0	0.1049	1.6987	0.1165	1.8119	0.1677	1.8879	0.2201
10.0	0.1000	1.6196	0.1111	1.7276	0.1599	1.8001	0.2098
9.5	0.0975	1.5786	0.1082	1.6838	0.1559	1.7545	0.2045
9.0	0.0949	1.5365	0.1054	1.6389	0.1517	1.7077	0.1991
8.5	0.0922	1.4932	0.1024	1.5927	0.1474	1.6596	0.1935
8.0	0.0894	1.4487	0.0993	1.5452	0.1430	1.6100	0.1877
7.5	0.0866	1.4026	0.0962	1.4961	0.1385	1.5589	0.1817
7.0	0.0837	1.3551	0.0929	1.4454	0.1338	1.5060	0.1755
6.5	0.0806	1.3058	0.0895	1.3928	0.1289	1.4512	0.1692
6.0	0.0775	1.2546	0.0860	1.3382	0.1239	1.3943	0.1625
5.5	0.0742	1.2011	0.0823	1.2812	0.1186	1.3349	0.1556
5.0	0.0707	1.1452	0.0785	1.2216	0.1131	1.2728	0.1484
4.5	0.0671	1.0865	0.0745	1.1589	0.1073	1.2075	0.1407
4.0	0.0632	1.0243	0.0702	1.0926	0.1011	1.1384	0.1327
3.5	0.0592	0.9582	0.0657	1.0220	0.0946	1.0649	0.1241
3.0	0.0548	0.8871	0.0608	0.9462	0.0876	0.9859	0.1149
2.5	0.0500	0.8098	0.0555	0.8638	0.0799	0.9000	0.1049
2.0	0.0447	0.7243	0.0496	0.7726	0.0715	0.8050	0.0938
1.5	0.0387	0.6273	0.0430	0.6691	0.0619	0.6971	0.0812
1.0	0.0316	0.5121	0.0351	0.5463	0.0505	0.5692	0.0663

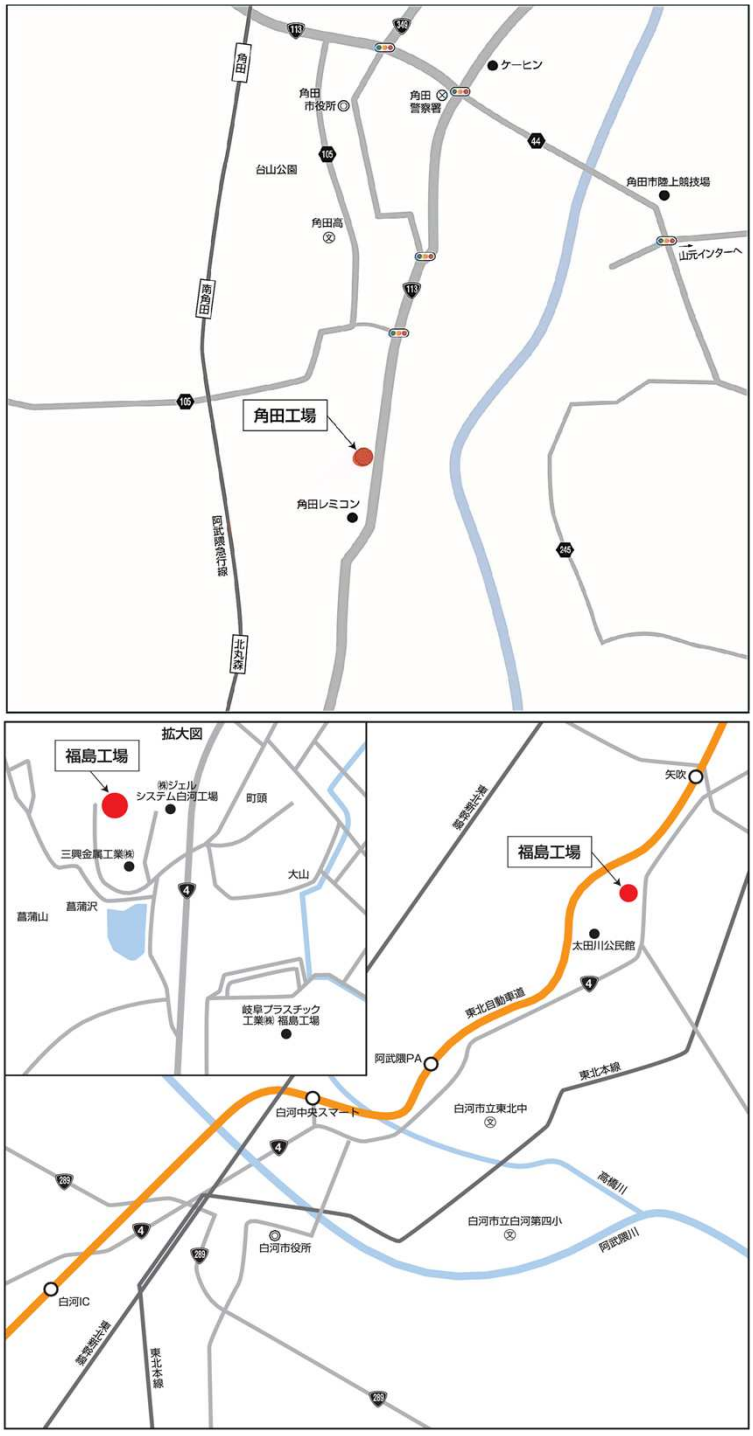

松阪興産株式会社

角田工場	〒981－1505	宮城県角田市角田字野田前6	TEL(0224)63－3882	FAX(0224)63－3883
福島工場	〒969－0105	福島県西白河郡泉崎村大字踏瀬字池ノ入山8番地8	TEL(0248)21－6102	FAX(0248)21－6112
本社	〒515－0005	三重県松阪市鎌田町253－5	TEL(0598)51－5515	FAX(0598)51－1789
東北支社	〒981－1505	宮城県角田市角田字野田前6	TEL(0224)86－3293	FAX(0224)63－3883
角田営業所	〒981－1505	宮城県角田市角田字野田前6	TEL(0224)86－3293	FAX(0224)63－3883
会津営業所	〒969－6527	福島県河沼郡会津坂下町大字福原字四ツ壇3－1	TEL(0242)83－2131	FAX(0242)83－4300
福島営業所	〒969－0105	福島県西白河郡泉崎村大字踏瀬字池ノ入山8番地8	TEL(0248)21－6105	FAX(0248)21－6112
いわき営業所	〒974－8232	福島県いわき市錦町江栗大町26-1	TEL(0246)63－5376	FAX(0246)63－0740
西東京営業所	〒194－0013	東京都町田市原町田1丁目6番24号田島第二ビル7階703号室	TEL(042)851－8061	FAX(042)851－8062

ホームページ　http://www.matsusaka-kosan.co.jp