道路用製品

平成30年3月改訂

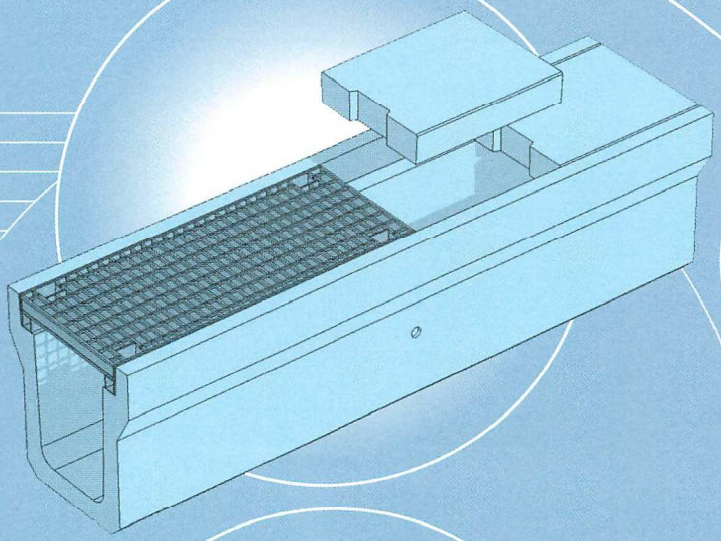

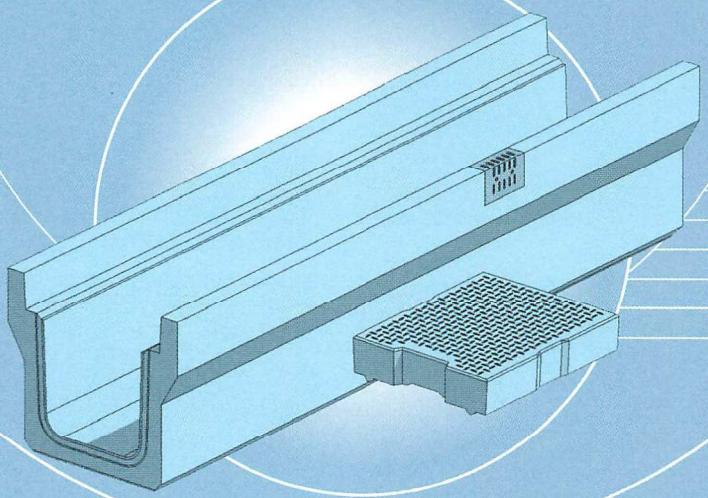

松阪興産株式会社

目　　次

1. 製品紹介 …… 1～2

2. 側溝として使用する製品

・上ぶた式U形側溝 ……3～4

・落ちふた式U形側溝 ……5～6

・落ちふた式U形側溝（インサート付き）……7～8

・オメガ側溝 ……9～10

・道路側溝横断 ……11

・側溝蓋……12

3. 暗渠（あんきょ）として使用する製品

・道路側溝用横断暗渠 1M……13

・横断暗渠 ……13

・ボックスカルバート ……14

■製品紹介

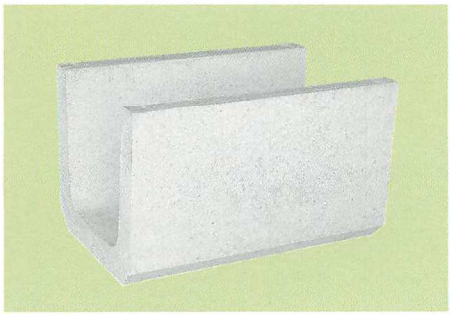

上ぶた式U形側溝

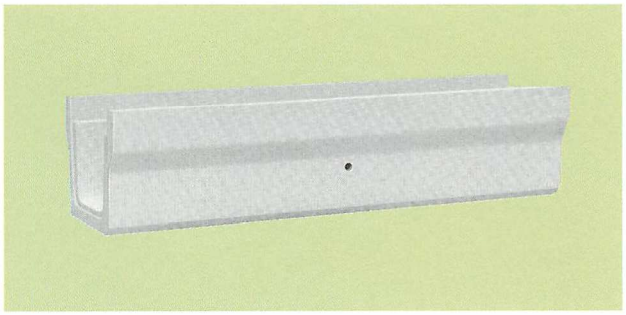

落ちふた式U形側溝

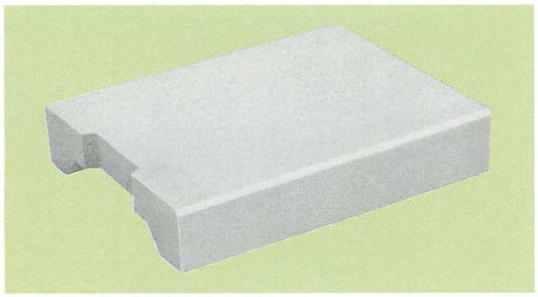

落ちふた式U形側溝蓋（1種）

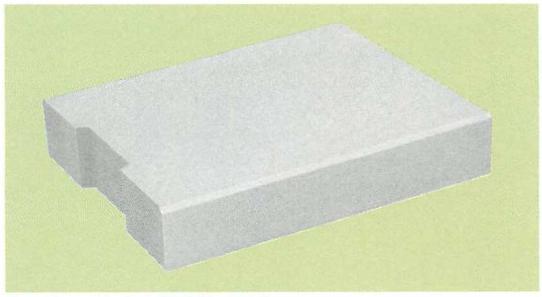

落ちふた式U形側溝蓋（3種）

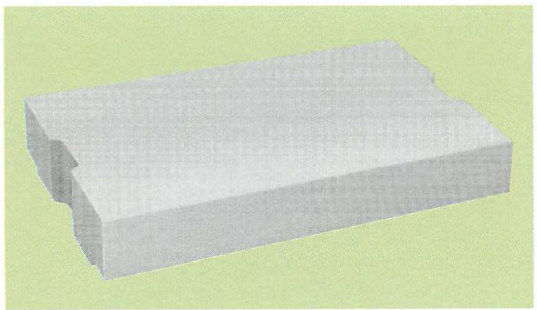

上ふた式U形側溝用蓋（2種）

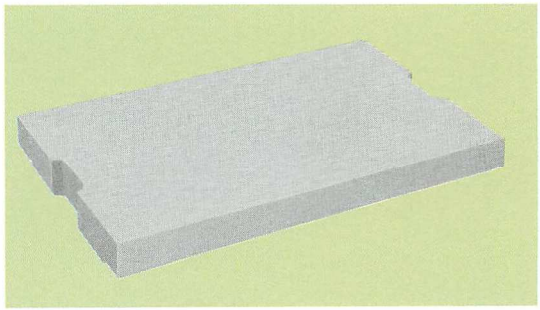

上ふた式U形側溝蓋（1種）

■製品紹介

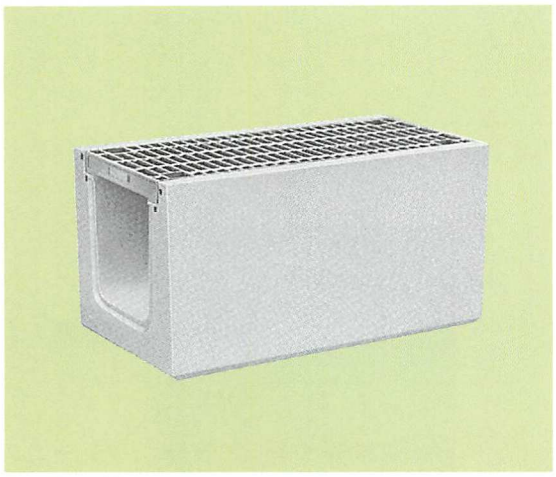

道路側溝横断

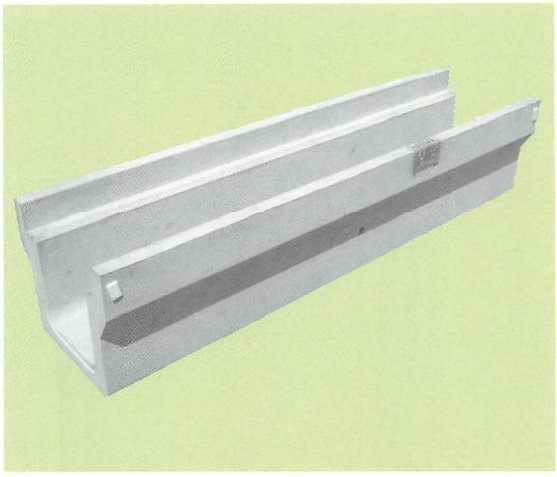

オメガ側溝

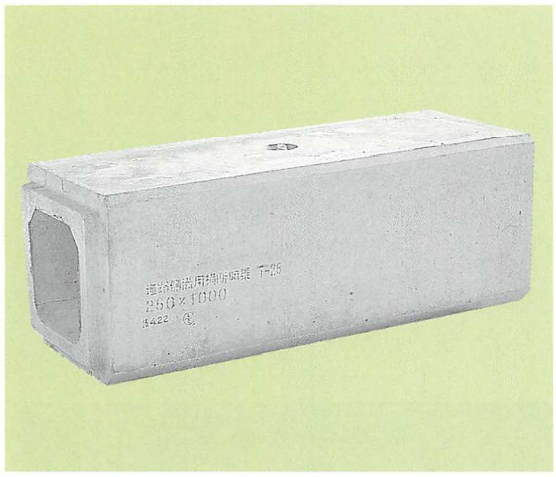

道路側溝用横断暗渠

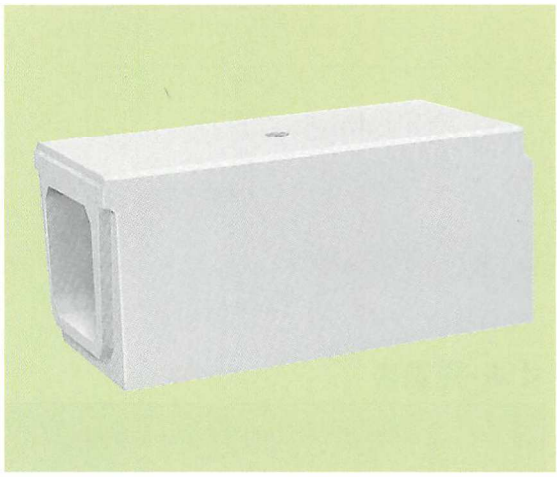

横断暗渠

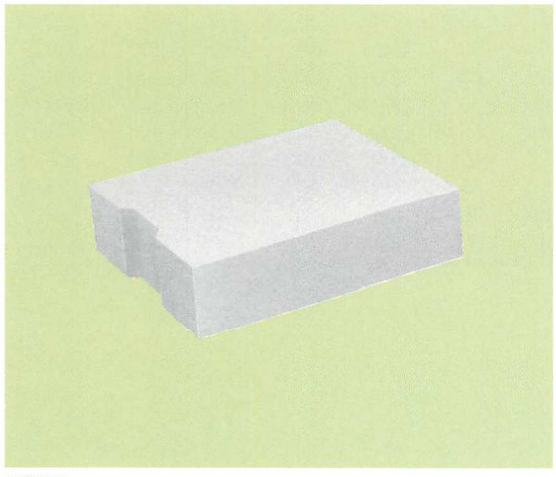

側溝蓋

上ぶた式U形側溝 JIS A 5372

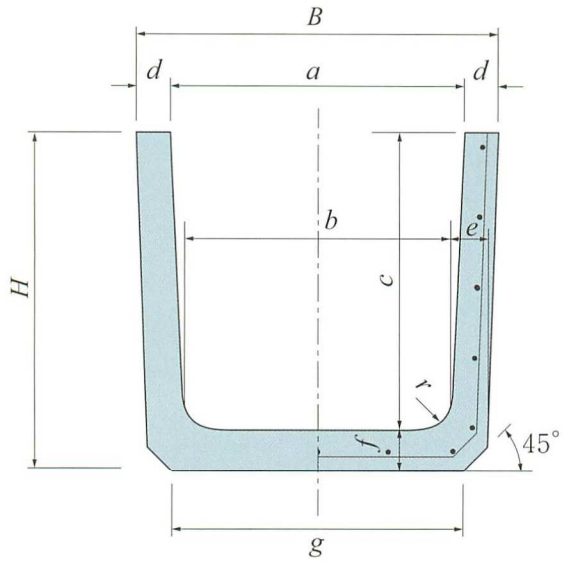

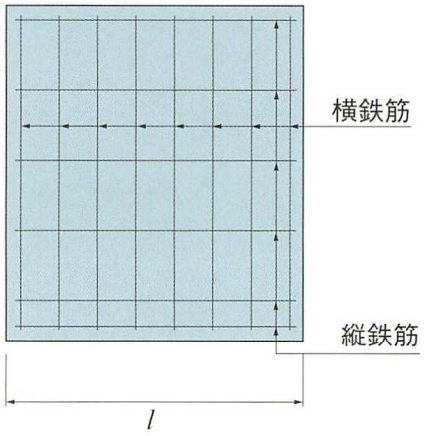

寸法・重量表

呼び	参考重量(kg)	寸法(mm)										
		a	*b*	*c*	*d*	*e*	*f*	*g*	*r*	*l*	*B*	*H*
1-150	24	150	140	150	30	35	35	160	30	600	210	185
1-180	34	180	170	180	35	40	40	190	50	600	250	220
1-240	55	240	220	240	45	50	50	240	50	600	330	290
1-300A	70	300	260	240	50	60	60	300	50	600	400	300
1-300B	79	300	260	300	50	60	60	300	50	600	400	360
1-300C	92	300	260	360	50	60	65	300	50	600	400	425
1-360A	90	360	310	300	50	65	65	360	50	600	460	365
1-360B	100	360	310	360	50	65	65	360	50	600	460	425
1-450	134	450	400	450	55	70	70	430	70	600	560	520
1-600	209	600	540	600	70	80	80	600	70	600	740	680

■1　種

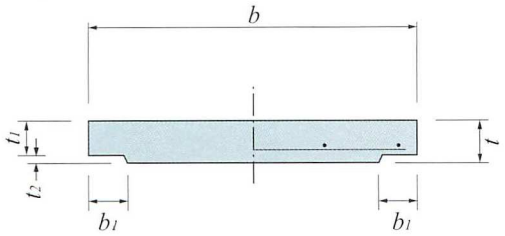

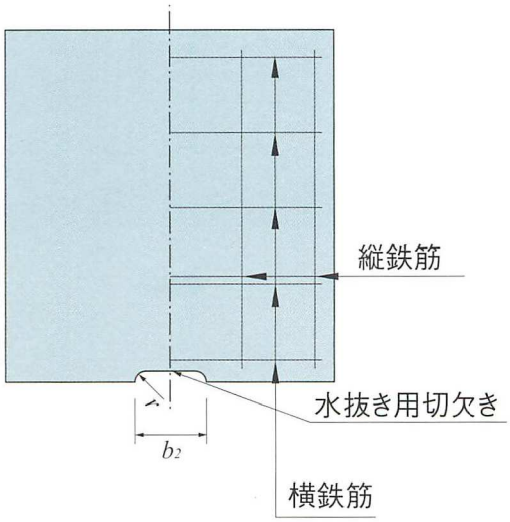

■2　種

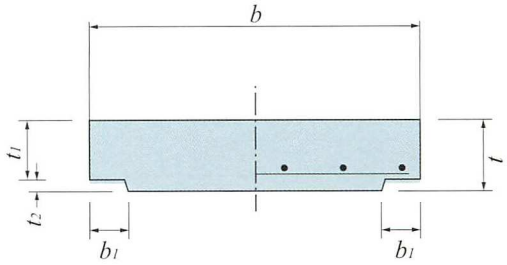

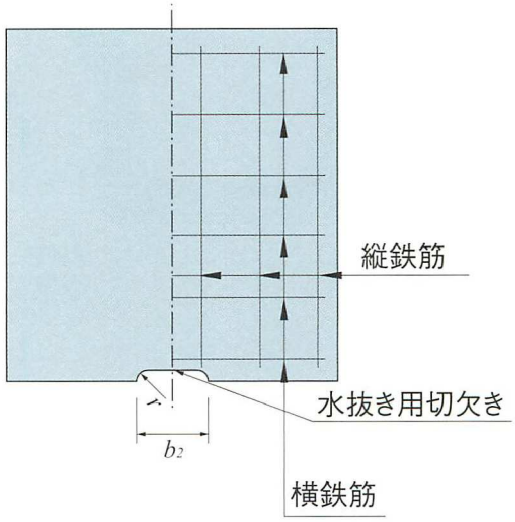

寸法・重量表

種　類	呼　び	参考重量 (kg)	寸　法 (mm)							
			b	b_1	t	t_1	t_2	l	r	b_2
1種	150	10	210	35	35	30	5	600	15	75
	180	14	250	40	40	35	5	600	15	75
	240	20	330	50	45	40	5	600	15	90
	300	32	400	55	60	50	10	600	15	100
	360	41	460	55	65	55	10	600	18	120
	450	54	560	60	70	60	10	600	18	120
	600	77	740	75	75	65	10	600	18	150
2種	150	26	210	35	90	80	10	600	15	75
	180	31	250	40	90	80	10	600	15	75
	240	44	330	50	100	85	15	600	15	90
	300	54	400	55	100	85	15	600	15	100
	360	63	460	55	100	85	15	600	18	120
	450	92	560	60	120	100	20	600	18	120
	600	153	740	75	150	130	20	600	18	150

落ちふた式U形側溝 JIS A 5372

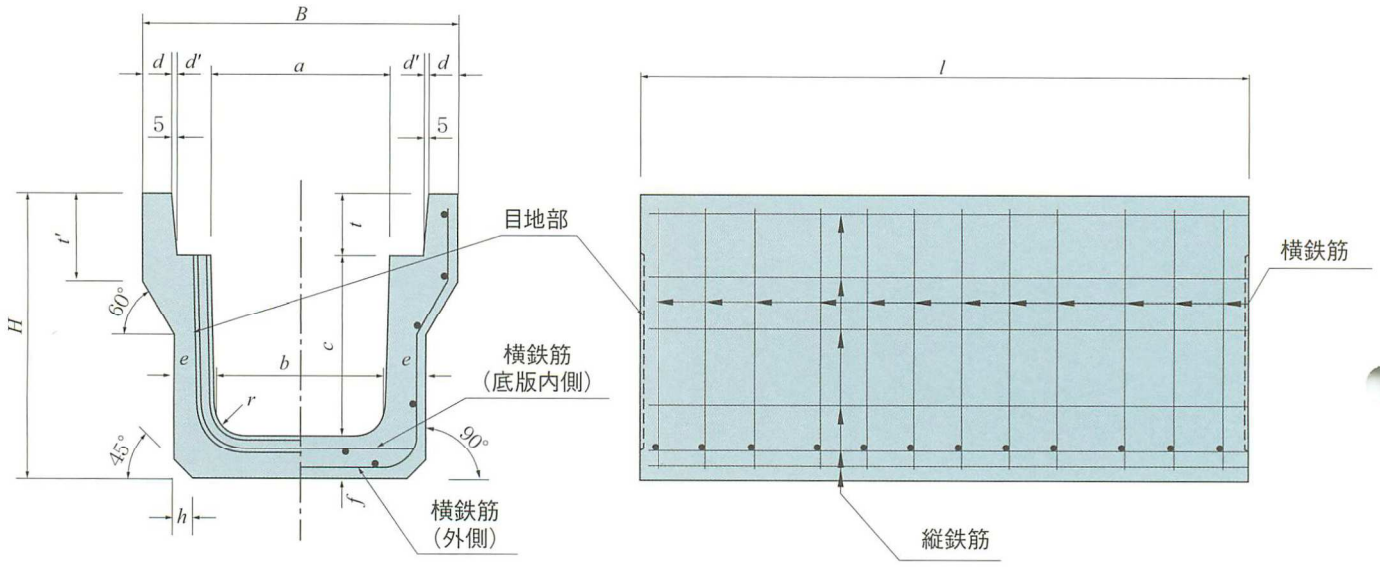

寸法・重量表

種類	呼び	参考重量 (kg)	寸法(mm)													
			B	H	a	b	c	d	d'	e	f	h	t	t'	r	l
1種	250	290	450	395	250	230	250	40	55	55	55	20	90	120	50	2000又は1000
	300A	348	500	455	300	280	300			60	60		95			
	300B	419		560		270	400			65	65					
	300C	496		665		260	500			70	70					
	400A	457	600	575	400	370	400			65	65		110	135		
	400B	536		680		360	500			70	70					
	500A	593	720	695	500	460		45	60				125	150		
	500B	680		800		450	600			75	75					
3種	250	332	460	405	250	230	250	45	55	65	65	30	90	120	50	2000又は1000
	300A	419	520	465	300	280	300	50		70	70	40	95	140		
	300B	471		565		270	400									
	300C	584		675		260	500			80	80					
	300D	713	520	785	300	250	600	50	55	90	90	40		140	50	2000
	300E	815		890		240	700			95	95					
	400A	516	630	580	400	370	400	55	55	70	70	40	110	140	50	2000又は1000
	400B	634		690		360	500			80	80					
	500A	699	750	705	500	460		60	60				125	155		
	500B	849		815		450	600			90	90			175		

※ 300D・300E は JIS 外製品となります。(受注生産品)

落ちふた式U形側溝蓋 JIS A 5372

■1　種

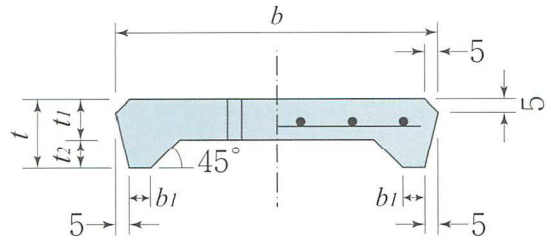

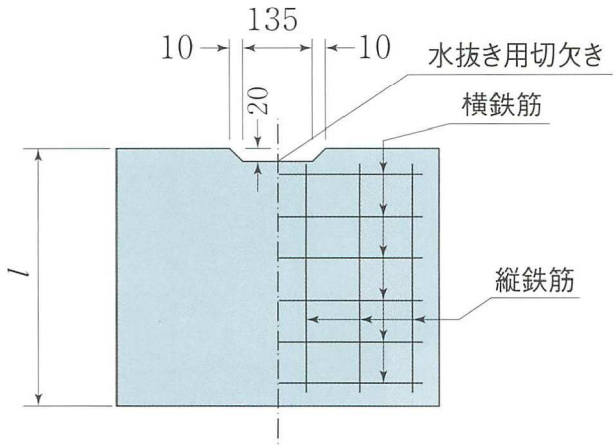

■3　種

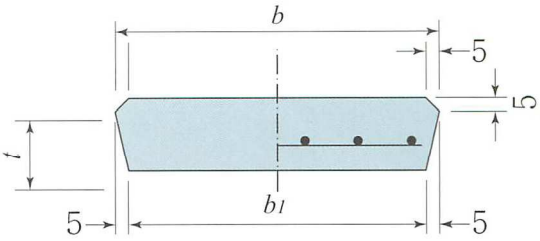

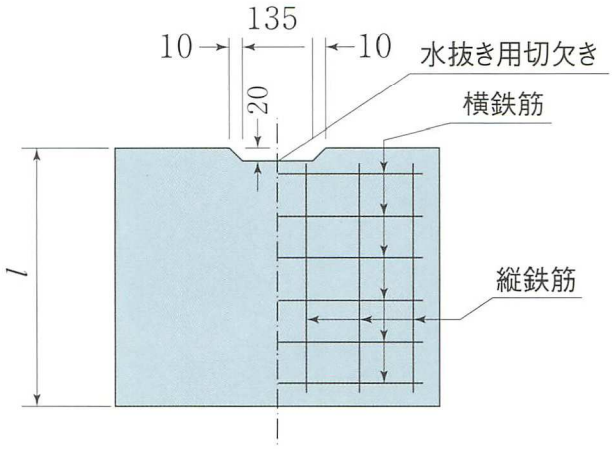

寸法・重量表

種　類	呼　び	参考重量 (kg)	寸　法 (mm)					
			b	b_1	t	t_1	t_2	l
1　種	250	29	362	50	90	55	35	500
	300	33	412	51	95	55	40	500
	400	47	512	51	110	65	45	500
	500	65	622	56	125	75	50	500
3　種	250	37	362	352	90	−	−	500
	300	45	412	402	95	−	−	500
	400	65	512	502	110	−	−	500
	500	91	622	612	125	−	−	500

※3種については御要望により騒音防止タイプも制作いたします。（500サイズを除く）

落ちふた式U形側溝（インサート付き）

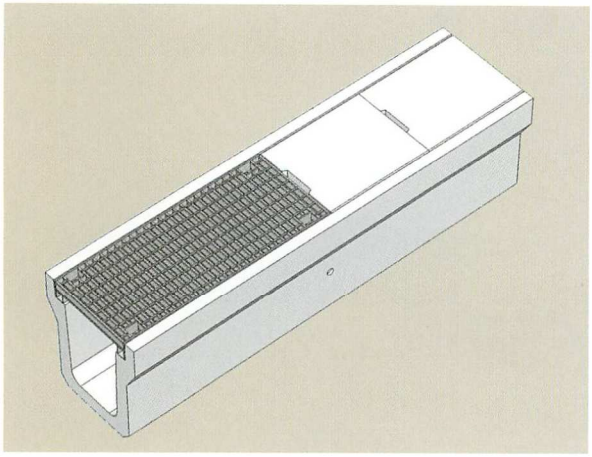

ここ近年、道路側溝の金属製蓋（グレーチング蓋）の盗難事件が相次いでおり、当社にも「蓋の盗難対策をした製品はないですか?」といった問い合わせが増えております。

そこでVS側溝に続いて、「グレーチング蓋ボルト固定式タイプ」の落ちふた式U形側溝を開発いたしました。製品本体にインサートを埋め込むことで、グレーチング蓋のボルト固定が可能となります。

主な機能としましては、グレーチング蓋の盗難防止・騒音抑制・事故防止の3点です。

「安心・安全を最優先する側溝」が落ちふた式U形側溝（インサート付き）です。

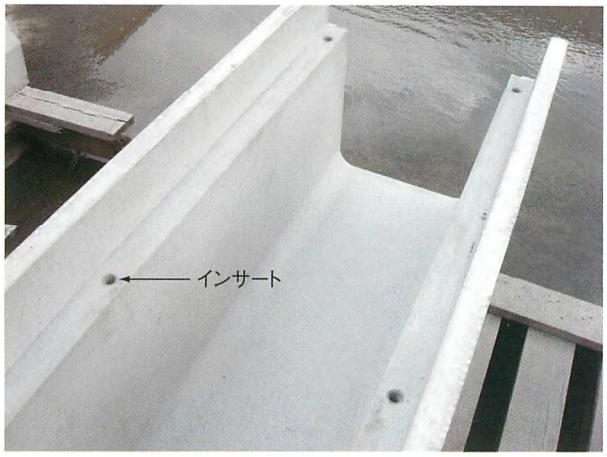

■インサートの埋め込み

コンクリートに対する定着強度が十分に確保できる「インサート」を本体へ埋め込みました。グレーチング蓋は1m製品が設置可能です。

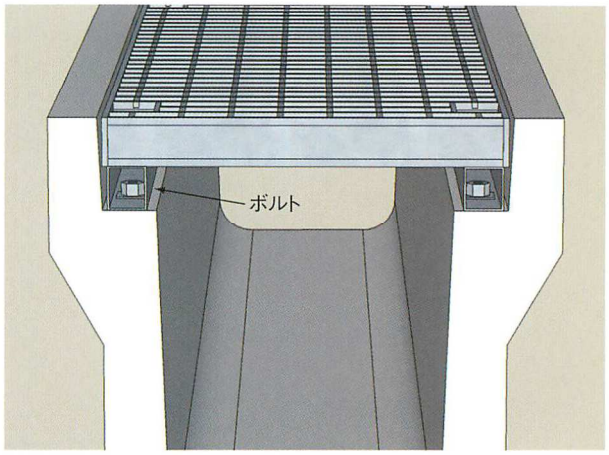

■グレーチング蓋の盗難防止

グレーチング蓋がボルトにより側溝本体へ固定されることで、盗難防止の効果が期待できます。

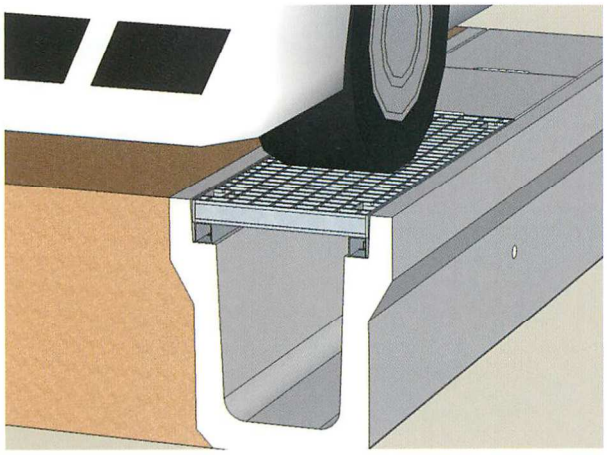

■騒音抑制および事故防止

グレーチング蓋が固定されることで、車両走行時の「カランカラン」といった騒音が抑制でき、蓋の跳ね上がりによる第三者への事故も防止できます。

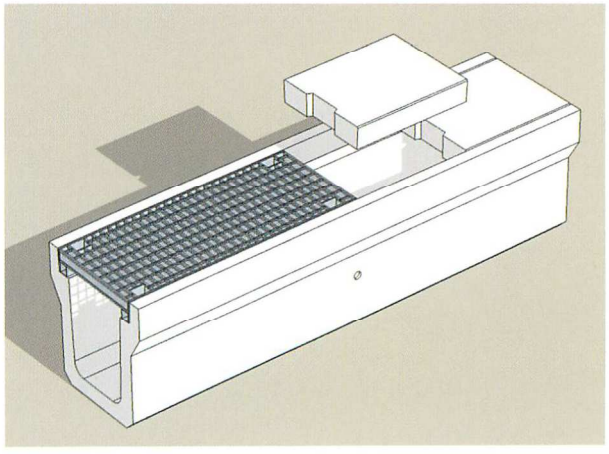

■蓋を設置した状態

コンクリート蓋は、落ちふた式U形側溝と同じものを使用します。

落ちふた式U形側溝（インサート付き）

落ちふた式Ｕ形側溝（インサート付き）本体

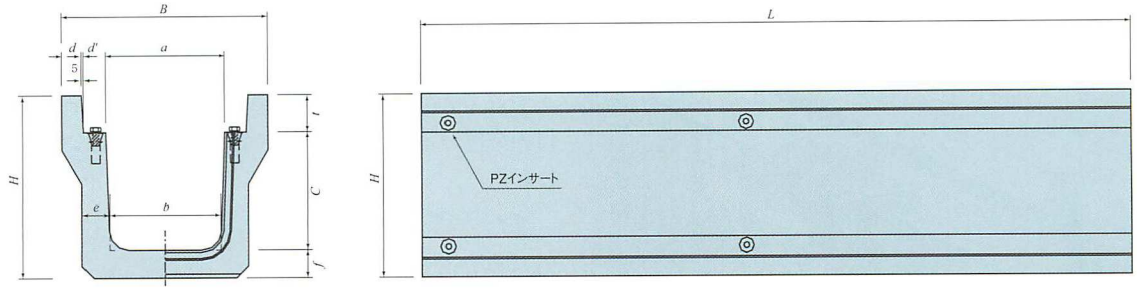

寸法・重量表

種類	呼び	参考重量(kg)	寸法（mm）										
			B	H	a	b	c	d	d'	e	f	t	L
1種	250	290	450	395	250	230	250	40	55	55	55	90	2000又は1000
	300A	348	500	455	300	280	300	40	55	60	60	95	
	300B	419		560		270	400			65	65		
	300C	496		665		260	500			70	70		
	400A	457	600	575	400	370	400	40	55	65	65	110	
	400B	536		680		360	500			70	70		
	500A	593	720	695	500	460	500	45	60	70	70	125	
	500B	680		800		450	600			75	75		
3種	250	332	460	405	250	230	250	45	55	65	65	90	2000又は1000
	300A	419	520	465	300	280	300	50	55	70	70	95	
	300B	471		565		270	400			70	70		
	300C	584		675		260	500			80	80		
	400A	516	630	580	400	370	400	55	55	70	70	110	
	400B	634		690		360	500			80	80		
	500A	699	750	705	500	460	500	60	60	80	80	125	
	500B	849		815		450	600			90	90		

■注意事項

1．この製品は、グレーチング蓋と側溝本体を固定させるのが目的であり、横断としての使用はできません。
2．すべて受注生産品ですので、使用される際には、お近くの担当営業へご連絡ください。
3．現場では、グレーチング蓋の設置する場所を事前に決定してから本体の据付をしてください。
4．グレーチング蓋を設置してから、コンクリート蓋を設置してください。

グレーチング蓋（ボルト固定式）

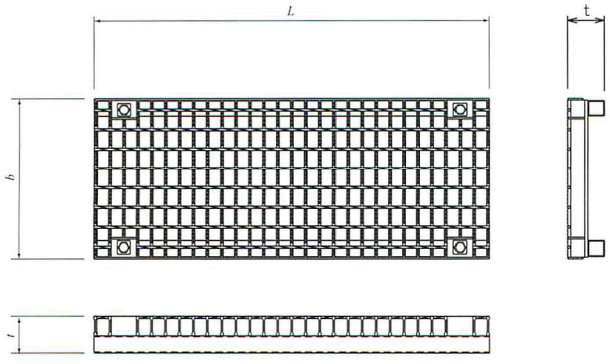

蓋寸法表

種類	呼び	参考重量(kg)	寸法（mm）		
			b	t	L
T-25 普通目	250	27	360	89	995
	300	36	410	95	995
	400	51	510	110	995
	500	92	620	125	995
T-25 細目	250	39	360	88	995
	300	44	410	93	995
	400	82	510	110	995
	500	106	620	125	995

※L＝500 サイズ対応可能。

オメガ側溝

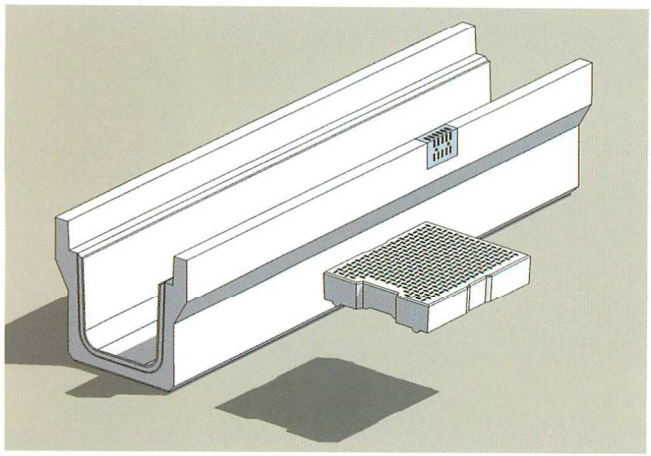

オメガ側溝は、消音対策・滑り止め・集水力UPの3つの機能をもった道路側溝ですが、「表面排水をもっと取ることはできないの?」といったお客様の声に応えて、排水金具に改良を加えた製品を開発いたしました。

今までの排水金具よりも形状を大きくし、側溝本体にくぼみを付けることで、雨水や泥・砂などの集水力が向上します。

また、排水金具は側溝本体と一体化しているので、外れる心配もありません。

「常に最良を目指す側溝」がオメガ側溝です。

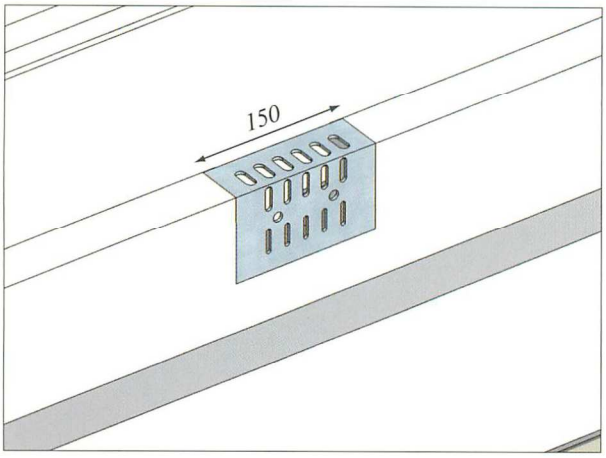

■表面の集水力UP

舗装部分の沈下が原因の水溜りに対応するため、表面に大きく穴が開いた排水金具を設置しました。

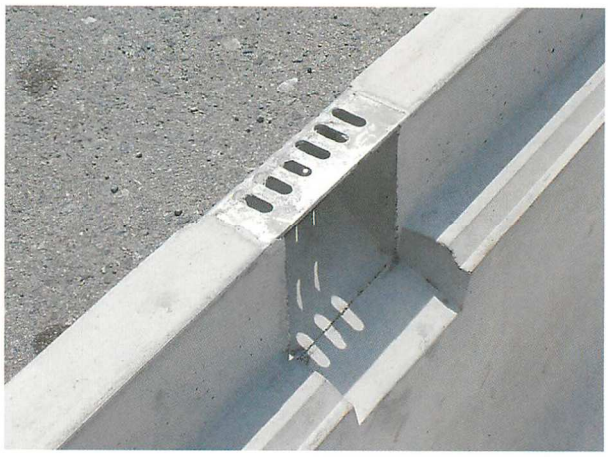

■側溝本体にくぼみ

排水金具が付く部分には、本体にくぼみが付いており、雨水や泥・砂などをすばやく流します。

■消音対策

車両走行時の側溝蓋のガタツキ音は、住民の生活環境に大きな影響をあたえています。オメガ側溝蓋は、蓋と側溝本体が点(線)接触するので、振動を起こしにくい位置に納まり固定されて、ガタツキ音が無くなります。

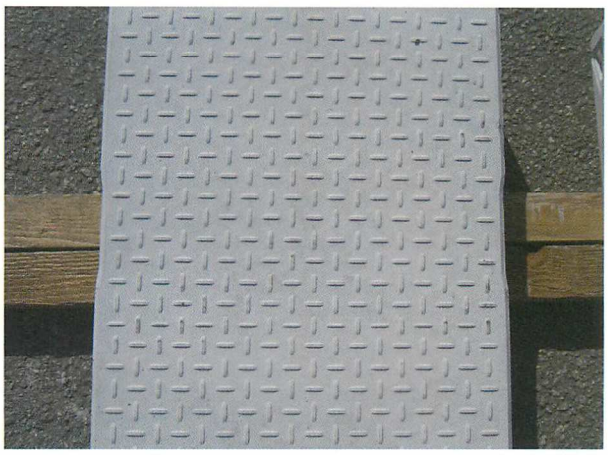

■滑り止め

蓋については標準タイプ以外にも、クロス模様の突起をつけたスタッド20タイプもあり、優れた滑り止め効果を果たします。また、手掛け部分がくぼんでおり、据付時の指つめ防止になっています。

オメガ側溝本体

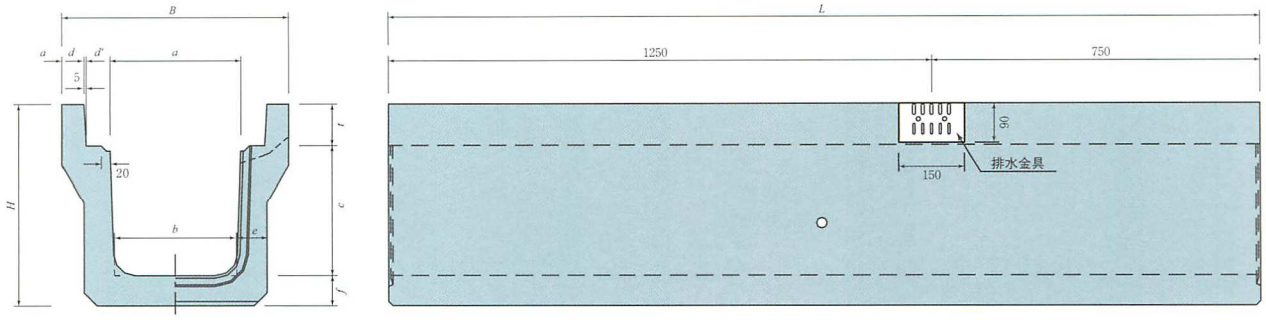

寸法・重量表

種類	呼び	参考重量 (kg)	寸法 (mm)										
			B	H	a	b	c	d	d'	e	f	t	L
3種 (車道用)	250	332	460	405	250	230	250	45	55	65	65	90	2000 又は 1000
	300A	419	520	465	300	280	300	50	55	70	70	95	
	300B	471	520	565	300	270	400	50	55	70	70	95	
	300C	584	520	675	300	260	500	50	55	80	80	95	
	400A	516	630	580	400	370	400	55	55	70	70	110	
	400B	634	630	690	400	360	500	55	55	80	80	110	
	500A	716	750	705	500	450	500	70	55	85	80	125	

※L：1000には、排水金具は付いておりません。

オメガ側溝蓋（スタッド20タイプ）

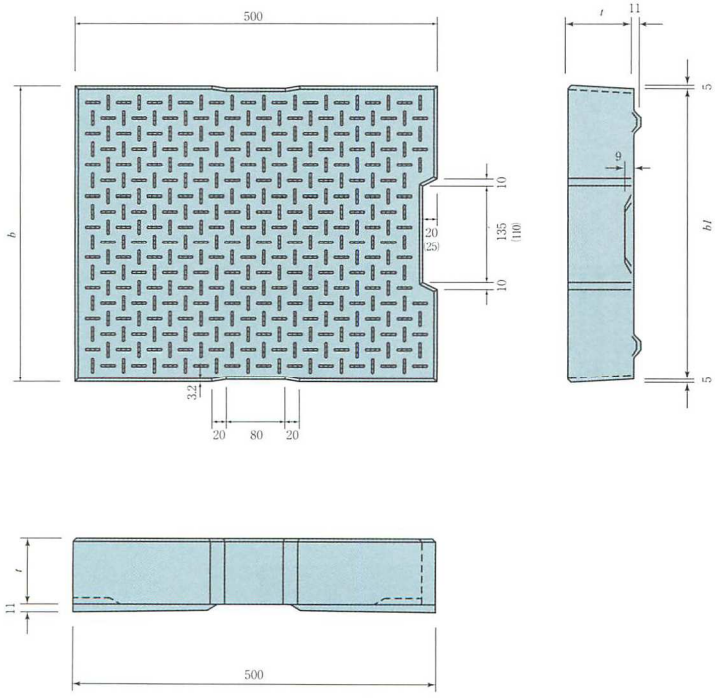

オメガ側溝蓋（標準タイプ）

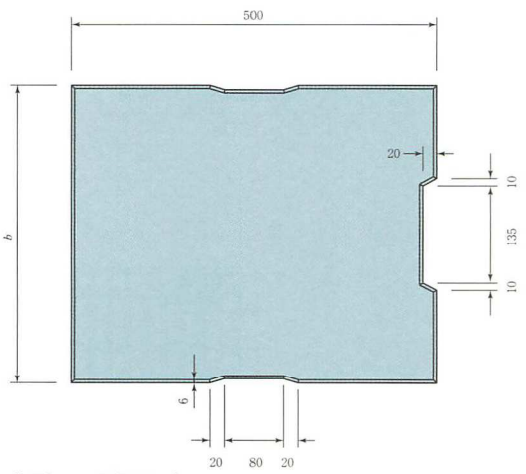

寸法・重量表

種類	呼び	参考重量 (kg)	寸法 (mm)		
			b	b1	t
3種 (車道用)	250	37	362	352	87
	300	45	412	402	92
	400	65	512	502	107
	500	83	600	580	122

※グレーチング蓋も御用意いたします。
※（ ）内の寸法は500サイズ用の寸法になります。
※250・300サイズは標準タイプも御用意いたします。

道路側溝横断

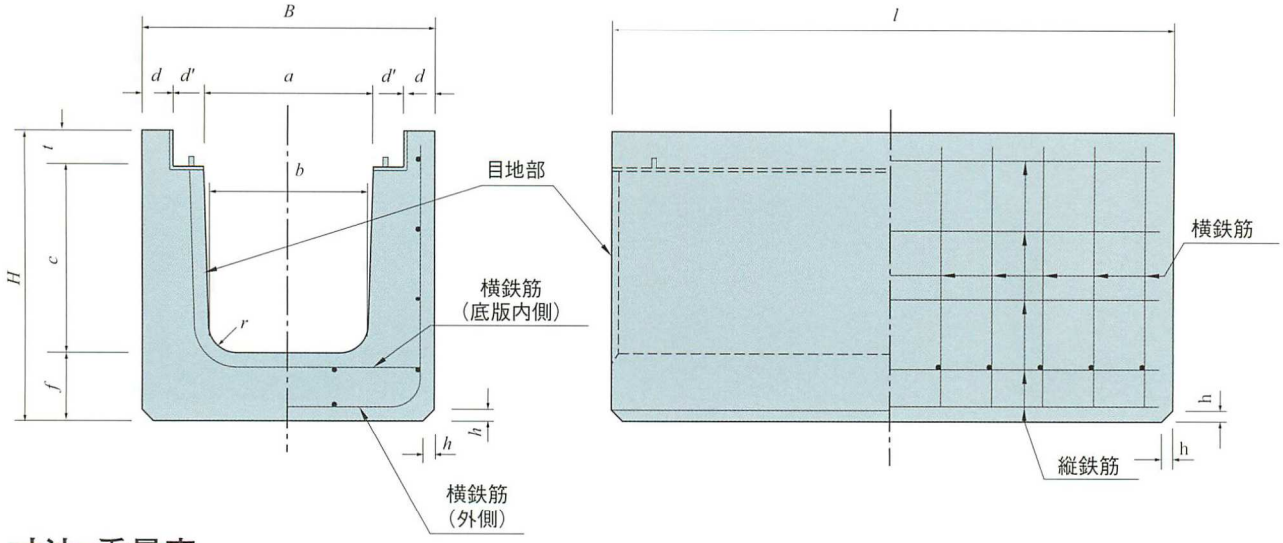

寸法・重量表

呼び	参考重量(kg)	寸法(mm)											
		B	H	a	b	c	d	d'	f	h	t	r	l
G250	294	460	455	250	230	280	50	55	115	20	60	50	1000
G300A	351	520	515	300	280	330	55	55	120	20	65	50	1000
G300B	418	520	620	300	270	430	55	55	125	20	65	50	1000
G300C	486	520	725	300	260	530	55	55	130	20	65	50	1000
G400A	473	630	640	400	370	430	60	55	130	20	80	50	1000
G400B	547	630	745	400	360	530	60	55	135	20	80	50	1000
G500A	638	750	770	500	460	530	70	55	145	20	95	50	1000
G500B	719	750	875	500	450	630	70	55	150	20	95	50	1000

※重量にはグレーチングは含まれておりません。

グレーチング蓋(固定式)T-25

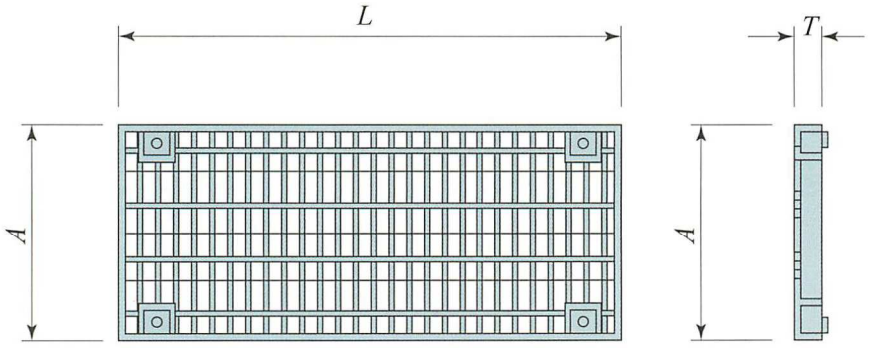

寸法・重量表

呼び	参考重量(kg)	寸法(mm)		
		A	T	L
G250－1000	30.5	350	55	995
G300－1000	36.9	400	60	995
G400－1000	53.7	500	75	995
G500－1000	86.1	600	90	995

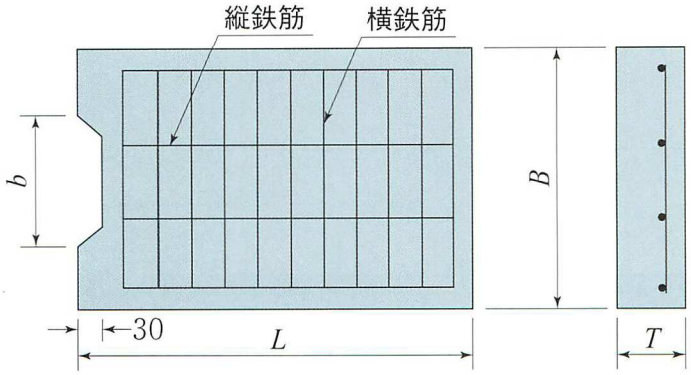

寸法・配筋・重量表

呼び	参考重量(kg)	寸法(mm)				鉄筋			
						縦鉄筋		横鉄筋	
		B	T	L	b	径(mm)	本数	径(mm)	本数
K1A－300S	46	390	100	500	200	D6	4	D10	5
K1A－300	57	390	100	600	200	D10	4	D10	11
〃 400	71	490	100	600	200	D10	5	D10	11
〃 500	86	590	100	600	200	D10	6	D10	11

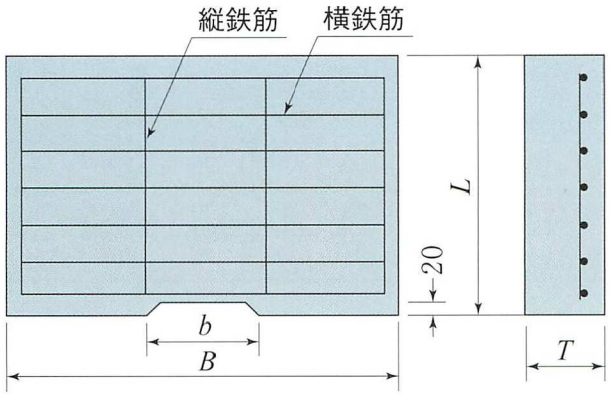

寸法・配筋・重量表

呼び	参考重量(kg)	寸法(mm)				鉄筋			
						縦鉄筋		横鉄筋	
		B	T	L	b	径(mm)	本数	径(mm)	本数
C1－B 300	53	430	100	500	140	D13	4	D13	4
〃 400	66	530	100	500	140	D13	4	D13	4
〃 450	72	580	100	500	140	D13	4	D13	4
〃 500	78	630	100	500	140	D13	4	D13	4
〃 600	91	730	100	500	140	D13	4	D13	4
C2－B 300	58	430	110	500	140	D13	4	D13	4
〃 400	78	530	120	500	140	D13	4	D13	4
〃 450	86	580	120	500	140	D13	4	D13	4
〃 500	101	630	130	500	140	D13	4	D13	4
〃 600	126	730	140	500	140	D13	4	D13	4
C3－B 300	67	430	130	500	140	D13	4	D13	7
〃 350	76	480	130	500	140	D13	4	D13	9
〃 400	84	530	130	500	140	D13	4	D13	9
〃 450	105	580	150	500	140	D13	4	D13	9
〃 500	114	630	150	500	140	D13	4	D13	9
〃 600	136	730	150	500	140	D13	4	D13	9
C7－B 250	46	380	100	500	140	D13	4	D13	4
〃 300	52	430	100	500	140	D13	4	D13	4
〃 400	64	530	100	500	140	D13	4	D13	4
〃 500	91	630	120	500	140	D13	4	D13	5
〃 600	109	730	120	500	140	D13	4	D13	5

道路側溝用横断暗渠・横断暗渠

■道路側溝用横断暗渠　※土被り0～浅い場所

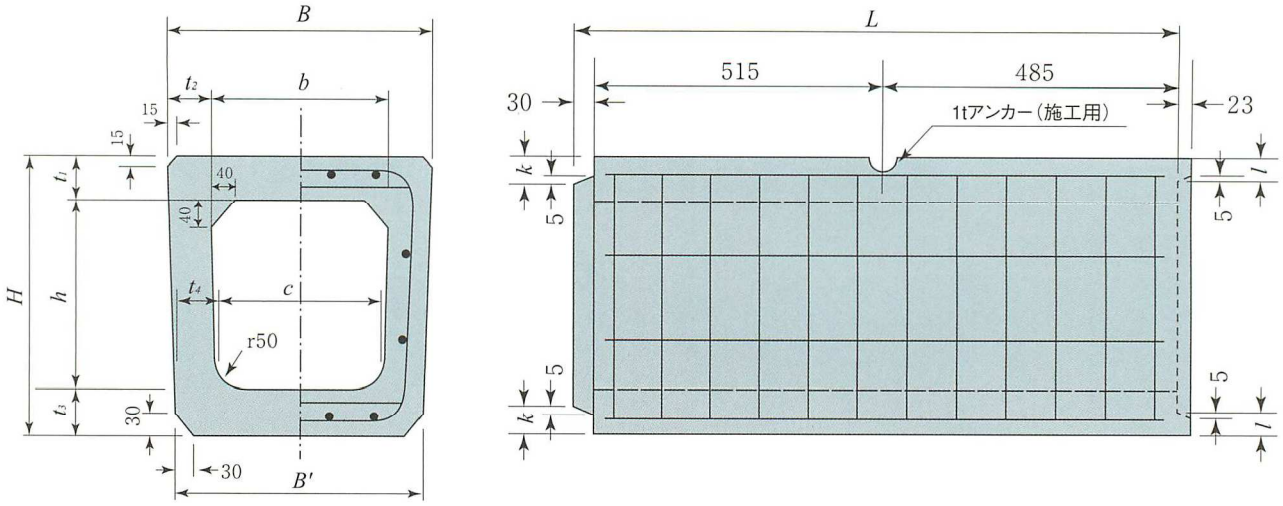

寸法・重量表

呼び	参考重量(kg)	寸法 (mm)												
		B	B′	H	b	c	h	t_1	t_2	t_3	t_4	k	l	L
250	207	396	364	380	250	230	240	70	70	70	70	33	30	1000
300A	241	445	415	430	300	280	290	70	70	70	70	33	30	1000
300B	286	446	404	540	300	270	390	75	70	75	70	36	33	1000

■横断暗渠　※土被り0.2～3.0m

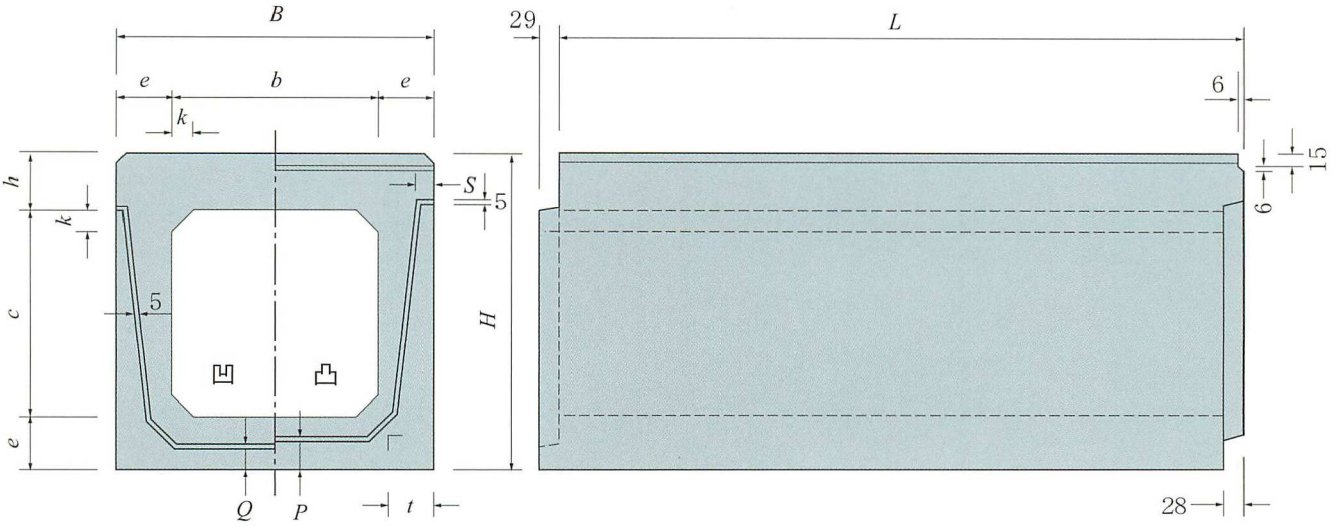

寸法・重量表

呼び	参考重量(kg)	寸法 (mm)											
		B	H	b	c	e	p	Q	S	t	h	k	L
300	321	460	460	300	300	80	45	35	30	65	80	30	1000
400	474	580	585	400	400	90	50	40	30	77	95	50	1000
500	664	700	715	500	500	100	55	45	30	90	115	70	1000

■ボックスカルバート

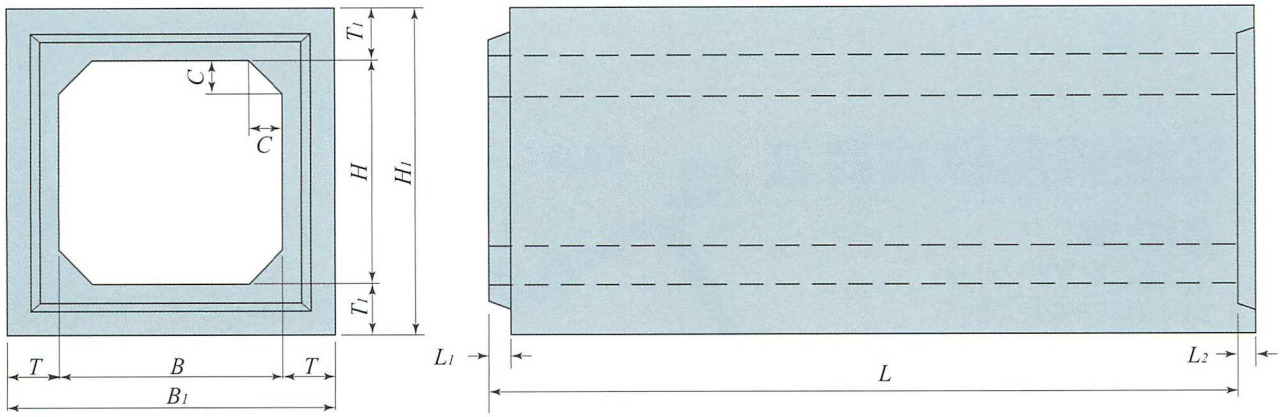

寸法・重量表

呼び B × H × L	参考重量 (kg)	寸法 (mm)								
		B	B1	C	H	H1	T1	L1	L2	L
600×600×2000	2180	600	860	100	600	860	130	60	40	2000

据付け

クレーン車能力は、標準的な施工現場で製品重量の３倍以上のものを、
ご準備下さい。
ボックスカルバートの据付けは必ず下流から施工して下さい。

接　合

目地モルタルは配合比１：２とし、底部は内側より頂版及び側壁は外側より塗固めます。吊り穴の底部はモルタルのみで行い、頂部はゴム栓を挿入後モルタルで塗固めます。
特に、漏れ防止を向上する必要のある場合は、シーリング材の使用も考慮して下さい。

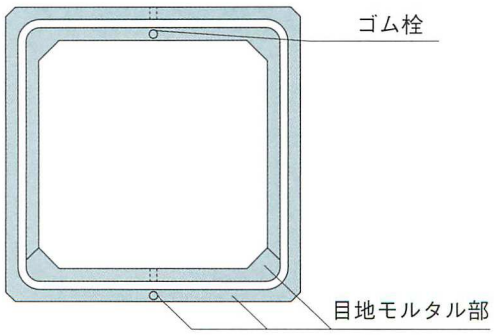

松阪興産株式会社

魚見工場

三重県松阪市魚見町491
TEL 0598-59-0331
FAX 0598-59-1136

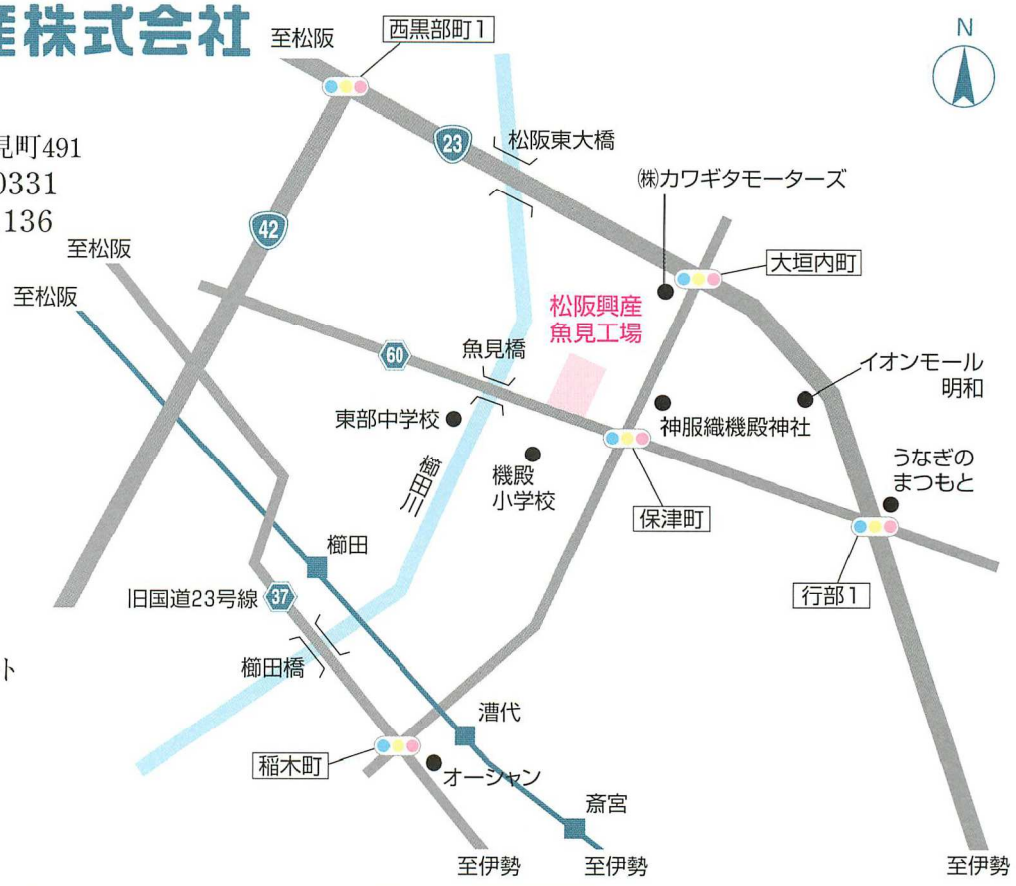

《製造品目》

- 道路用製品
- L型擁壁
- ボックスカルバート
- 側溝蓋
- 桝類
- その他

松阪興産株式会社

本　　社	〒515-0005 三重県松阪市鎌田町253-5	TEL.0598-51-0211　FAX.0598-51-1151
本社営業課	〒515-0005 三重県松阪市鎌田町253-5	TEL.0598-51-5515　FAX.0598-51-1789
北勢営業所	〒513-0825 三重県鈴鹿市住吉町字石塚6722-118	TEL.059-389-5660　FAX.059-389-5661
津 営 業 所	〒514-0815 三重県津市藤方659-1	TEL.059-223-7751　FAX.059-223-0240
伊勢営業所	〒516-1102 三重県伊勢市佐八町772-1	TEL.0596-39-8686　FAX.0596-39-0245
志摩営業所	〒517-0604 三重県志摩市大王町船越234-3	TEL.0599-72-2388　FAX.0599-72-2022
名古屋営業所	〒460-0008 愛知県名古屋市中区栄2丁目10-19 名古屋商工会議所ビル8F	TEL.052-220-3531　FAX.052-220-3532
和歌山営業所	〒649-7155 和歌山県伊都郡かつらぎ町島384-5	TEL.0736-23-2171　FAX.0736-23-2172
兵庫営業所	〒675-1368 兵庫県小野市住永町柳原1-27	TEL.0794-62-7060　FAX.0794-62-7170
滋賀営業所	〒529-0122 滋賀県長浜市酢551	TEL.0749-73-3045　FAX.0749-73-3647
大阪営業所	〒541-0045 大阪府大阪市中央区道修町3丁目1番6号 K・シオノビル5階	TEL.06-6226-7448　FAX.06-6226-7227
西東京営業所	〒194-0013 東京都町田市原町田1丁目6番24号 田島第二ビル7階 703号室	TEL.042-851-8061　FAX.042-851-8062
三 雲 工 場	〒515-2104 三重県松阪市小舟江町250	TEL.0598-56-3136　FAX.0598-56-3163

ホームページ　http://www.matsusaka-kosan.co.jp

道路側溝横断Zアングル仕様

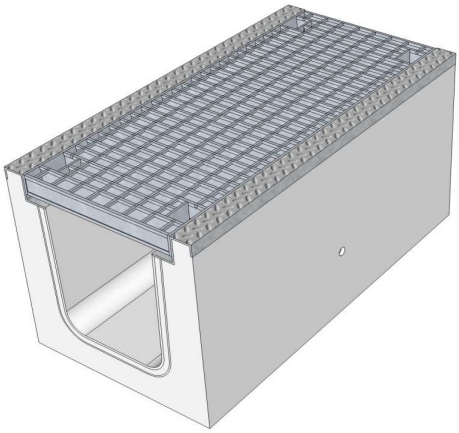

道路側溝横断は、昔からあるスタンダードな製品ですが、「表面部分をノンスリップにできないですか？」といった声にお応えして、新たに製品を開発しました。

受枠をLアングルからZアングルへ変更することで、ノンスリップ模様が表面に付いた製品となります。グレーチングについても、ノンスリップ仕様の製品をご用意いたします。

お客様のニーズに応え、「未来を目指して、さらなる挑戦」をするのが道路側溝横断Zアングル仕様です。

■製品写真

■受枠はノンスリップ模様(Zアングル仕様)

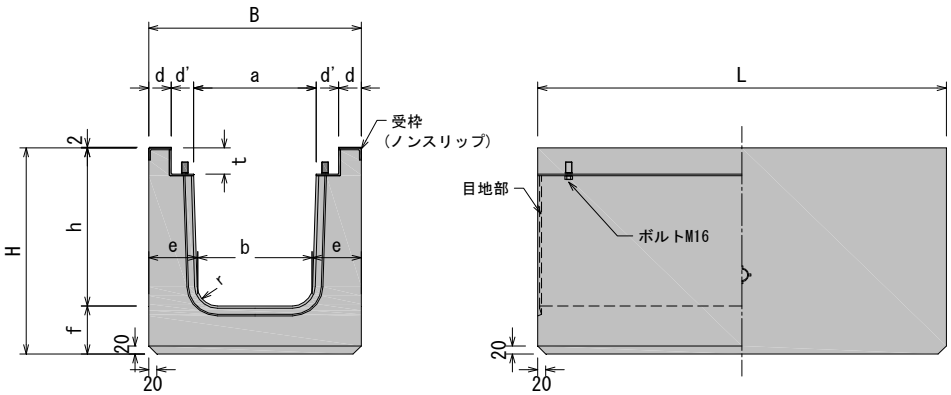

寸法・重量表

呼び	寸 法 (mm)												参考重量 (kg)
	a	b	h	d	d'	e	f	t	r	B	H	L	
G250	250	230	340	50	55	115	115	60	50	460	455	1000	294
G300A	300	280	395	55	55	120	120	65	50	520	515	1000	351
G300B	300	270	495	55	55	125	125	65	50	520	620	1000	418
G300C	300	260	595	55	55	130	130	65	50	520	725	1000	486
G400A	400	370	510	60	55	130	130	80	50	630	640	1000	473
G400B	400	360	610	60	55	135	135	80	50	630	745	1000	547
G500A	500	460	625	70	55	145	145	95	50	750	770	1000	638
G500B	500	450	725	70	55	150	150	95	50	750	875	1000	719

※グレーチング抜きの重量です

松阪興産株式会社

2021.9版