MKSブロックⅡ

MKSブロックⅡは、コンクリートブロックに代わる
安全性・施工性・経済性に優れたプレキャスト土留製品です。

H-800,H-1000

断面図

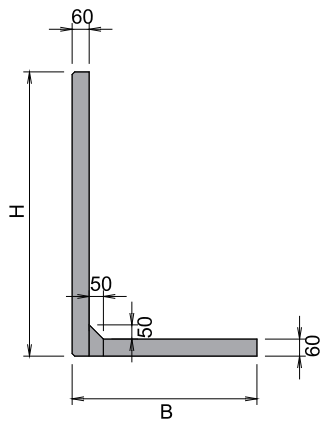

正面・背面図

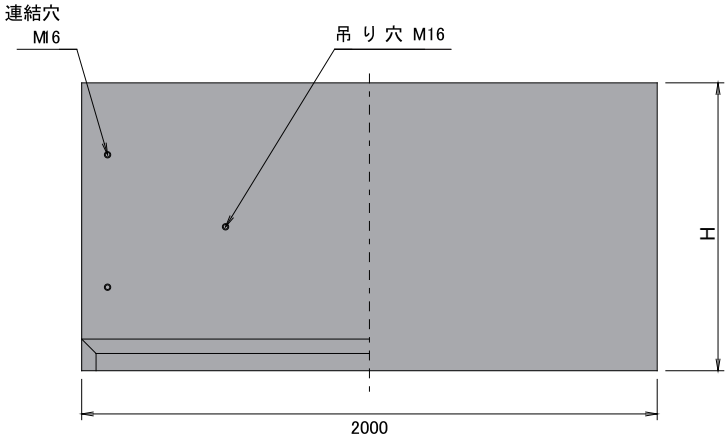

施工図

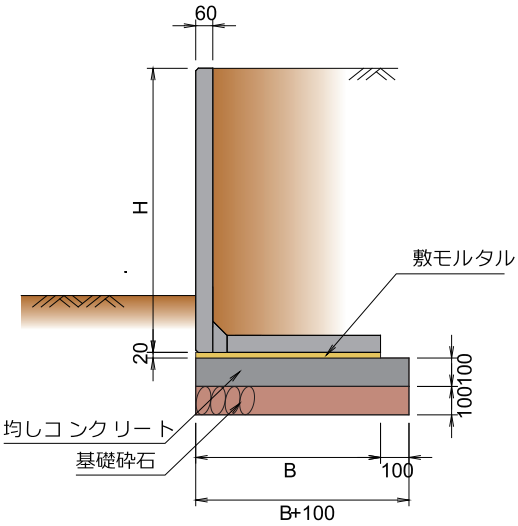

平面図

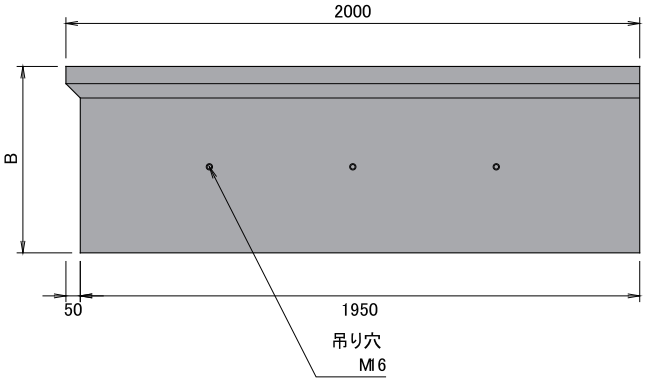

【設計条件】

上載荷重	Q=5.0kN/m²
土の内部摩擦角	30°
土の単位体積重量	γ_s=18.0kN/m³
底面摩擦係数	μ=0.5
コンクリートの単位体積重量	γ_c=24.0kN/m³

※宅地造成等規制法施行令　別表第二・三参照

製品寸法表

製品名	製品寸法(mm)		参考重量 (kg)	必要地耐力 (kN/m²)
	H	B		
H-800	800	520	380	38.59
H-1000	1000	650	478	45.77