VS側溝フレキシブルタイプ

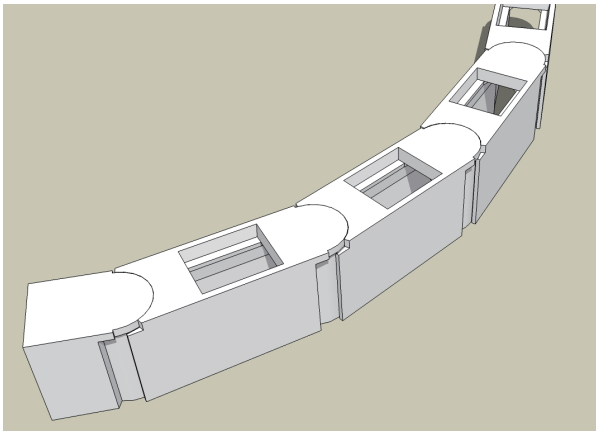

道路設計において、カーブやコーナー部分、交差点の巻き込み部分の側溝の処理方法は、以前から問題として上がっていました。施工業者としても、本来必要のない製品のカットや型枠組立作業が発生し、施工性の低下を引き起こしていました。そこで、これらを解決するために「フレキシブル側溝」が開発されました。

フレキシブル側溝の特徴としては、
①自由な角度調整が可能（最大旋回約40°）
②カーブやコーナー部分の施工性の向上
③工期の短縮
④環境の保全　となっています。

VS側溝フレキシブルタイプは、施工業者・設計者・発注者・住民の皆様が満足し、直線と同じように施工がしやすく、安全で環境にも配慮した製品です。

■フレキシブルタイプの特徴

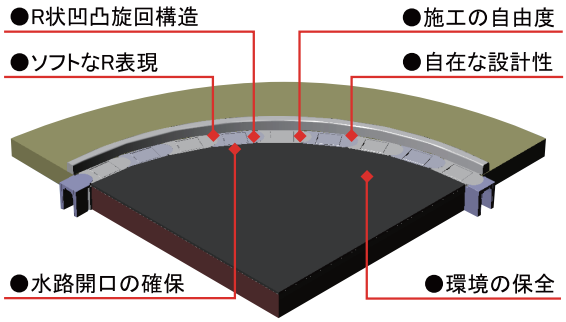

■自由な角度調整

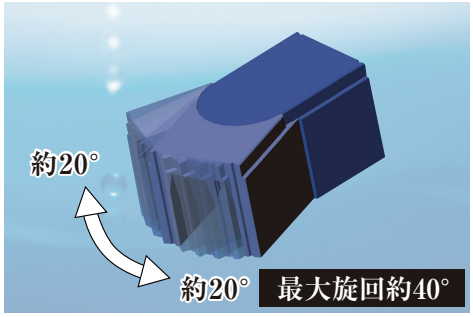

■従来施工との比較

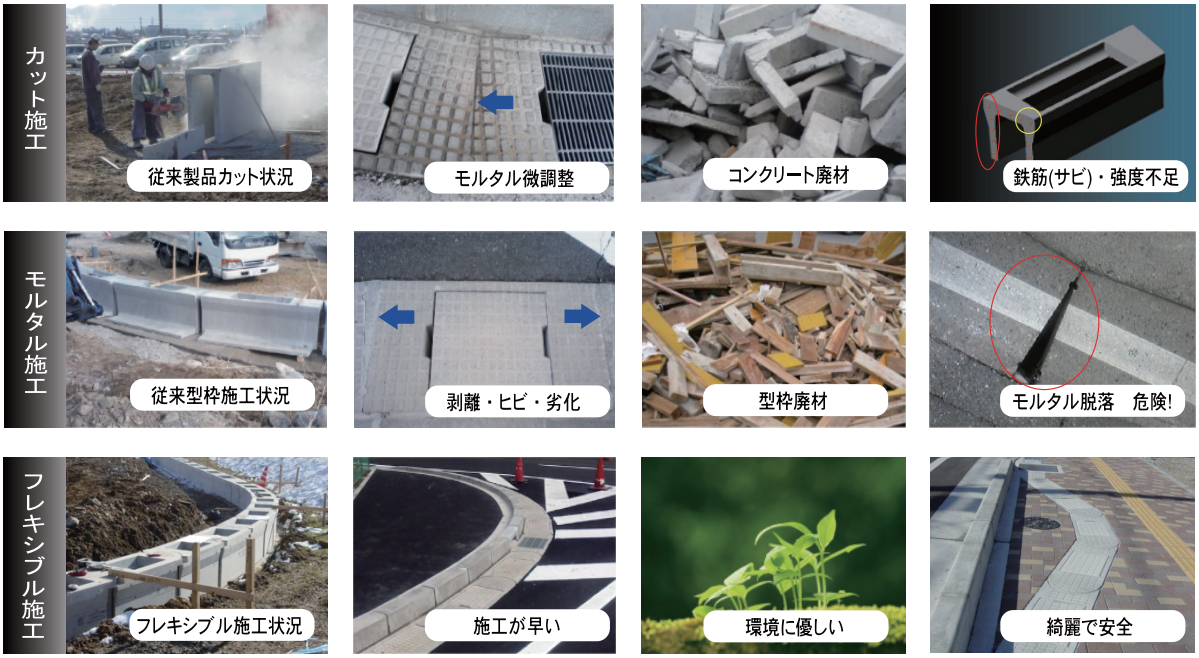

VS側溝フレキシブルタイプ

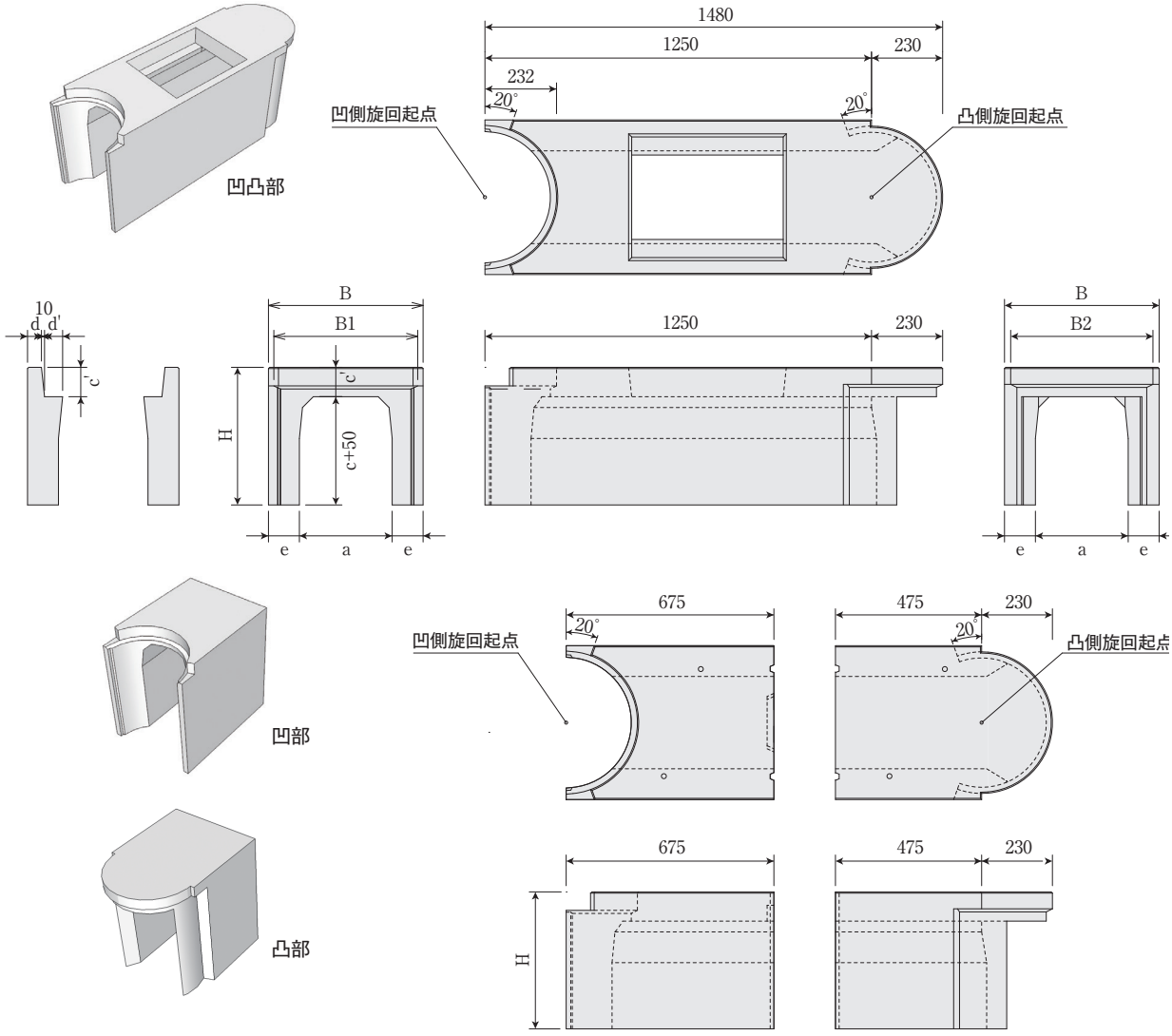

■寸法重量表(三重・兵庫・静岡)

呼び名 巾×深	参考重量(kg)			寸　法 (mm)									
	凹凸部	凹部	凸部	B	H	a	c	c'	d	d'	e	B1	B2
300× 300	300	166	154		445		300						
300× 400	355	194	175		545		400						
300× 500	413	223	197		645		500						
300× 600	468	252	218		745		600						
300× 700	523	280	242	500	845	300	700	95	45	58.5	100	465	460
300× 800	583	312	264		945		800						
300× 900	638	340	288		1045		900						
300×1000	696	372	309		1145		1000						
300×1100	751	398	331		1245		1100						

※側溝蓋は通常製品を使用。グレーチングも使用可能。
※側溝表面を、景観に配慮したアート模様にすることが可能です。