# MKインフィニティ側溝（T-25）

都市部の建築外構に使用される排水施設は、その排水機能とともに、周りの環境に配慮した景観を損なわない形状を求められています。

そこで弊社は建築外構用の排水側溝として、「MKインフィニティ側溝」を開発しました。MKインフィニティ側溝は、排水側溝に求められる、

・景観性
・機能性
・施工性

を追及した新しいスリット排水側溝です。

また、緊急車両に対応可能なT-25対応です。

敷地を最大限に生かすことが出来るスリムなMKインフィニティ側溝をぜひご検討ください。

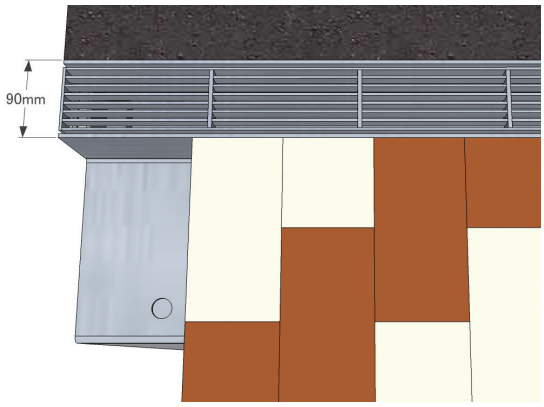


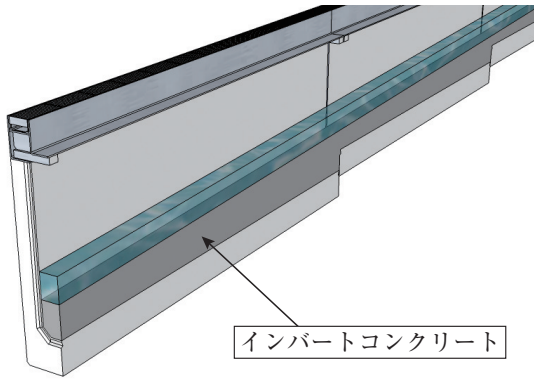


**■景観性**

地表に出るグレーチング部分の幅は90mmと狭くなっており、周りの景観を損なわず排水が可能です。また、側溝の天端にグレーチングが片寄で設置されているため、官民境界の間際に設置することが可能です。グレーチングはスチールメッキ(銀色)とケンボージング(黒茶色)の2種類をご用意しております。

**■機能性**

側溝の溝幅150mm。総幅は310mmながら、排水計画に合わせてH200・300・400・500・600と5種類の高さに対応可能であり、側溝内にインバートコンクリートを設けることで平坦な敷地での勾配を付けた排水も可能です。

**■施工性**

各部材の上部に施工用インサートが設けられているため、敷地境界の間際にも設置が容易です。側溝端部の目地部分にモルタル充填を行うことで漏水防止となります。

**■横断使用可能**

敷地の乗入口などにも設置可能です。荷重はT-25、T-2から選択いただけます。

また、側溝に対応した桝（直線用、コーナー用）もご用意しております。

# MKインフィニティ側溝（T-25）

■本体　2m

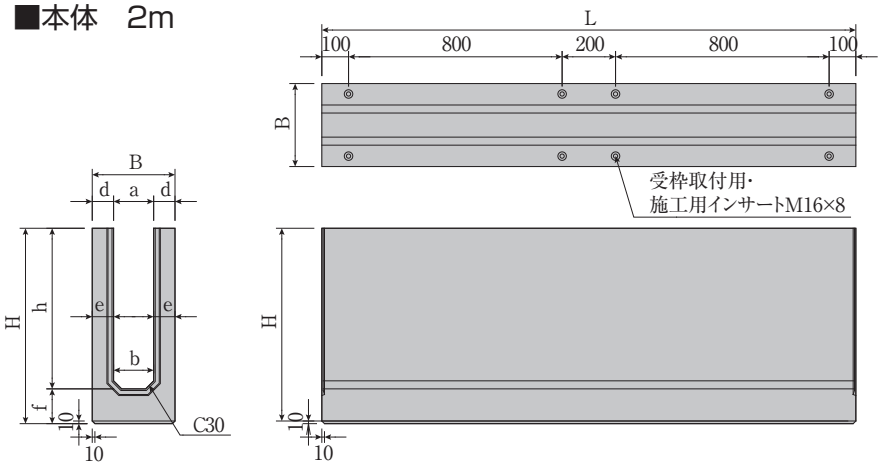


■寸法重量表

| 呼び名（巾×深） | 参考重量（kg） | 寸　法（mm） | | | | | | | | |
|---|---|---|---|---|---|---|---|---|---|---|
| | | B | H | a | b | h | d | e | f | L |
| 150×200 | 351 | 310 | 330 | 150 | 150 | 200 | 80 | 80 | 130 | 2000 |
| 150×300 | 428 | | 430 | | | 300 | | | | |
| 150×400 | 504 | | 530 | | | 400 | | | | |
| 150×500 | 581 | | 630 | | | 500 | | | | |
| 150×600 | 658 | | 730 | | | 600 | | | | |

■本体　1m

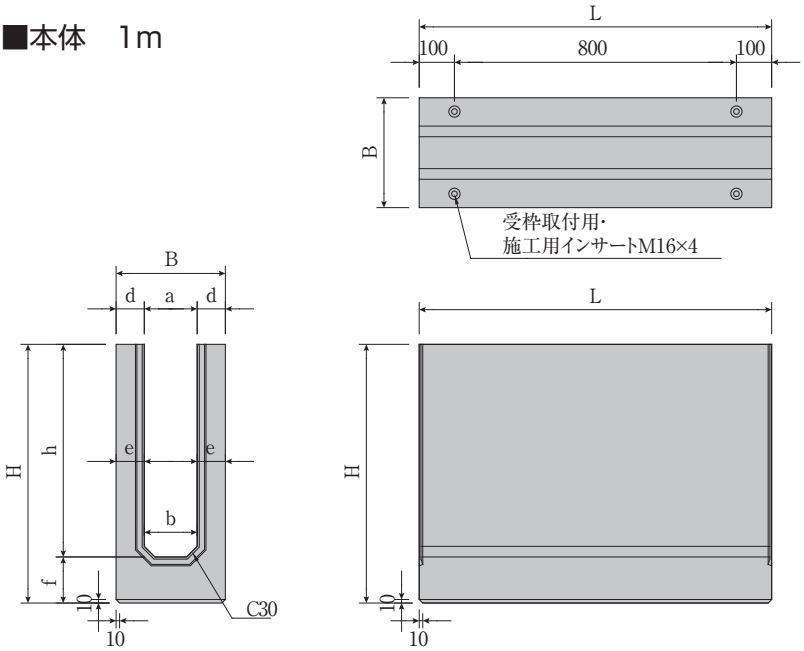


■寸法重量表

| 呼び名（巾×深） | 参考重量（kg） | 寸　法（mm） | | | | | | | | |
|---|---|---|---|---|---|---|---|---|---|---|
| | | B | H | a | b | h | d | e | f | L |
| 150×200 | 175 | 310 | 330 | 150 | 150 | 200 | 80 | 80 | 130 | 1000 |
| 150×300 | 213 | | 430 | | | 300 | | | | |
| 150×400 | 252 | | 530 | | | 400 | | | | |
| 150×500 | 290 | | 630 | | | 500 | | | | |
| 150×600 | 328 | | 730 | | | 600 | | | | |

# MKインフィニティ側溝（T-25）

■鋼材設置図

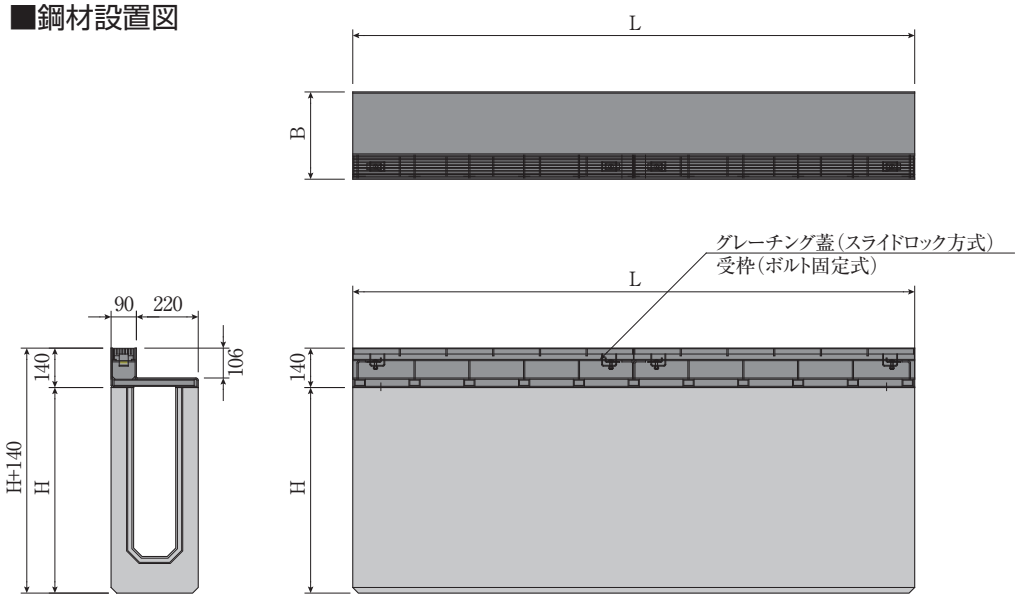


■グレーチング蓋・鋼材

■グレーチング蓋

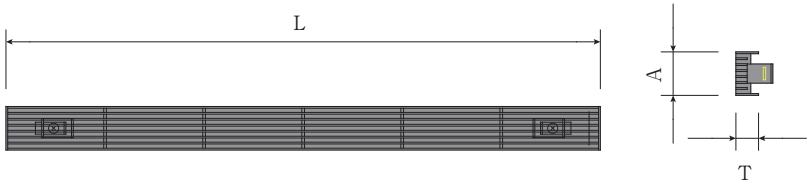

■スライドロック方式

■寸法重量表

| 呼び名 | 参考重量（kg） | 寸　法（mm） | | |
|---|---|---|---|---|
| | | A | T | L |
| MKインフィニティ側溝用グレーチング | 5 | 73 | 38 | 988 |

※蓋は受枠に対し、スライドロック方式により固定する
※2mの受枠に2枚設置する

■受枠鋼材

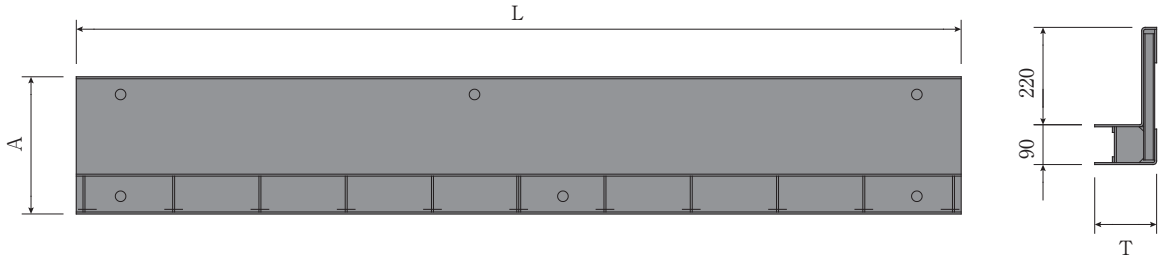


■寸法重量表

| 呼び名 | 寸　法（mm） | | | 参考重量 | |
|---|---|---|---|---|---|
| | A | T | L | T-25 | T-2 |
| MKインフィニティ側溝用受枠 | 310 | 140 | 2000 | 59 | 58 |
| | | | 1000 | 31 | 30 |

※溶融亜鉛メッキ、ケンボージングメッキのタイプに対応

# MKインフィニティ側溝（T-25）

## ■桝本体

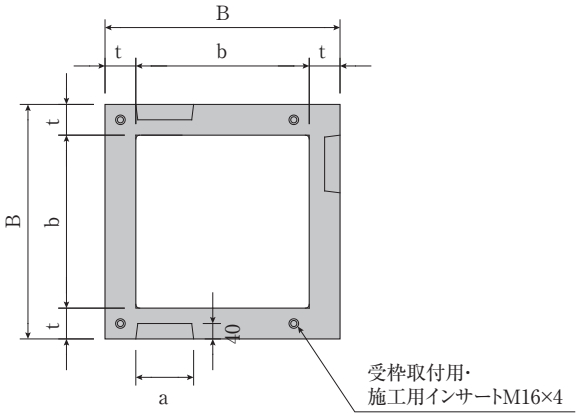


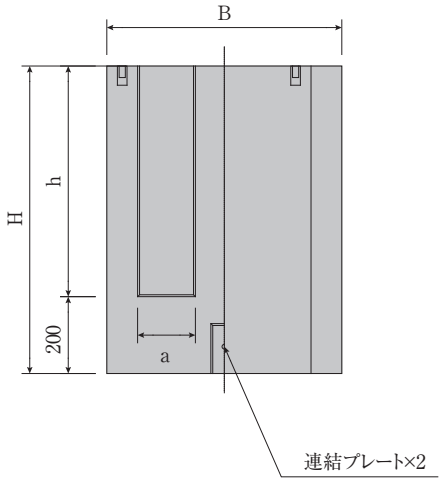


### ■寸法重量表

| 呼び名 | 参考重量 (kg) | 寸法 (mm) | | | | | |
|---|---|---|---|---|---|---|---|
| | | B | H | t | h | a | b |
| 450×450×400 | 154 | 610 | 400 | 80 | 200 | 150 | 450 |
| 450×450×500 | 190 | | 500 | | 300 | | |
| 450×450×600 | 227 | | 600 | | 400 | | |
| 450×450×700 | 263 | | 700 | | 500 | | |
| 450×450×800 | 300 | | 800 | | 600 | | |

※ノックアウトhについては既定の高さから変更が可能です。

## ■高さ調整用

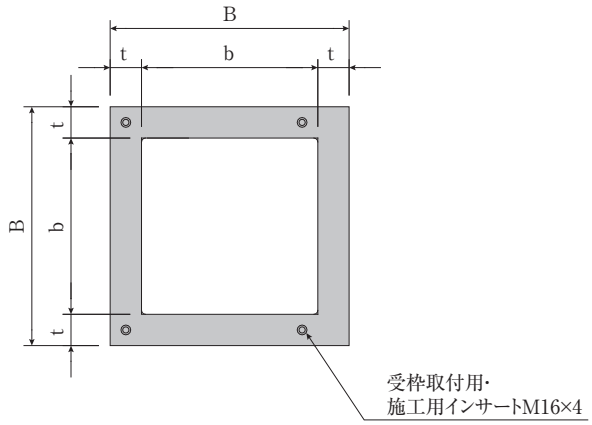


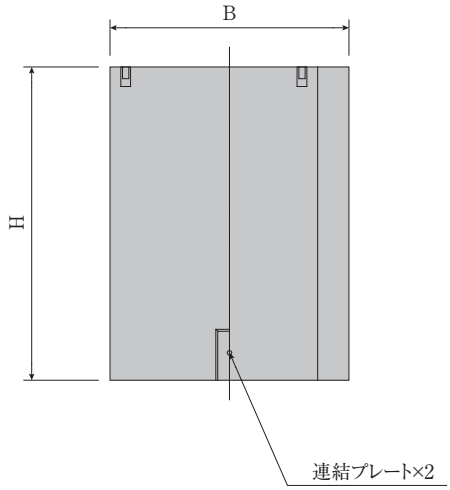


### ■寸法重量表

| 呼び名 | 参考重量 (kg) | 寸法 (mm) | | | |
|---|---|---|---|---|---|
| | | B | H | t | h |
| 450×450×300 | 122 | 610 | 300 | 80 | 450 |
| 450×450×400 | 162 | | 400 | | |
| 450×450×500 | 203 | | 500 | | |
| 450×450×600 | 244 | | 600 | | |
| 450×450×700 | 284 | | 700 | | |
| 450×450×800 | 325 | | 800 | | |

※削孔が必要な場合は担当営業にご相談ください。

# MKインフィニティ側溝（T-25）

■桝ベース　参考重量　110kg

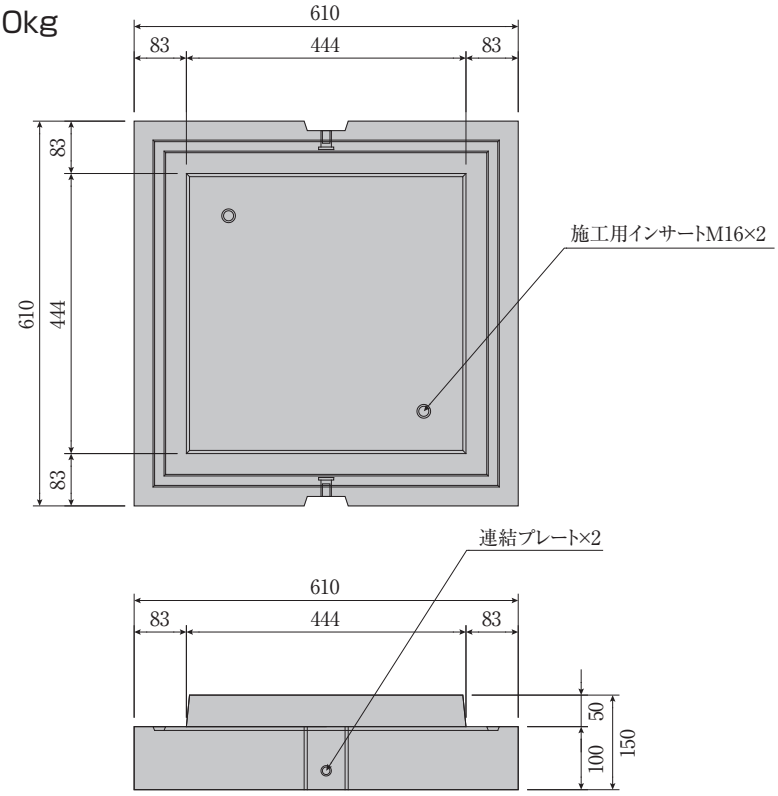


■桝ベース　参考重量　99kg
浸透仕様

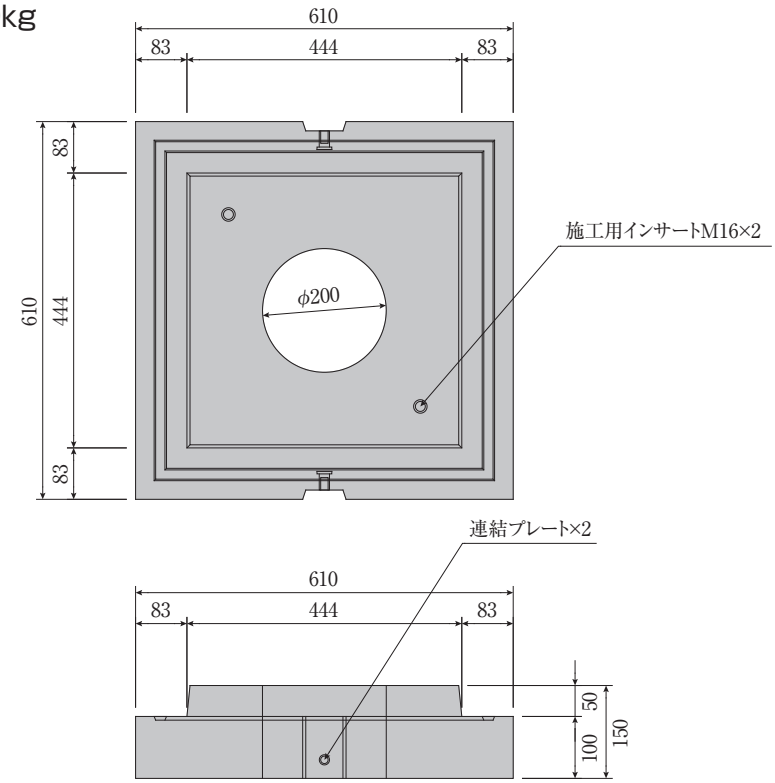

# MKインフィニティ側溝（T-25）

## ■グレーチング付化粧蓋

### ■グレーチング　直線用

参考重量　33.9kg
※T-25、T-2タイプに対応
※受枠に対し、化粧蓋を2枚設置

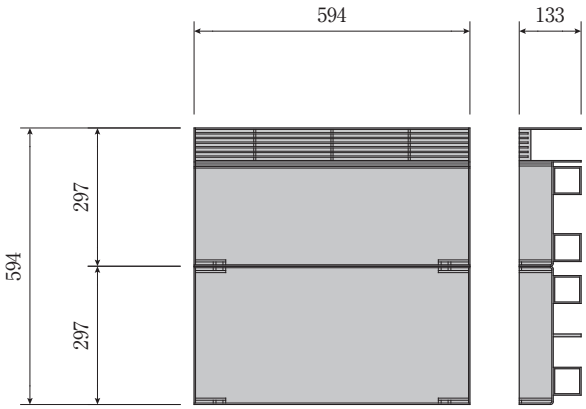


### ■グレーチング　コーナー用

参考重量　34.2kg
※T-25、T-2タイプに対応

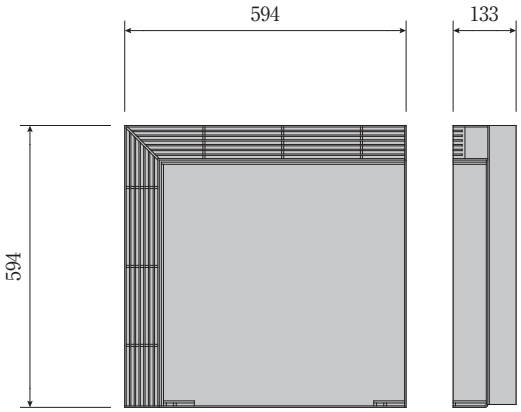


## ■受枠鋼材

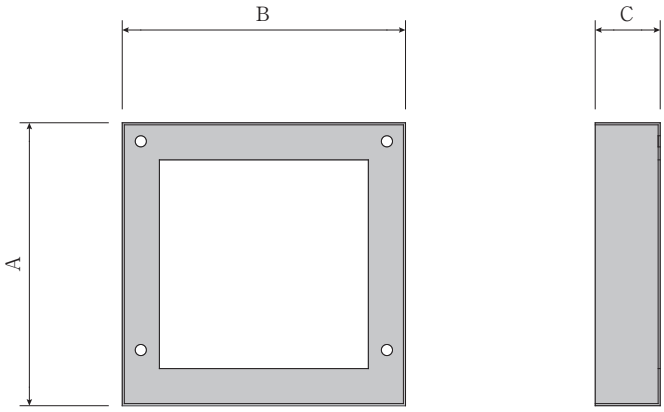


### ■寸法重量表

| 呼び名 | 参考重量（kg） | 寸　法（mm） | | |
|---|---|---|---|---|
| | | A | B | C |
| 450用 | 20 | 450 | 450 | 140 |

※直線用、コーナー用兼用
※溶融亜鉛メッキ、ケンボージングメッキのタイプに対応

# MKインフィニティ側溝

■U字溝用･CD桝用

鋼材はT-2･T-14規格で、各サイズ対応可能です。
※グレーチングは、重荷重製品と同品となりますので荷重条件での使い分けは不要となります。

■スチールメッキ　(参考資料)

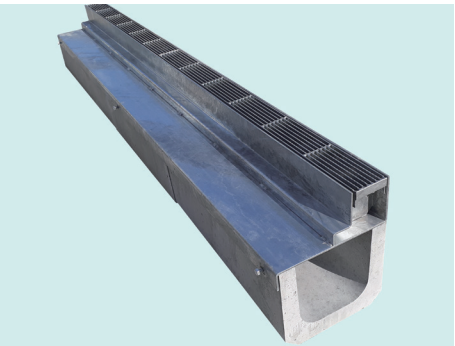
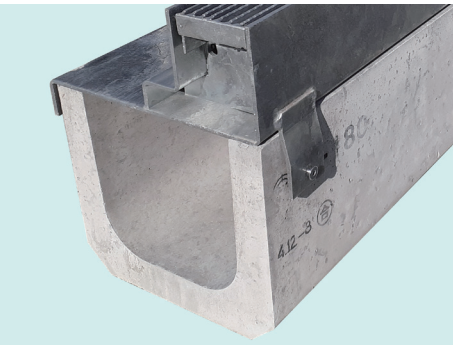
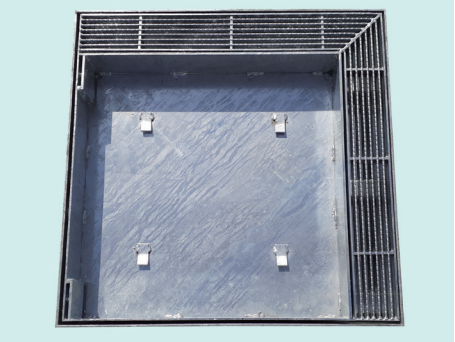

■ケンボージング　(参考資料)

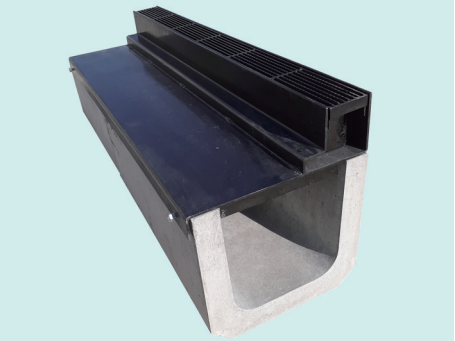
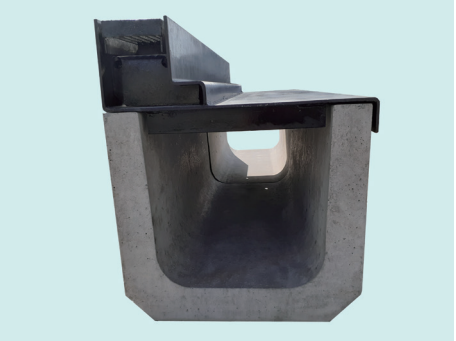

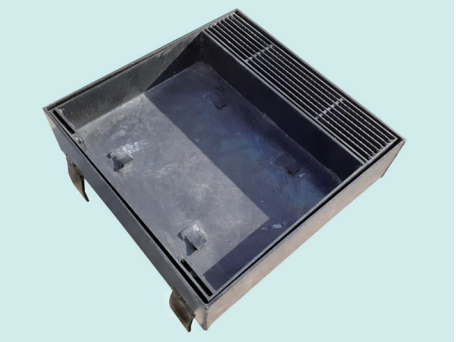

# MKインフィニティ側溝

■各種構造図

■MKインフィニティ側溝
T-25、T-2

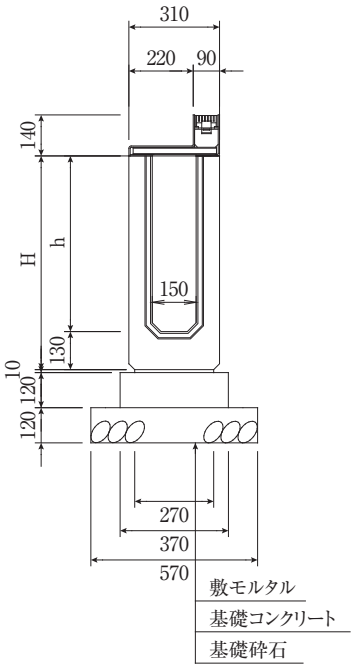


■MKインフィニティ側溝用桝
T-25、T-2

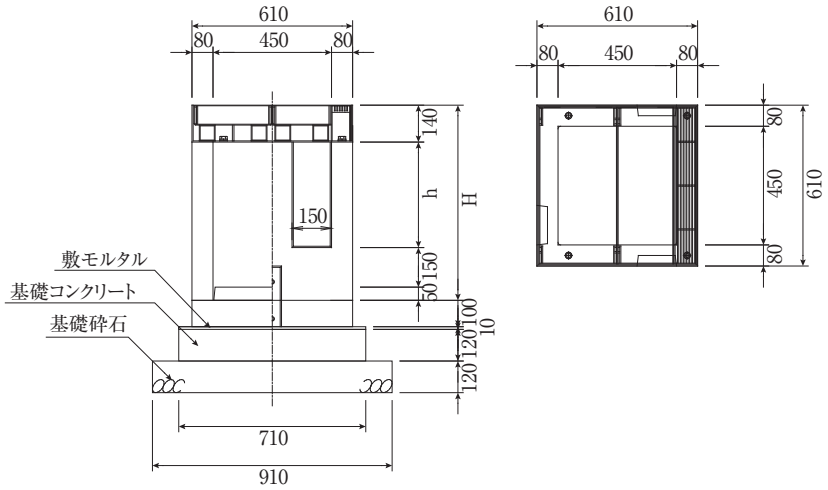


■U字溝
T-2

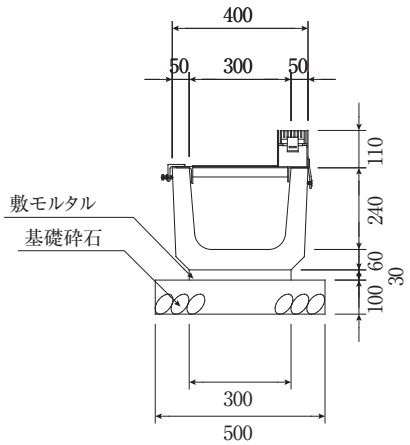


■CD桝
T-2

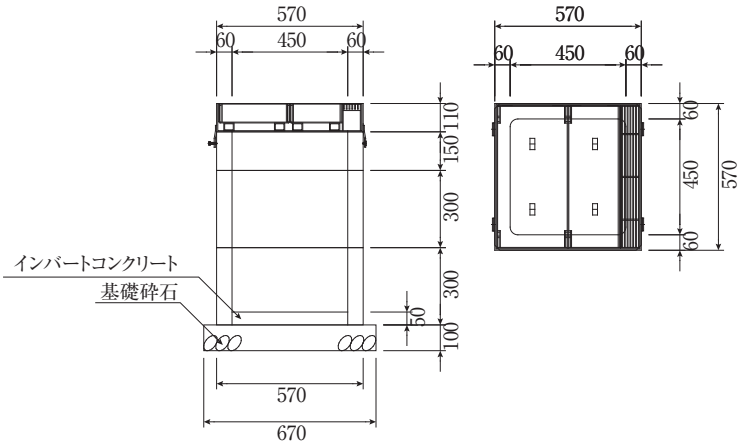


※U字溝、CD桝鋼材はT-14対応も可能です。詳しくは営業所までお問合せください。